DRAG RACING

Kiihdytysajon sääntökirja 2024

Voimassa 1.1.2024 alkaen

Toimittanut Finnish Hot Rod Association FHRA ry:
Petteri Haapaniemi
Jari Kujala
Sini-Erika Käyhkö
Juha-Pekka Lähteenmäki
Hannu Nurminen
Jorma Petra
Esko Raisvuo
Mikko Ruusunen

Finnish Hot Rod Association FHRA ry varaa syytä erikseen ilmoittamatta oikeuden korjata, tai muuttaa sääntökirjaa, lisätä siihen osia, tai poistaa siitä tietoja, milloin tahansa julkaisemalla uudistuksista teknisiä bulletiineja verkkosivustolla www.fhra.fi

Viime kädessä FHRA pidättää oikeudet sääntömuutoksiin ja sääntöjen tulkintaan.

Värien merkitykset: Harmaalla värjätty = Sähköisessä sääntökirjassa voit linkata esim. oikeaan sääntökohtaan.
Vihreä = Uusi kohta sääntökirjassa.

SISÄLLYSLUETTELO

1 YLEISET MÄÄRÄYKSET 16

1.1 AUTOURHEILUN KANSAINVÄLINEN JOHTO 16
1.2 AUTOKILPAILUJEN KANSAINVÄLISET SÄÄNNÖT 16
1.3 AUTOURHEILUN KANSALLINEN JOHTO 16
1.4 LYHENNYKSET 16
1.5 KOTISIVUJA 16
1.6 KILPAILU 16
1.7 KANSAINVÄLINEN KILPAILU 16
1.8 KANSALLINEN KILPAILU 16
1.9 RAJOITETTU KILPAILU 17
1.10 SULJETTU KILPAILU 17
1.11 KILPAILIJA 17
1.12 KILPAILUJEN JÄRJESTÄMINEN 17
1.13 ILMOITTAUTUMINEN 17
1.14 KILPAILUAJONEUVON ILMOITTAMINEN 17
1.15 KUMMISÄÄNTÖ 17
1.16 LISENSSI 17
1.16.1 TUTUSTUMISLISENSSI 18
1.17 POIKKEUSLUVAT 18
1.18 LISENSSIN KELPOISUUS 18
1.19 LAJITUTKINTOLUOKAT 19

2 KILPAILIJOITA KOSKEVAT MÄÄRÄYKSET 20

2.1 KILPAILUSÄÄNTÖJEN TUNTEMINEN JA NIIDEN NOUDATTAMINEN 20
2.2 KILPAILIJAN VAIHTO 20
2.3 KILPAILUNUMEROT / RYHMÄMERKINNÄT 20
2.4 VAARALLINEN KILPAILUAJONEUVO 20
2.5 MAINOSTUS JA TEAM-MERKIT 20
2.6 RANGAISTUSMÄÄRÄYKSIÄ 21
2.6.1 POISSULKEMISEN PERUSTEET 21
2.6.1.1 AJOKIERROKSELTA POISSULKEMINEN 21
2.6.1.2 KILPAILUSTA POISSULKEMINEN 21
2.6.1.3 VALMIUSVIIVASÄÄNTÖ (PRE-STAGE) 22
2.6.1.4 SOOLOAJO 22
2.6.1.5 MUUTA 22
2.6.2 SÄÄNTÖJEN RIKKOMUS 22
2.6.3 ERILAISET RANGAISTUKSET 23
2.6.4 SAKKO 23
2.6.5 KILPAILUSTA POISSULKEMINEN 23
2.6.6 LISENSSIN PERUUTUS 23
2.6.7 KILPAILUKELVOTTOMAKSI JULISTAMINEN 23
2.6.8 KANSAINVÄLISEN RANGAISTUKSEN LAAJENTAMINEN 23
2.6.9 AUTOJEN KILPAILUKIELTOON TAI KILPAILUKELVOTTOMAKSI JULISTAMINEN 24
2.6.10 PALKINNON MENETTÄMINEN 24
2.6.11 TUOMION JULISTAMINEN 24
2.6.12 RANGAISTUKSEN LIEVENTÄMINEN 24
2.6.13 VASTALAUSEET (PROTESTIT) 24
2.6.14 VETOAMINEN 25
2.7 VAKUUTUSMÄÄRÄYKSET 25
2.7.1 KILPAILIJAN TAPATURMAVAKUUTUS 25
2.7.2 KORVAUSALUEET JA VAKUUTUSSUMMAT 25
2.7.3 KILPAILUJEN JÄRJESTÄJÄN JA KILPAILIJAN VASTUUVAKUUTUS 25

2.7.4 SÄÄNTÖJEN SOVELTAMINEN JA MÄÄRÄYSTEN TULKINTA ... 25
2.7.5 KILPAILUSÄÄNTÖJEN MUUTTAMINEN ... 25

3 KIIHDYTYSAJON SÄÄNNÖT 2024 ... 26

3.1 VOIMASSAOLO ... 26
3.2 OSANOTTO JA OSALLISTUMISOIKEUS ... 26
3.3 PISTELASKU ... 26
3.3.1 LISÄPISTEET KAUDELLA 2024 ... 27
3.4 YLEISÖKILPAILUT ... 28
3.4.1 KATSASTUS, RYHMÄJAKO JA KILPAILUNUMEROT ... 28
3.4.2 KILPAILUMENETELMÄ ... 29
3.4.3 INDEKSI JA INDEKSIN KIRISTYSJÄRJESTELMÄ ... 30
3.4.3.1 COMPETITION INDEX CONTROL (CIC) ... 30
3.4.4 SUOMEN ENNÄTYS ... 31
3.4.5 LÄHTÖJÄRJESTELYT ... 32
3.4.6 VARAMIEHET ... 32
3.4.7 BURNOUT ... 32
3.4.8 RADAN VALINTA ... 32
3.4.9 LÄHTÖALUE, LÄHTÖMENETELMÄ JA LÄHETTÄJÄN MERKIT ... 33
3.4.10 STARTTI ... 34
3.4.10.1 PRO START ... 34
3.4.10.2 FULL TREE ... 34
3.4.10.3 TRUSTART ... 34
3.4.11 KILPAILUN KESKEYTYMINEN ... 34
3.4.12 MUUTA ... 35
3.4.13 BRACKET RACING ... 35

4 JUNIOR DRAGSTER (JRD) ... 37

4.1 KULJETTAJA ... 37
4.2 RYHMÄT ... 37
4.3 KILPAILUMENETELMÄ ... 38
4.4 TEKNISET SÄÄNNÖT ... 38
4.4.1 MOOTTORI ... 38
4.4.2 PAKOPUTKISTO ... 39
4.4.3 POLTTOAINE ... 39
4.4.4 POLTTOAINEJÄRJESTELMÄ ... 39
4.4.5 SYTYTYSJÄRJESTELMÄ ... 39
4.4.6 STARTTIMOOTTORI ... 39
4.4.7 VOITELUJÄRJESTELMÄ ... 40
4.5 VOIMANSIIRTO ... 40
4.5.1 HIHNAT / KETJUSUOJAT ... 40
4.5.2 KYTKIN ... 40
4.5.3 KYTKIMEN SUOJA ... 40
4.5.4 KYTKIMEN TUKI ... 40
4.5.5 VAUHTIPYÖRÄ ... 40
4.5.6 VAIHTEISTO ... 40
4.6 JARRUT JA JOUSITUS ... 41
4.6.1 JARRUT ... 41
4.6.2 JOUSITUS ... 41
4.7 KORI JA RUNKO ... 41
4.7.1 OHJAUS ... 41
4.7.2 SUOJALEVYT ... 41
4.7.3 TURVAKEHIKKO ... 41
4.7.4 PAINO ... 42
4.7.5 LISÄPAINOT ... 43
4.7.6 AKSELIVÄLI ... 43
4.8 RENKAAT JA VANTEET ... 43

4.8.1 RENKAAT ... 43
4.8.2 VANTEET ... 43
4.9 SISUSTUS ... 43
4.9.1 KORI ... 43
4.9.2 MITTARIT ... 43
4.9.3 ISTUIN ... 44
4.9.4 LATTIA ... 44
4.9.5 TUULILASI ... 44
4.9.6 SIIVET / SPOILERIT ... 44
4.10 SÄHKÖT ... 44
4.10.1 AKUT ... 44
4.10.2 DELAY BOXIT / APULAITTEET ... 44
4.10.3 SYTYTYSVIRRAN KATKAISIJA (PÄÄVIRTA) ... 44
4.11 LISÄLAITTEET ... 44
4.11.1 TIETOKONEET / TALLENTIMET ... 44
4.11.2 SÄHKÖISET SÄÄTIMET ... 45
4.11.3 LÄMMITYSKÄYTTÖ ... 45
4.11.4 STAGE APUVÄLINEET ... 45
4.11.5 KAKSISUUNTAINEN RADIOYHTEYS ... 45
4.11.6 HINAUS ... 45
4.11.7 TURVALIPPU ... 45
4.11.8 KILPAILUNUMERO ... 45

5 ORIGINAL STREET (OS) ... 46

5.1 KULJETTAJA ... 46
5.2 HYVÄKSYTYT AJONEUVOT ... 46
5.2.1 KILPAILUKATSASTUS ... 46
5.2.2 LISENSSI ... 46
5.3 MOOTTORI ... 46
5.3.1 MOOTTORI ... 46
5.3.2 POLTTOAINE ... 47
5.3.3 PAKOPUTKISTO ... 47
5.3.4 AHDIN ... 47
5.3.5 ILOKAASU ... 47
5.4 VAIHTEISTO ... 47
5.5 RUNKO JA ALUSTA ... 47
5.6 RENKAAT ... 48
5.7 KORI ... 48
5.8 KILPAILUNUMERO ... 49
5.9 KILPAILUMENETELMÄ ... 49

6 REAL JA TOP STREET (RS & TS) ... 50

6.1.1 RYHMÄJAKO ... 50
6.2 KULJETTAJA ... 50
6.3 MOOTTORI ... 50
6.4 MINIMIPAINOT ... 50
6.5 RENKAAT ... 50

7 PRO STREET (PS) ... 51

7.1 KULJETTAJA ... 51
7.2 MOOTTORI JA PAINO ... 51
7.2.1 IMUSARJA ... 52
7.2.2 ILOKAASU ... 52
7.2.3 AHDIN ... 52
7.2.4 PAKOPUTKISTO ... 52
7.2.5 HUOHOTIN ... 52

7.3 KYTKIN, VAUHTIPYÖRÄ JA KYTKIMENSUOJA ... 52
7.4 VAIHTEISTO ... 53
7.5 JARRUT ... 53
7.6 ALUSTA ... 53
7.7 RUNKO ... 53
7.8 JARRUVARJO ... 53
7.9 TURVAKEHIKKO ... 53
7.10 VANTEET ... 53
7.11 RENKAAT ... 53
7.12 KORI ... 53
7.13 SISUSTA ... 53
7.14 AUTON VARUSTEET ... 54

8 SUPER PRO STREET (SPS) ... 55

9 SPORTSMAN ET, PRO ET & SUPER PRO ET (SET, PET, SPET) ... 56

9.1 KULJETTAJA ... 56
9.2 SALLITUT AJONEUVOT ... 56
9.3 MOOTTORI ... 57
9.3.1 PAKOKAASUJÄRJESTELMÄ ... 57
9.3.2 POLTTOAINE ... 57
9.3.3 POLTTOAINEJÄRJESTELMÄ ... 57
9.3.4 POLTTOAINEEN SYÖTTÖ ... 57
9.3.5 NESTEIDEN YLIVUOTOSÄILIÖ ... 57
9.3.6 ILOKAASU ... 57
9.3.7 MEKAANINEN AHDIN, TURBOAHDIN ... 58
9.3.8 VENTTIILIKOPAT ... 58
9.4 VOIMANSIIRTO ... 58
9.4.1 KYTKIN, VAUHTIPYÖRÄ, VAUHTIPYÖRÄNSUOJUS ... 58
9.4.2 VOIMANSIIRTO ... 58
9.4.3 TAKA-AKSELI ... 58
9.4.4 VAIHDELAATIKKO, JÄLKITUOTANTOPLANEETTAVAIHTEISTO ... 58
9.4.5 VAIHDELAATIKKO, AUTOMAATTIVAIHTEISTO ... 59
9.5 JARRUT JA JOUSITUS ... 59
9.5.1 JARRUT ... 59
9.5.2 OHJAUS ... 59
9.5.3 JOUSITUS, ALTERED, DRAGSTER, FUNNY CAR ... 59
9.5.4 JOUSITUS, ALKUPERÄIS-TYYPPINEN KORI ... 59
9.5.5 WHEELIE BARS ... 59
9.6 RUNKO ... 60
9.6.1 LISÄPAINOT ... 60
9.6.2 KULJETTAJAN SUOJALEVY ... 60
9.6.3 MAAVARA ... 60
9.6.4 JARRUVARJO ... 60
9.6.5 TURVAKAARI ... 60
9.6.6 TURVAKEHIKKO ... 60
9.6.7 AKSELIVÄLI ... 60
9.7 RENKAAT JA VANTEET ... 61
9.7.1 RENKAAT ... 61
9.7.2 VANTEET ... 61
9.8 SISUSTUS ... 61
9.8.1 ISTUIMET ... 61
9.8.2 OHJAAMON PELLIT ... 61
9.8.3 VERHOILU ... 61
9.8.4 IKKUNAVERKKO ... 61
9.9 KORI ... 61

9.9.1 ILMANOHJAIMET ... 61
9.9.1.1 ALTEREDIT, DRAGSTERIT ... 61
9.9.1.2 KORILLISET AUTOT ... 61
9.9.1.3 ALTERED-TYYPPISET AJONEUVOT ... 62
9.9.1.4 DRAGSTERIT ... 62
9.9.1.5 UMPIKORISET AJONEUVOT ... 62
9.9.2 TULIPELTI ... 62
9.9.3 LATTIA ... 62
9.9.4 KONEPELTI ... 62
9.9.5 TUULILASI, IKKUNAT ... 62
9.9.5.1 ALTEREDIT, DRAGSTERIT ... 62
9.9.5.2 UMPIKORISET AUTOT ... 62
9.10 SÄHKÖJÄRJESTELMÄ ... 63
9.10.1 AKUT ... 63
9.10.2 SYTYTYSJÄRJESTELMÄ ... 63
9.10.3 MITTARISTO ... 63
9.10.4 PÄÄVIRTAKATKAISIJA ... 63
9.10.5 TAKAVALOT ... 63
9.11 APULAITTEET JA AVUSTAJAT ... 63
9.11.1 AJOTIETOKONE ... 63
9.11.2 TIEDONKERUULAITE ... 63
9.11.3 SAMMUTUSJÄRJESTELMÄ ... 63
9.11.4 HINAUSAJONEUVO ... 63
9.11.5 LÄMMITYSKÄYTTÖ ... 64
10 SUPER STREET (SST) ... 65
11 SUPER GAS (SG) ... 66
12 SUPER COMP (SC) ... 67
13 STOCK ELIMINATOR (S) ... 68
13.1 KULJETTAJA ... 68
13.2 LUOKKAMERKINNÄT ... 68
13.3 STOCK CARS ... 68
13.3.1 LUOKKAJAKO ... 68
13.3.2 MOOTTORI ... 69
13.3.2.1 ILMANSUODATTIMET ... 69
13.3.2.2 BLUEPRINTING ... 69
13.3.2.3 NOKKA-AKSELI/NOSTAJAT ... 69
13.3.2.4 KAASUTIN ... 69
13.3.2.5 KIERTOKANGET ... 70
13.3.2.6 SYLINTERIKANNET ... 70
13.3.2.7 MOOTTORI ... 70
13.3.2.8 KORVAAVAT OSAT ... 71
13.3.2.9 PAKOKAASUJÄRJESTELMÄ ... 71
13.3.2.10 TUULETIN, LATURI JA VESIPUMPPU ... 71
13.3.2.11 POLTTOAINE ... 71
13.3.2.12 POLTTOAINEENRUISKUTUS ... 71
13.3.2.13 POLTTOAINEJÄRJESTELMÄ ... 71
13.3.2.14 TIIVISTEET ... 72
13.3.2.15 POLTTOAINESÄILIÖ ... 72
13.3.2.16 IMUSARJA ... 72
13.3.2.17 VÄLIJÄÄHDYTIN ... 72
13.3.2.18 ÖLJYPOHJA ... 72
13.3.2.19 ÖLJYPUMPPU ... 72
13.3.2.20 MÄNNÄT ... 72
13.3.2.21 JÄÄHDYTIN ... 73
13.3.2.22 KEINUVIVUT ... 73

13.3.2.23 SYTYTYSTULPAT ... 73
13.3.2.24 KAASUVIVUSTO ... 73
13.3.2.25 TORQUE STRAP ... 73
13.3.2.26 TURBOAHDIN ... 73
13.3.2.27 VENTTIILIKOPAT ... 73
13.3.2.28 VENTTIILIJOUSET ... 73
13.3.3 VOIMANSIIRTO ... 73
13.3.3.1 KYTKIN, VAUHTIPYÖRÄ JA KYTKIMEN SUOJA ... 73
13.3.4 VOIMANSIIRTO ... 74
13.3.4.1 TAKA-AKSELI ... 74
13.3.5 VAIHTEISTO, AUTOMAATTI ... 74
13.3.6 VAIHTEISTO, MANUAALI ... 75
13.3.7 PYÖRÄNRIPUSTUS JA JARRUT ... 75
13.3.7.1 JARRUT ... 75
13.3.7.2 OHJAUSTEHOSTIN ... 75
13.3.7.3 ISKUNVAIMENTIMET ... 75
13.3.7.4 JOUSITUS, EDESSÄ ... 75
13.3.7.5 JOUSITUS, TAKANA ... 75
13.3.7.6 TRACTION BARS ... 76
13.3.7.7 WHEELIE BARS ... 76
13.3.8 RUNKO ... 76
13.3.8.1 LISÄPAINO ... 76
13.3.8.2 PUSKURIT ... 76
13.3.8.3 RUNKO ... 76
13.3.8.4 MAAVARA ... 76
13.3.8.5 MOOTTORIN KIINNIKKEET ... 77
13.3.8.6 JARRUVARJO ... 77
13.3.8.7 TURVAKAARI ... 77
13.3.8.8 TURVAKEHIKON PEHMUSTE ... 77
13.3.8.9 PAINO ... 77
13.3.9 AKSELIVÄLI ... 77
13.3.9.1 RENKAAT JA VANTEET ... 77
13.3.9.2 RENKAAT ... 77
13.3.9.3 VANTEET ... 78
13.3.10 SISUSTUS ... 78
13.3.10.1 OHJAUSPYÖRÄ ... 78
13.3.11 SISUSTUS ... 78
13.3.11.1 IKKUNAVERKKO ... 78
13.3.12 KORI ... 78
13.3.12.1 LOKASUOJAT ... 78
13.3.12.2 SISÄLOKASUOJAT ... 78
13.3.12.3 TULISEINÄ ... 78
13.3.12.4 LATTIA ... 79
13.3.12.5 ETUSÄLEIKKÖ ... 79
13.3.12.6 KONEPELTI ... 79
13.3.12.7 KATUVARUSTUS ... 79
13.3.13 TUULILASI, IKKUNAT ... 79
13.3.14 SÄHKÖJÄRJESTELMÄ ... 79
13.3.14.1 AKKU ... 79
13.3.14.2 DELAY BOX / LAITE ... 79
13.3.14.3 SYTYTYSJÄRJESTELMÄ ... 79
13.3.14.4 MITTARISTO ... 80
13.3.14.5 PÄÄVIRTAKATKAISIJA ... 80
13.3.14.6 STARTTIMOOTTORI ... 80
13.3.15 APUJÄRJESTELMÄT ... 80
13.3.15.1 TIETOKONEET / TALLENTIMET ... 80
13.3.15.2 HINAUSAUTO ... 80
13.3.15.3 LÄMMITYSKÄYTTÖ ... 80

13.3.16 KULJETTAJAN SIJOITTAMINEN AUTOON 80
13.3.17 KULJETTAJAN PAINO 80
13.3.17.1 TURVAVYÖT 80

14 SUPER STOCK ELIMINATOR (SS) 81

14.1 KULJETTAJA 81
14.2 LUOKKAMERKINNÄT 81
14.3 SUPER STOCK 81
14.3.1 LUOKKAJAKO 82
14.3.2 MOOTTORI 82
14.3.2.1 ILMANSUODATTIMET 82
14.3.2.2 BLUEPRINTING 82
14.3.2.3 NOKKA-AKSELI 82
14.3.2.4 KIERTOKANGET 82
14.3.2.5 SYLINTERIN KANNET 83
14.3.2.6 MOOTTORI 83
14.3.2.7 KORVAAVAT OSAT 84
14.3.2.8 PAKOSARJAT 84
14.3.2.9 TUULETIN, LATURI, VESIPUMPPU 84
14.3.2.10 POLTTOAINE 84
14.3.2.11 POLTTOAINEJÄRJESTELMÄ 84
14.3.2.12 TIIVISTEET 84
14.3.2.13 POLTTOAINESÄILIÖ 84
14.3.2.14 IMUSARJA 84
14.3.2.15 VÄLIJÄÄHDYTIN 85
14.3.2.16 ÖLJYPOHJA 85
14.3.2.17 ÖLJYPUMPPU 85
14.3.2.18 MÄNNÄT 85
14.3.2.19 JÄÄHDYTIN 85
14.3.3 VOIMANSIIRTO 85
14.3.3.1 KYTKIN, VAUHTIPYÖRÄ JA KYTKIMENSUOJA 85
14.3.3.2 KARDAANI 85
14.3.3.3 TAKA-AKSELI 85
14.3.3.4 VAIHTEISTO, AUTOMAATTI 86
14.3.3.5 VAIHTEISTO, MANUAALI 86
14.3.3.6 VAIHTEISTOSUOJA, AUTOMAATTI 86
14.3.4 PYÖRÄNRIPUSTUS JA JARRUT 86
14.3.4.1 JARRUT 86
14.3.4.2 ISKUNVAIMENTIMET 87
14.3.4.3 OHJAUS 87
14.3.4.4 PYÖRÄNRIPUSTUS, EDESSÄ 87
14.3.4.5 PYÖRÄNRIPUSTUS, TAKANA 87
14.3.4.6 WHEELIE BARS 87
14.3.5 RUNKO 88
14.3.5.1 LISÄPAINO 88
14.3.5.2 PUSKURIT 88
14.3.5.3 RUNKO 88
14.3.5.4 MAAVARA 88
14.3.5.5 MOOTTORIKIINNIKKEET 88
14.3.5.6 JARRUVARJO 88
14.3.5.7 TURVAKAARI 88
14.3.5.8 TURVAKEHIKKO 89
14.3.5.9 TURVAKEHIKON PEHMUSTE 89
14.3.5.10 PAINO 89
14.3.5.11 AKSELIVÄLI 89
14.3.6 RENKAAT JA VANTEET 89
14.3.6.1 RENKAAT 89
14.3.6.2 VANTEET 89

14.3.7 SISUSTUS ... 89
14.3.7.1 OHJAUSPYÖRÄ ... 89
14.3.7.2 VERHOILU ... 90
14.3.7.3 IKKUNAVERKKO ... 90
14.3.8 KORI ... 90
14.3.8.1 SISÄLOKASUOJAT ... 90
14.3.8.2 TULISEINÄ ... 90
14.3.8.3 LATTIA ... 90
14.3.8.4 ETUSÄLEIKKÖ ... 90
14.3.8.5 KONEPELTI ... 91
14.3.8.6 KATUVARUSTUS ... 91
14.3.8.7 PYÖRÄNAUKOT TAKANA ... 91
14.3.9 SÄHKÖJÄRJESTELMÄ ... 91
14.3.9.1 AKKU ... 91
14.3.9.2 DELAY BOX / LAITTEET ... 91
14.3.9.3 SYTYTYSJÄRJESTELMÄ ... 91
14.3.9.4 MITTARISTO ... 91
14.3.9.5 PÄÄVIRTAKATKAISIJA ... 91
14.3.9.6 STARTTIMOOTTORI ... 91
14.3.10 APUJÄRJESTELMÄT ... 91
14.3.10.1 TIETOKONEET / TALLENTIMET ... 91
14.3.10.2 HINAUSAUTO ... 92
14.3.10.3 LÄMMITYSKÄYTTÖ ... 92
14.3.11 KULJETTAJAN SIJOITTAMINEN AUTOON ... 92
14.4 SUPER STOCK/GT ... 92
14.4.1 KULJETTAJA ... 92
14.4.2 LUOKKAMERKINNÄT ... 92
14.4.3 LUOKKAJAKO ... 92
14.4.4 MOOTTORI ... 93
14.4.5 VOIMANSIIRTO ... 93
14.4.5.1 VAIHTEISTONSUOJA, AUTOMAATTI ... 93
14.4.6 JOUSITUS, JARRUT ... 93
14.4.6.1 JARRUT ... 93
14.4.6.2 OHJAUS, ETUVETOISESTA TAKAVETOISEKSI MUUTETUT AUTOT ... 93
14.4.6.2.1 PYÖRÄNRIPUSTUS, Edessä ... 93
14.4.7 PUSKURI ... 94
14.4.8 RUNKO, ETUVETOISESTA TAKAVETOISEKSI MUUTETUT AUTOT ... 94
14.4.8.1 TURVAKAARI ... 94
14.4.8.2 TURVAKEHIKKO ... 94
14.4.8.3 PAINO ... 94
14.4.9 SISUSTUS ... 94
14.4.9.1 KOJETAULU ... 94
14.4.9.2 VERHOILU ... 95
14.4.9.3 SISÄLOKASUOJAT ... 95
14.4.9.4 TULISEINÄ ... 95
14.4.9.5 LATTIA ... 95
14.4.10 SÄHKÖJÄRJESTELMÄ ... 95
14.4.10.1 VIRRANJAKAJA ... 95
14.5 GT / TRUCK ... 95
14.6 MODIFIED STOCK ... 95
14.6.1 KULJETTAJA ... 95
14.6.2 LUOKKAMERKINNÄT ... 96
14.6.3 LUOKKAJAKO ... 96
14.6.4 MOOTTORI ... 96
14.6.4.1 KAASUTIN ... 96
14.6.4.2 SYLINTERIKANNET ... 96
14.6.4.3 MOOTTORI ... 97
14.6.4.4 TUULETIN, LATURI, VESIPUMPPU ... 97

14.6.4.5 POLTTOAINEJÄRJESTELMÄ ... 97
14.6.4.6 IMUSARJA ... 97
14.6.4.7 ÖLJYPUMPPU ... 97
14.6.4.8 ÖLJYJÄRJESTELMÄ ... 97
14.6.5 VOIMANSIIRTO ... 97
14.6.5.1 TAKA-AKSELI ... 97
14.6.5.2 VAIHTEISTO, AUTOMAATTI ... 97
14.6.5.3 VAIHTEISTO, MANUAALI ... 98
14.6.5.4 VAIHTEISTONSUOJA ... 98
14.6.6 JOUSITUS, JARRUT ... 98
14.6.6.1 OHJAUS, ETUVETOISESTA TAKAVETOISEKSI MUUTETUT AUTOT ... 98
14.6.6.2 PYÖRÄNRIPUSTUS, EDESSÄ ... 98
14.6.6.3 WHEELIE BARS ... 98
14.6.7 RUNKO ... 99
14.6.7.1 PUSKURI ... 99
14.6.7.2 RUNKO, ETUVETOISESTA TAKAVETOISEKSI MUUTETUT AUTOT ... 99
14.6.7.3 TURVAKAARI ... 99
14.6.7.4 TURVAKEHIKKO ... 99
14.6.7.5 PAINO ... 99
14.6.7.6 AKSELIVÄLI ... 99
14.6.8 RENKAAT JA VANTEET ... 99
14.6.9 SISUSTUS ... 99
14.6.9.1 KOJETAULU ... 99
14.6.9.2 VERHOILU ... 99
14.6.10 KORI ... 100
14.6.10.1 LOKASUOJAT ... 100
14.6.10.2 TULISEINÄ ... 100
14.6.10.3 LATTIA ... 100
14.6.10.4 KONEPELTI ... 100
14.6.10.5 SPOILERIT ... 100
14.6.10.6 TAKAPYÖRÄNAUKOT ... 101
14.6.10.7 TUULILASI, IKKUNAT ... 101
14.6.11 SÄHKÖJÄRJESTELMÄ ... 101
14.6.11.1 SYTYTYSJÄRJESTELMÄ ... 101
14.7 MODIFIED TRUCK ... 101
14.8 MODIFIED ... 101
14.8.1 KULJETTAJA ... 101
14.8.2 LUOKKAMERKINNÄT ... 101
14.8.3 LUOKKAJAKO ... 102
14.8.4 MOOTTORI ... 102
14.8.4.1 KAASUTIN ... 102
14.8.4.2 SYLINTERIKANNET ... 102
14.8.4.3 MOOTTORI ... 102
14.8.4.4 TUULETIN, LATURI, VESIPUMPPU ... 102
14.8.4.5 POLTTOAINEJÄRJESTELMÄ ... 102
14.8.4.6 ÖLJYPUMPPU ... 103
14.8.4.7 JÄÄHDYTIN ... 103
14.8.5 VOIMANSIIRTO ... 103
14.8.5.1 TAKA-AKSELI ... 103
14.8.5.2 VAIHTEISTO, AUTOMAATTI ... 103
14.8.5.3 VAIHTEISTO, MANUAALI ... 103
14.8.5.4 VAIHTEISTOSUOJA ... 103
14.8.6 JOUSITUS, JARRUT ... 103
14.8.6.1 OHJAUS, ETUVETOISESTA TAKAVETOISEKSI MUUTETUT AUTOT ... 103
14.8.6.2 PYÖRÄNRIPUSTUS, EDESSÄ ... 103
14.8.6.3 WHEELIE BARS ... 104
14.8.7 RUNKO ... 104
14.8.7.1 PUSKURIT ... 104

14.8.7.2 RUNKO, ETUVETOISESTA TAKAVETOISEKSI MUUTETUT AUTOT ... 104
14.8.7.3 JARRUVARJO ... 104
14.8.7.4 TURVAKEHIKKO ... 104
14.8.7.5 PAINO ... 104
14.8.7.6 AKSELIVÄLI ... 104
14.8.8 RENKAAT JA VANTEET ... 104
14.8.8.1 RENKAAT ... 104
14.8.8.2 VANTEET ... 105
14.8.9 SISUSTUS ... 105
14.8.9.1 KOJETAULU ... 105
14.8.9.2 VERHOILU ... 105
14.8.9.3 IKKUNAVERKKO ... 105
14.8.10 KORI ... 105
14.8.10.1 LOKASUOJAT ... 105
14.8.10.2 TULIPELTI ... 105
14.8.10.3 LATTIA ... 105
14.8.10.4 KONEPELTI ... 106
14.8.10.5 SPOILERIT ... 106
14.8.10.6 TUULILASI, IKKUNAT ... 106
14.8.11 SÄHKÖJÄRJESTELMÄ ... 106
14.8.11.1 SYTYTYSJÄRJESTELMÄ ... 106
14.9 SUPER STOCK / MX ... 106

15 COMPETITION ELIMINATOR (COMP) ... 107

15.1 KULJETTAJA ... 107
15.2 DRAGSTER (D) ... 107
15.2.1 SALLITUT AUTOT ... 107
15.2.2 AUTOJEN MERKITSEMINEN ... 107
15.2.3 LUOKKAJAKO ... 107
15.2.4 TEKNISET MÄÄRÄYKSET ... 108
15.2.5 MOOTTORI ... 108
15.2.5.1 PAKOSARJAT ... 108
15.2.5.2 POLTTOAINE ... 108
15.2.5.3 POLTTOAINEJÄRJESTELMÄ ... 108
15.2.5.4 NESTEIDEN YLIVUOTOASTIA ... 108
15.2.5.5 ÖLJYJÄRJESTELMÄ ... 109
15.2.5.6 ALIPAINEPUMPPU ... 109
15.2.5.7 KAASUVIVUSTO ... 109
15.2.5.8 KOMPRESSORIAHDIN ... 109
15.2.5.9 TURBO ... 109
15.2.5.10 ILOKAASU ... 109
15.2.5.11 HUOHOTTIMET ... 109
15.2.6 VOIMANSIIRTO ... 109
15.2.6.1 KYTKIN, VAUHTIPYÖRÄ JA KYTKIMENSUOJA ... 109
15.2.6.2 VOIMALINJA ... 109
15.2.6.3 TAKA-AKSELI ... 110
15.2.6.4 VAIHTEISTO ... 110
15.2.6.5 PAINOVÄHENNYS ... 110
15.2.6.6 VAIHTEISTONSUOJA, AUTOMAATTIVAIHTEISTO ... 110
15.2.7 JARRUT JA JOUSITUS ... 110
15.2.7.1 JARRUT ... 110
15.2.7.2 OHJAUS ... 110
15.2.7.3 JOUSITUS ... 110
15.2.7.4 WHEELIE BARS ... 111
13.1.7 111
15.2.7.5 LISÄPAINOT ... 111
15.2.7.6 SUOJALEVY ... 111
15.2.7.7 MAAVARA ... 111

15.2.7.8 JARRUVARJO ... 111
15.2.7.9 PINION TUKI ... 111
15.2.7.10 TURVAKEHIKKO ... 111
15.2.7.11 AKSELIVÄLI JA RAIDELEVEYS ... 111
15.2.8 RENKAAT JA VANTEET ... 111
15.2.8.1 RENKAAT ... 111
15.2.8.2 TAKARENKAAT, SLICKSIT ... 111
15.2.8.3 ETURENKAAT ... 112
15.2.8.4 VANTEET ... 112
15.2.9 SISUSTA ... 112
15.2.9.1 VERHOILU ... 112
15.2.9.2 KULJETTAJAN ISTUIN ... 112
15.2.10 KORI ... 112
15.2.10.1 SPOILERIT, SIIVET ... 112
15.2.10.2 KORI ... 112
15.2.10.3 TUULILASI ... 112
15.2.11 SÄHKÖJÄRJESTELMÄ ... 112
15.2.11.1 AKUT ... 112
15.2.11.2 DELAY BOXIT/KOJEET ... 113
15.2.11.3 SYTYTYSJÄRJESTELMÄ ... 113
15.2.11.4 PÄÄKYTKIN ... 113
15.2.11.5 TAKAVALO ... 113
15.2.12 APUJÄRJESTELMÄT ... 113
15.2.12.1 TIETOKONEET/TIEDON TALLENTAJAT ... 113
15.2.12.2 SAMMUTUSJÄRJESTELMÄ ... 113
15.2.12.3 KÄYNNISTYS ... 113
15.2.12.4 HINAUSAUTO ... 113
15.2.12.5 LÄMMITYSKÄYTTÖ ... 113
15.2.13 KULJETTAJAN SIJOITTAMINEN AUTOON ... 113
15.3 ALTERED (A) ... 114
15.3.1 KULJETTAJA ... 114
15.3.2 SALLITUT AUTOT ... 114
15.3.3 AUTOJEN MERKITSEMINEN ... 114
15.3.4 LUOKKAJAKO ... 114
15.4 TEKNISET MÄÄRÄYKSET ... 115
15.4.1 MOOTTORI ... 115
15.4.1.1 TAKAMOOTTORI ... 115
15.4.1.2 PAKOSARJAT ... 116
15.4.1.3 POLTTOAINE ... 116
15.4.1.4 POLTTOAINEJÄRJESTELMÄ ... 116
15.4.1.5 NESTEIDEN YLIVUOTOASTIA ... 116
15.4.1.6 ÖLJYJÄRJESTELMÄ ... 116
15.4.1.7 KAASUVIVUSTO ... 116
15.4.1.8 KOMPRESSORIAHDIN ... 116
15.4.1.9 TURBO ... 116
15.4.1.10 ILOKAASU ... 116
15.4.1.11 HUOHOTTIMET ... 116
15.4.1.12 ALIPAINEPUMPPU ... 116
15.4.2 VOIMANSIIRTO ... 117
15.4.2.1 KYTKIN, VAUHTIPYÖRÄ JA KYTKIMENSUOJA ... 117
15.4.2.2 KARDAANI ... 117
15.4.2.3 TAKA-AKSELI ... 117
15.4.2.4 VAIHTEISTO ... 117
15.4.2.5 PAINOVÄHENNYS ... 117
15.4.2.6 VAIHTEISTOSUOJA, AUTOMAATTIVAIHTEISTO ... 117
15.4.3 JARRUT JA JOUSITUS ... 118
15.4.3.1 JARRUT ... 118
15.4.3.2 OHJAUS ... 118

15.4.3.3 JOUSITUS ... 118
15.4.3.4 HALLITTAVUUS ... 118
15.4.3.5 REAKTIOTANGOT ... 118
15.4.3.6 WHEELIE BARS ... 118
15.4.4 RUNKO ... 118
15.4.4.1 LISÄPAINOT ... 118
15.4.4.2 PUSKURIT ... 118
15.4.4.3 MAAVARA ... 118
15.4.4.4 JARRUVARJO ... 119
15.4.4.5 TURVAKEHIKKO ... 119
15.4.4.6 AKSELIVÄLI, ALTEREDIT JA ROADSTERIT ... 119
15.4.4.7 AKSELIVÄLI, FUNNY CARIT ... 119
15.4.4.8 AKSELIVÄLI, ALTEREDIT TYYPPI 2 ... 119
15.4.5 RENKAAT JA VANTEET ... 119
15.4.5.1 RENKAAT ... 119
15.4.5.2 TAKARENKAAT, SLICKSIT ... 119
15.4.5.3 VANTEET ... 119
15.4.6 SISUSTA ... 119
15.4.6.1 OHJAAMO ... 119
15.4.6.2 KULJETTAJAN ISTUIN ... 120
15.4.6.3 IKKUNAVERKKO ... 120
15.4.7 KORI ... 120
15.4.7.1 SPOILERIT, SIIVET ... 120
15.4.7.2 KORI, AUTOT TYYPPI 1 ... 120
15.4.7.3 KORI, AUTOT TYYPPI 2 ... 120
15.4.7.4 PALOSEINÄ, LATTIA ... 120
15.4.7.5 KONEPELTI, SCOOPPI ... 120
15.4.7.6 PYÖRÄKOTELOT ... 120
15.4.7.7 TUULILASI, TUULENOHJAIMET, SIVUIKKUNAT ... 120
15.4.8 SÄHKÖJÄRJESTELMÄ ... 121
15.4.8.1 AKUT ... 121
15.4.8.2 DELAY BOXIT/KOJEET ... 121
15.4.8.3 SYTYTYSJÄRJESTELMÄ ... 121
15.4.8.4 PÄÄVIRTAKYTKIN ... 121
15.4.8.5 TAKAVALO ... 121
15.4.9 APUJÄRJESTELMÄT ... 121
15.4.9.1 TIETOKONEET/TIEDON TALLENTAJAT ... 121
15.4.9.2 SAMMUTUSJÄRJESTELMÄ ... 121
15.4.9.3 KÄYNNISTYS ... 121
15.4.9.4 HINAUSAUTO ... 121
15.4.9.5 LÄMMITYSKÄYTTÖ ... 121
15.4.10 KULJETTAJAN SIJOITTAMINEN AUTOON ... 121

16 TOP DOORSLAMMER (TD) ... 122

16.1 KULJETTAJA ... 122
16.2 MOOTTORI ... 122
16.2.1 ILOKAASU ... 122
16.2.2 TURBOAHDIN ... 122
16.2.3 AHDIN ... 122
16.3 STARTTI ... 123
16.4 VOIMANSIIRTO ... 123
16.4.1 KYTKIN, VAUHTIPYÖRÄ ... 123
16.4.2 VAIHTEISTO ... 123
16.4.3 TAKA-AKSELI ... 123
16.5 RUNKO ... 123
16.5.1 ALUSTA ... 123
16.5.2 RUNKO/TURVAKEHIKKO ... 123

16.6 RENKAAT JA VANTEET ... 123
16.6.1 VANTEET ... 123
16.7 KORI ... 123
16.7.1 AUTON VARUSTEET ... 123
17 660 DRAGS (1/8 MILE) ... 124
18 NO PREP CHALLENGE (NP) ... 125
19 VINTAGE DRAGS (1/8 MILE) ... 126
19.1 KILPAILUMENETELMÄ ... 126
19.2 TEKNISET SÄÄNNÖT ... 126
20 PRO MODIFIED (PM) ... 127
21 PRO STOCK (PRO) ... 128
22 TOP METHANOL (TMD, TMFC) ... 129
22.1 TOP METHANOL DRAGSTER (TMD) ... 129
22.2 TOP METHANOL FUNNY CAR (TMFC) ... 129
23 FUNNY CAR (FC) ... 130
24 TOP FUEL (TF) ... 131
25 TEKNISET YLEISSÄÄNNÖT ... 132
25.1 MOOTTORI ... 132
25.1.1 JÄÄHDYTYSJÄRJESTELMÄ ... 132
25.1.2 MOOTTORI ... 132
25.1.3 PAKOKAASUPOISTO ... 133
25.1.4 ÄÄNENVAIMENNUS ... 133
25.1.5 KAASUTTIMEN ROISKESUOJAT ... 133
25.1.6 POLTTOAINEJÄRJESTELMÄ ... 133
25.1.7 VÄLIJÄÄHDYTIN ... 135
25.1.8 VESIRUISKU ... 135
25.1.9 POLTTOAINE ... 135
25.1.10 NESTEIDEN YLIVUOTO ... 137
25.1.11 MOOTTORIN SUOJAVAIPPA ... 137
25.1.12 VOITELUJÄRJESTELMÄ ... 138
25.1.13 MEKAANINEN AHDIN ... 138
25.1.14 AHTIMEN TURVAPIDIKKEET ... 138
25.1.15 KAASULÄPPÄ ... 139
25.1.16 HUOHOTTIMET JA HUOHOTINPUTKET ... 139
25.2 VOIMANSIIRTO ... 139
25.2.1 TURVATANGOT (ANTI-BLOWBACK DEVICE) ... 139
25.2.2 VETOAKSELIN PIDIKKEET ... 139
25.2.3 KYTKIN ... 139
25.2.4 KARDAANIAKSELI ... 140
25.2.5 KARDAANILENKIN MÄÄRITELMÄ ... 140
25.2.6 KARDAANIN SUOJAPUTKEN MÄÄRITELMÄ ... 140
25.2.7 VAUHTIPYÖRÄ ... 141
25.2.8 KYTKIMENSUOJA & MOOTTORILEVY: YLEISTÄ ... 141
25.2.8.1 KYTKIMENSUOJA: TF JA FC ... 142
25.2.8.2 KYTKIMENSUOJA: TMD JA TMFC ... 142
25.2.8.3 KYTKIMENSUOJA: PRO STOCK JA COMP ... 142
25.2.8.4 KYTKIMENSUOJA: MUUT RYHMÄT ... 142
25.2.9 TAKA-AKSELISTO ... 143
25.2.10 VAIHTEISTO ... 143
25.2.10.1 VAIHTEISTO, AFTERMARKET PLANEETTAVAIHTEISTO ... 143
25.2.10.2 VAIHTEISTO, AUTOMAATTI ... 143

25.2.10.3 VAIHTEISTON SUOJAKAUKALO ... 143
25.3 JARRUT JA JOUSITUS ... 144
25.3.1 JARRUT ... 144
25.3.2 ISKUNVAIMENTIMET ... 144
25.3.3 OHJAUS ... 144
25.3.4 JOUSITUS ... 145
25.3.5 TRACTION BARSIEN KIINNITYKSET ... 145
25.3.6 WHEELIE BARS ... 146
25.4 KORI JA RUNKO ... 146
25.4.1 ASENTO, AJETTAVUUS ... 146
25.4.2 LISÄPAINOT ... 146
25.4.3 KULJETTAJAN SUOJALEVY ... 147
25.4.4 RUNKO ... 148
25.4.5 MAAVARA ... 149
25.4.6 SÄRÖTARKISTUSTODISTUKSET ... 149
25.4.7 KIINNITYSVÄLINEET ... 149
25.4.8 JARRUVARJOT ... 149
25.4.9 PINION SUPPORT ... 150
25.4.10 TURVAKAARI ... 150
25.4.11 TURVAKEHIKKO ... 151
25.4.12 AKSELIVÄLI ... 157
25.5 RENKAAT JA VANTEET: ... 157
25.5.1 RENKAAT ... 157
25.5.2 VANTEET ... 157
25.6 AUTON SISUS ... 158
25.6.1 OHJAAMO ... 158
25.6.2 VERHOILU, ISTUIMET ... 158
25.6.3 IKKUNAVERKKO ... 159
25.7 KORI ... 159
25.7.1 ILMANOHJAIMET, SPOILERIT ... 159
25.7.2 KILPAILUNUMEROT ... 159
25.7.3 LOKASUOJAT ... 160
25.7.4 TULISEINÄT ... 160
25.7.5 LATTIAT ... 161
25.7.6 KONEPELLIN ILMANOTTO (SCOOP) ... 161
25.7.7 TUULISUOJAIN ... 161
25.7.8 TUULILASI, IKKUNAT ... 161
25.8 SÄHKÖLAITTEET, KONTROLLI ... 162
25.8.1 AKUT ... 162
25.8.2 DELAY BOXES (VIIVEJÄRJESTELMÄT) ... 162
25.8.3 SYTYTYSVIRTA ... 163
25.8.4 PÄÄVIRTAKATKAISIN ... 163
25.8.5 KÄYNNISTINMOOTTORIT ... 164
25.8.6 TAKAVALOT ... 164
25.8.7 KATKAISIJAT ... 164
25.8.8 VAIHTOVALO ... 164
25.9 APUJÄRJESTELMÄT ... 164
25.9.1 TIETOKONE ... 164
25.9.2 TALLENTIMET ... 164
25.9.3 SAMMUTTIMET ... 165
25.9.4 GENERAATTORIT ... 166
25.9.5 TUNKIT JA PUKIT ... 166
25.9.6 NOSTIN ... 166
25.9.7 YLISUURET TRAILERIT ... 166
25.9.8 PAINEPULLOT ... 166
25.9.9 TYÖNTÖAISAT ... 166
25.9.10 TELEMETRIA ... 166

25.9.11 LUISTONESTO ... 167
25.9.12 HINAUSAUTOT ... 167
25.9.13 KAKSISUUNTAINEN RADIOYHTEYS ... 167
25.9.14 LÄMMITYSKÄYTTÖ ... 167
25.9.15 KAMERAN KIINNITYS ... 167
25.10 KULJETTAJA ... 167
25.10.1 VAATETUS ... 167
25.10.2 ULKOASU ... 168
25.10.3 KÄSIVARSIHIHNAT (ARM STRAPS) ... 168
25.10.4 ASIAPAPERIT ... 168
25.10.5 KULJETTAJAN KIINNITYS JA TURVAVYÖT ... 168
25.10.5.1 KULJETTAJAN KIINNITYS ... 168
25.10.5.2 TURVAVYÖT ... 169
25.10.6 PÄÄN SUOJUKSET ... 169
25.10.7 KYPÄRÄ JA AJOLASIT ... 170
25.10.8 PÄÄN JA NISKAN TUKI (HANS/FHR) ... 170
25.10.9 KILPA-AUTON/HUOLTOAUTON KULJETTAJAT JA MUKANAOLIJAT ... 171
25.10.10 KULJETTAJAN SUOJAVARUSTEET ... 171
25.10.11 MAINONTA JA MUU MATERIAALI ... 173

26 MUUTA HYÖDYLLISTÄ ... 174

26.1 LASKUKAAVOJA ... 174
26.2 MUUNTOTAULUKOITA ... 174
26.3 SFI SPESIFIKAATIOT ... 175
26.4 FHRA 2024 VAATIMUSTAULUKKO ... 178
26.5 SANASTO ... 179
26.6 LÄHETTÄJÄN MERKIT ... 180

1 YLEISET MÄÄRÄYKSET

1.1 AUTOURHEILUN KANSAINVÄLINEN JOHTO

Kansainvälinen Autoliitto FIA, on ainoa kansainvälinen urheiluelin, jolla on oikeus antaa määräyksiä autokilpailujen ja ennätysajojen järjestämisestä, valvomisesta ja kehittämisestä, sekä huolehtia näiden määräystensä toimeenpanosta. FIA:lla on ylin kansainvälinen tuomiovalta yllä mainituista asioista syntyvissä kiistoissa.

1.2 AUTOKILPAILUJEN KANSAINVÄLISET SÄÄNNÖT

Yllä mainittujen valtuuksiensa tasapuolista ja oikeudenmukaista soveltamista varten FIA on laatinut voimassa olevat kansainväliset säännöt.

1.3 AUTOURHEILUN KANSALLINEN JOHTO

FIA:n määräysten mukaisesti kuuluu autourheilun kansallinen johto kussakin sen jäsenmaassa valtuutetulle järjestölle ASN:lle, joka Suomessa on Autourheilun Kansallinen Keskusliitto, AKK ry.

AKK edustaa Suomen autourheilua FIA:ssa sekä johtaa ja valvoo maan autourheilua ja huolehtii kansainvälisten ja kansallisten sääntöjen noudattamisesta Suomessa.

1.4 LYHENNYKSET

FHRA	Finnish Hot Rod Association
AKK	Autourheilun Kansallinen Keskusliitto ry
ASN	Autorité Sportive Nationale - Ko. maan valtuutettu autourheilujärjestö, suomessa AKK
FIA	Fédération Internationale de l'Automobile - Kansainvälinen Autoliitto
NHRA	National Hot Rod Association, USA

1.5 KOTISIVUJA

FHRA	www.fhra.fi
AKK	www.autourheilu.fi
FIA	www.fia.com
Kilpailuilmoittautuminen	www.dragracing.eu
NHRA	www.nhraracer.com/
SFI Foundation Inc.	www.sfifoundation.com
Speedgroup	www.dragracingeurope.eu
Suomen antidopingtoimikunta ADT	www.suek.fi/
Svenska Bilsportförbundet	www.sbf.se

1.6 KILPAILU

Mikä tahansa ennätysyritys, luotettavuus- tai muu koe, matka-ajo, rallikilpailu tai rata-ajo, jossa ajetaan moottorikäyttöisillä ajoneuvoilla kilpailutarkoituksin.

1.7 KANSAINVÄLINEN KILPAILU

AKK:n Sääntökirjan 2024 mukaisesti.

1.8 KANSALLINEN KILPAILU

AKK:n Sääntökirjan 2024 mukaisesti.

1.9 RAJOITETTU KILPAILU

AKK:n Sääntökirjan 2024 mukaisesti.

1.10 SULJETTU KILPAILU

AKK:n Sääntökirjan 2024 mukaisesti.

1.11 KILPAILIJA

Kilpailuun osallistuva kilpailija (mainitaan myöhemmin kilpailija tai kuljettaja, riippuen kontekstista), jolla on FIA:n kilpailijalisenssi, jonka FIA/ASN on myöntänyt. Katso kohta 1.16 LISENSSI.

1.12 KILPAILUJEN JÄRJESTÄMINEN

Kilpailuja saavat järjestää FHRA:n jäsenyhdistykset, sillä edellytyksellä, että heillä on FHRA ry:n myöntämä lupa (perustuu AKK:n kanssa 8.6.2006 allekirjoitettuun sopimukseen).

1.13 ILMOITTAUTUMINEN

Ilmoittautuminen on kilpailijan ja järjestäjän välinen sopimus. Kilpailija on velvollinen osallistumaan kilpailuun, johon hän on ilmoittautunut ja hän saa jäädä pois kilpailusta ainoastaan pakottavan syyn (force majeure) vuoksi.

Ilmoittautumisesta ilmoitetaan järjestäjän julkaisemassa kilpailukutsussa/lisämäärätyksessä. Ilmoittautumisaika voi päättyä enintään 30 päivää ennen kilpailun ensimmäistä päivää. Mahdollisista myöhästymismaksuista ilmoitetaan lisämääräyksessä. Muilta osin muutokset kilpailukutsussa ja AKK:n Sääntökirjassa 2024 ja lisämääräyksissä.

1.14 KILPAILUAJONEUVON ILMOITTAMINEN

Samaa kilpailuajoneuvoa ei saa ilmoittaa yhtä kertaa enempää samaan kilpailuun. Kilpailija saa osallistua samassa kilpailussa kuhunkin ryhmään vain yhdellä kilpailuajoneuvolla.

1.15 KUMMISÄÄNTÖ

Kummisääntö tarkoittaa, että riittävän kokenut kilpailija, jolla on suoritettuna saman tai korkeamman tason kilpailijalisenssi, toimii neuvonantajana ja opastajana kaikkien lisenssiajotapahtumien aikana.

Junior-ryhmissä DR-C lisenssillä ajaneen 18-vuotiaan kilpailijan ei tarvitse turvautua kummisääntöön siirtyessään seuraavaan, nopeampaan lajitutkintoluokkaan (esim. A/B/C-4).

1.16 LISENSSI

Kiihdytysajossa on käytössä EU-maat kattava kansallinen DR-lisenssi ja kansainvälinen DR-lisenssi.

Kaikki lisenssit anotaan AKK ry:ltä ja lisenssitutkinto suoritetaan FHRA:n valvonnassa. Lisenssin edellytyksenä on jonkin AKK:n alaisen moottorikerhon jäsenyys, esimerkiksi FHRA, sekä tutkinnon hyväksytty suorittaminen. Lisenssitutkintoon vaaditaan kirjallisen kokeen läpäisy, sekä lisenssilähtöjä.

Yleisen käytännön mukaan lisenssitasoa korotetaan yksi tutkintoluokka kerrallaan.

JR-ryhmiä lukuun ottamatta kaikkien lisenssinhaltijoiden on oltava vähintään 16-vuotiaita (Katso FIA INTERNATIONAL SPORTING CODE, APPENDIX L).

1.16.1 TUTUSTUMISLISENSSI

Tutustumislisenssi on käytettävissä seuraavissa ryhmissä: OS, RS, TS, VD, NP, PM, PRO, TMD, TMFC, FC ja TF.

Tutustumislisenssin käyttö on mahdollista ryhmien: JR/D, SET, PET, SPET ja S/SS kuljettajatutkinnon suorittamisen yhteydessä osallistuaksesi kilpailuun.

Mikäli kyseessä on SM-sarjan osakilpailu kilpailija ei ole oikeutettu saamaan kyseisestä kilpailusta SM/Cup-pisteitä. Muissa ryhmissä kilpailijoilla on oltava tarkoituksenmukainen vuosilisenssi kuljettajatutkintoineen.

Tutustumislisenssimaksun suorittajan nimi ja henkilötunnus merkitään kilpailutoimistossa FHRA:n tutustumislisenssilomakkeeseen, jonka maksun suorittaja nimikirjoituksellaan kuittaa.

Tutustumislisenssi on tarkoitettu kertaluonteiseksi ja edellyttää AKK:n alaisen kerhon jäsenyyttä sekä FHRA kilpailijatutkinnon suorittamista.

1.17 POIKKEUSLUVAT

Kilpailijalle, joka on alle 18-vuotias, mutta täyttää saman kalenterivuoden aikana vähintään 16 vuotta, voidaan FHRA:n poikkeusluvalla myöntää DR-lisenssi FHRA:n hyväksymän kummisäännön mukaisesti. Katso YLEISET MÄÄRÄYKSET 1.15 KUMMISÄÄNTÖ. Alle 18-vuotiaalla kilpailijalla tulee kilpailutilanteessa olla täysi-ikäinen vastuullinen valvoja. Täysi-ikäinen vastuullisen valvoja on vastuussa yhdessä kilpailijan kanssa kaikista tiiminsä tekemisistä.

Katso TEKNISET YLEISSÄÄNNÖT 25.9.4 LÄMMITYSKÄYTTÖ ja 25.9.4 GENERAATTORIT.

Kummisääntöä voidaan soveltaa myös seuraavaa tutkintotasoa korkeamman lisenssin hakijaan.

Poikkeusluvat anotaan FHRA:n johtokunnalta kirjallisena. FHRA:n johtokunta pidättää oikeuden käsitellä, myöntää tai jättää myöntämättä mitä tahansa poikkeuslupia.

Ehdoton vähimmäisikä Top Fuel, Funny Car, Pro Modified ja Pro Stock ryhmissä on 18 vuotta.

1.18 LISENSSIN KELPOISUUS

17-vuotiaalle kilpailijalle, joka täyttää saman kalenterivuoden aikana 18 vuotta, voidaan myöntää mikä tahansa DR-lisenssi. Pro-lisenssien käytännöt kulloinkin voimassa olevan FIA-sääntökirjan mukaan. Muutoin FIA ja AKK 2024 Sääntökirjojen mukaisesti.

1.19 LAJITUTKINTOLUOKAT

A-1	Top Fuel
A-2	Top Methanol Dragster
B-1	Funny Car
B-2	Top Methanol Funny Car
C-1	Pro Modified
C-2	Pro Stock
A/B/C-3	ET 6,00 – 7,49
A/B/C-4	ET 7,50 – 9,99
DR-C ET	10,00-
DR-C	Junior

	Type A Over 125” Wheelbase	Type B Over 125” Wheelbase	Type C Bodied
Classe 1	Top Fuel	Funny Car	Pro Modified
Classe 2	TM/D	TM/FC	Pro Stock
Classe 3	ET 6.0 – 7.49	ET 6.0 – 7.49	ET 6.0 – 7.49
Classe 4	ET 7.50 – 9.99	ET 7.50 – 9.99	

Kirjallisen kuulustelun voi suorittaa kilpailuissa, tai FHRA:n järjestämissä tilaisuuksissa.
DR-C-lisenssien ensimmäiset aika-ajokierrokset toimivat lisenssilähtöinä, jolloin kilpailunjohto tarkkailee suoritusta ja korjaa mahdollisia virheitä. Kansainväliset Class 3 ja 4 Grade A ja B tutkinnot sisältävät kuusi hyväksyttyä lisenssilähtöä ”kilpailuajoneuvolla”.

Hyväksytyn lisenssitutkinnon jälkeen kilpailunjohto antaa kilpailijalle luvan osallistua pudotusajokilpailuun.

FIA–ryhmien lisenssit ja kansainväliset ET-lisenssit FIA–sääntökirjan mukaan (**Drag Racing: Technical Regulations And Race Procedures, FIA General Regulations 10.4 Credentials**). Tutkinnon suorittamisen ja lisenssin saamisen edellytyksenä on maksettu AKK:n lisenssimaksu.

Tutkinnot pysyvät voimassa viisi (5) ajamatonta välivuotta.

2 KILPAILIJOITA KOSKEVAT MÄÄRÄYKSET

2.1 KILPAILUSÄÄNTÖJEN TUNTEMINEN JA NIIDEN NOUDATTAMINEN

Jokainen kilpailuun osallistuva luonnollinen tai juridinen henkilö:

1. Sitoutuu tuntemaan kilpailussa sovellettavat FIA:n kansainväliset säännöt sekä lajin kansallisen säännöstön.
2. Sitoutuu varauksetta alistumaan yllä mainittujen sääntöjen määräyksiin ja AKK:n päätöksiin sekä tyytymään niistä aiheutuviin seuraamuksiin. Näiden ehtojen rikkomisesta voi olla seurauksena lisenssin peruuttaminen.
3. On velvollinen osallistumaan kilpailun johdon määräämiin tarkastuksiin. Alkoholin, huumaavien aineiden tai dopingaineiden vaikutuksen alaisena kilpailuun osallistuminen on kielletty ja rangaistava teko. Kielletyt aineet ja menetelmät urheilussa, on listattu https://suek.fi/ sivustolla.

Kilpailun johto ja kilpailun lääkäri, yhdessä tai erikseen, voivat peruuttaa kilpailijan oikeuden osallistua kilpailuun.

2.2 KILPAILIJAN VAIHTO

Osallistujaluettelon julkaisemisen jälkeen voi luvan kilpailijan vaihdokseen antaa ainoastaan tuomaristo tai kilpailunjohtaja.

2.3 KILPAILUNUMEROT / RYHMÄMERKINNÄT

Kilpailun aikana on jokaisessa kilpailuajoneuvossa oltava selkeästi näkyvissä paikoissa määräysten mukaiset numerot, ryhmä- ja luokkamerkinnät. Katso KIIHDYTYSAJON SÄÄNNÖT 3.4.1 KATSASTUS, RYHMÄJAKO JA KILPAILUNUMEROT.

2.4 VAARALLINEN KILPAILUAJONEUVO

Kilpailun johto, tuomaristo ja katsastus voivat kieltää ajoneuvon osallistumisen kilpailuun, jos sen rakenne tai kunto on sellainen, että sillä kilpaileminen voidaan katsoa vaaralliseksi. Kielto voidaan myös asettaa kesken kilpailun.

Kilpailijan tulee hallita ajosuoritus siten, että siitä ei aiheudu välitöntä turvallisuusriskiä kilpailijalle itselleen, muille kilpailijoille, toimitsijoille tai kilpailun yleisölle. Ajosuoritus katsotaan alkaneeksi, kun kilpailuajoneuvo saapuu lähtöalueelle ja päättyneeksi radalta poistumiseen.

Ensimmäisestä ajosuorituksesta, jossa tuomaristo tai katsastaja tulkitsee, ettei kilpailija ole hallinnut koko suoritusta turvallisuusnäkökulmasta tarkasteltuna, annetaan hänelle varoitus suullisesti tai kirjallisesti. Samassa kisassa toisesta samanlaisesta tapahtuneesta kilpailija voidaan sulkea pois kilpailusta ja voidaan määrätä ottamaan vähintään kaksi lisenssilähtöä seuraavassa kilpailussa.

2.5 MAINOSTUS JA TEAM-MERKIT

Kilpailun järjestäjällä on oikeus sijoittaa mainoksia kilpailuun osallistuviin autoihin ja kilpailuradoille. Myös kilpailijat voivat sijoittaa mainoksia kalustoonsa seuraavia määräyksiä noudattaen:

1. Mainoksella ei saa peittää toista mainosta.
2. Kilpailijalla on oikeus kieltäytyä ottamasta autoonsa sellaista järjestäjän mainosta, joka on ristiriidassa hänen omien mainoksiensa tai sopimustensa kanssa. Tämä hänen on vaadittaessa pystyttävä näyttämään toteen. Järjestäjän mainoksen poistaminen tai peittäminen sen kiinnittämisen jälkeen ennen kilpailijan ajon päättymistä on kielletty.

3. Mainoksen pitää olla muodoltaan ja sisällöltään asiallinen ja hyvällä maulla tehty.
4. Alkoholipitoisten juomien mainonta on sallittu alkoholilain mukaisesti. Tupakkavalmisteiden mainostaminen on kielletty.
5. Mainoksia ei saa sijoittaa ikkunoihin/lasipinnoille, siten että se haittaa näkyvyyttä eteenpäin tai sivulle.
6. Mainoksen on oltava niin lujasti kiinnitetty, ettei se irtoa ajon aikana. Väliaikainen kiinnitys naruilla, teipillä, magneettikiinnitteiset tai vastaavat on kielletty
7. Sekä mainokset, että auton kori ja maalaus on pidettävä katsastuksen edellyttämässä kunnossa.
8. FHRA voi päättää minkälaisia mainoksia sen järjestämissä kilpailuissa saadaan autoissa pitää. FHRA voi halutessaan myös määrätä mainosten sijainnin autossa. FHRA:lla on oikeus myydä mainostilaa kilpailuihin osallistuvista autoista. Mainoksen kiinnittämisen laiminlyönti voi johtaa kilpailusta poissulkemiseen.
9. Kilpailun johto voi kieltää kilpailijaa osallistumasta kilpailuun, jos hän ei noudata yllä olevia määräyksiä.

2.6 RANGAISTUSMÄÄRÄYKSIÄ

2.6.1 POISSULKEMISEN PERUSTEET

2.6.1.1 AJOKIERROKSELTA POISSULKEMINEN

Käytännössä tämä tarkoittaa sitä, että kyseisen ajokierroksen lähtö mitätöidään. Mikäli kilpailijalla on edelliseltä kierrokselta hyväksytty lähtö, jää tämä suoritus voimaan tuloslistalle.

1. Omalla ajovuorolla lineupiin saapumatta jättäminen.
2. Tahallinen viivyttely omalla ajovuorolla.
3. Epäonnistuminen koneen käynnistyksessä.
4. Ensimmäiseksi punavalon parilähdössä ottanut. Sääntö ei päde jos käytössä TruSTART katso 3.4.10.3 TRUSTART.
5. Radan keski- tai sivuviivan ylitys.
6. Ratakaiteisiin tai mihin tahansa muihin radalla oleviin laitteisiin kosketus. Heijastinkuutiot radan keskellä ovat radalla olevia laitteita.
7. Epäurheilijamainen käytös, epäasiallinen kielenkäyttö, vaaratilanteiden aiheuttaminen.
8. Epäturvallinen ajosuorituksen aikana (ajosuoritus katsotaan alkaneeksi, kun kilpailuajoneuvo saapuu lähtöalueelle ja päättyneeksi radalta poistumiseen) tai vaaratilanteiden aiheuttaminen.
9. Valmiusviiva (pre stage) -säännön noudattamatta jättäminen.
10. Ajosuoritus voidaan hylätä sääntörikkeestä.

2.6.1.2 KILPAILUSTA POISSULKEMINEN

(Pois tuloslistalta ja pisteiden menetys kyseisestä kilpailusta.)

1. Katsastuksen jälkeen tehdyt muutokset, jotka koskevat ryhmä-/luokkajakoa (myös paino tai polttoaine).
2. Voimassa olevien turvallisuusmääräysten laiminlyönti.
3. Moottorin käyttö varikolla, ilman että auto on pukeilla ja vetävät pyörät riittävällä etäisyydellä maasta, tai ilman ajajaa autossa, vaikka auto olisikin pukeilla.
4. Lähtö vaihteiston vapaa-asennolla (automaatti). Vaihde kytkettävä viimeistään pre stage -valon sytyttyä.
5. Burnout lineupissa, paluutiellä tai varikolla.
6. Epäurheilijamainen käytös, epäasiallinen kielenkäyttö, vaaratilanteiden aiheuttaminen.

2.6.1.3 VALMIUSVIIVASÄÄNTÖ (PRE-STAGE)

Kaikki ajoa edeltävät toimenpiteet täytyy olla suoritettu, kun ajoneuvon etupyörä sytyttää pre stage -valon. Näitä toimenpiteitä ovat esim.:

A. Ajoneuvon suoraan asettelu burnoutin jälkeen.
B. Ajotietokoneen käynnistäminen.
C. Kattoluukun, ikkunoiden ja visiirin sulkeminen.
D. Jarruvarjojen sokan poisto (tapahduttava ennen burnoutia).
E. Injektorin/koneen säätö.
F. Renkaiden puhdistus.

Pre stage -valon syttymisen jälkeen teamin jäsenet eivät saa koskettaa ajoneuvoa, eivätkä saa olla pre stage -linjan etupuolella. Mikäli tällainen virhe tehdään, aiheuttaa se ajokierrokselta poissulkemisen (jää tuloslistalle).

2.6.1.4 SOOLOAJO

Sooloajossa ei punavaloa, keskiviivan tai reunaviivan ylitystä huomioida.

2.6.1.5 MUUTA

Kumpikin kilpailija voidaan hylätä samassa lähdössä. Tällaisia tilanteita ovat:

- Kumpikaan kilpailija ei lähettäjän käskystä huolimatta asetu lähtövaloihin
- Kumpikin kilpailija ylittää keski- tai reunaviivan
- Kumpikin kilpailija sammuttaa pre stage -valon (SC, SG, S, SS ja SST) tai
- Kumpikin kilpailija lähtee viivalta ennen kuin ajanotto käynnistyy. Mikäli tämä tapahtuu finaalilähdössä, aiheuttaa tämä lähdön uusimisen.

Mikäli toinen kilpailija ottaa varaslähdön ja toinen ylittää sivu- tai keskiviivan, seuraa ajokierrokselta poissulkeminen (jää tuloslistalle) vaarallisempaan virheeseen syyllistyneelle, eli viivan ylittänyt.

Viivan ylitystä määriteltäessä katsotaan se tapahtuneeksi, jos pyörä edes osin ylittää maalatun viivan. Viivan päällä ajoa ei katsota ylitykseksi. Jos kilpailun tuomaristo toteaa, että varomaton teko on aiheuttanut ajoneuvon hallinnan menetyksen ja törmäämisen ajoneuvoihin, ajanottokennoihin tai aiheuttanut keskiviivan ylityksen, johtaa tämä välittömään ajosuorituksen hylkäykseen, vaikka em. asiat olisivatkin tapahtuneet vasta maaliviivan jälkeen. Pakollisen väistöliikkeen tai radalta poistumisen vuoksi tapahtunut viivojen ylitys ei ole syy hylkäykseen. Mikäli kilpailija poistuu radalta siten että tilanteesta aiheutuu vaaraa tai haittaa kanssakilpailijalle, seuraa ajokierrokselta poissulkeminen (jää tuloslistalle).

2.6.2 SÄÄNTÖJEN RIKKOMUS

Lukuun ottamatta niitä tapauksia, jotka myöhemmin on näissä säännöissä mainittu, tulee myös seuraavat rikkomukset katsoa näiden sääntöjen vastaisiksi:

1. Jokainen toimenpide, jonka tarkoituksena on välillisesti tai välittömästi lahjoa henkilö, jolla on virallinen tehtävä kilpailussa tai muulla tavoin toimii kilpailun yhteydessä.
2. Jokainen kilpailutoimitsijan tai hänen apulaisensa suorittama toimenpide, joka sisältää lahjusten vastaanoton tai tarjouksen sellaisen vastaanottamiseksi.
3. Jokainen toimenpide, jonka tarkoituksena on ilmoittaa kilpailuun tai osallistua siihen kilpailuajoneuvolla, joka ei ole sääntöjen mukainen.
4. Jokainen vilpillinen teko tai toimenpide, joka vahingoittaa kilpailun tai moottoriurheilun etuja yleensä.
5. Kilpailuajoneuvon käynnistäminen kilpailukutsussa/lisämääräyksessä määritellyn varikkohiljaisuuden aikana.

2.6.3 ERILAISET RANGAISTUKSET

Kysymykseen tulevat rangaistukset ovat:

1. Huomautus
2. Varoitus
3. Sakko
4. Ajosuorituksen hylkäys
5. Kilpailusta poissulkeminen
6. Lisenssin peruutus määräajaksi ja ansaittujen pisteiden menetys ko. kilpailusta.
7. Kilpailukielto
8. Kilpailukelvottomaksi julistaminen.

Edellä mainitut rangaistukset voidaan tuomita vasta sen jälkeen, kun tutkimukset on toimitettu ja kolmessa jälkimmäisessä tapauksessa epäiltyä on kuultu. Kun kilpailun tuomaristo on suorittanut tutkimukset, ja epäilty on kirjallisesti myöntänyt rikkomuksensa, ei kuuleminen FHRA:ssa, viimeistä tapausta lukuun ottamatta ole välttämätön. FHRA voi antaa varoituksen myös, vaikka tuomaristo on jo tuominnut epäillylle muun rangaistuksen. Tällöin varoitus korostaa kyseessä olleen tarkoituksellisen sääntöjen rikkomuksen. Varoitus on voimassa kahdeksantoista kuukautta (18 kk) sen antamisesta. Kahden varoituksen saaminen em. ajan sisällä aiheuttaa FHRA:n jatkotoimenpiteitä.

2.6.4 SAKKO

Sakkoon voidaan tuomita kilpailija tai avustaja, joka ei ole noudattanut määräyksiä tai kilpailutoimitsijoiden antamia ohjeita. Sakon määrää kilpailun tuomaristo. Sakko on suoritettava neljänkymmenen kahdeksan (48) tunnin kuluessa siitä, kun asianomainen on saanut siihen kehotuksen. Suorituksen viivästyminen aiheuttaa kilpailukiellon vähintään siksi ajaksi, jolloin sakko on maksamatta.

2.6.5 KILPAILUSTA POISSULKEMINEN

Kilpailusta poissulkemisen tuomitsevat kilpailun tuomaristo/kilpailunjohtaja annettujen määräysten mukaisesti. Täten kilpailija ei voi osallistua kilpailuun tai sen osaan. Poissulkeminen aiheuttaa aina kyseisen kilpailun pisteiden ja ilmoittautumismaksun menetyksen.

2.6.6 LISENSSIN PERUUTUS

Jokaisen kilpailijan, joka on kilpailukiellossa, on palautettava lisenssinsä FHRA:lle, joka palauttaa oikeuden lisenssiin kilpailukiellon päätyttyä. Lisenssin FHRA:lle toimittamisen viivästyminen pidentää kilpailukieltoaikaa vastaavalla ajalla. Rangaistuksen yhteydessä peruttu lisenssi aiheuttaa pisteiden menetyksen koko kauden osalta. Muilta osin noudatetaan AKK:n Sääntökirjaa 2024.

2.6.7 KILPAILUKELVOTTOMAKSI JULISTAMINEN

AKK:n Sääntökirjan 2024 mukaisesti.

2.6.8 KANSAINVÄLISEN RANGAISTUKSEN LAAJENTAMINEN

AKK:n Sääntökirjan 2024 mukaisesti.

2.6.9 AUTOJEN KILPAILUKIELTOON TAI KILPAILUKELVOTTOMAKSI JULISTAMINEN

AKK:n Sääntökirjan 2024 mukaisesti.

2.6.10 PALKINNON MENETTÄMINEN

AKK:n Sääntökirjan 2024 mukaisesti.

2.6.11 TUOMION JULISTAMINEN

AKK:n Sääntökirjan 2024 mukaisesti.

2.6.12 RANGAISTUKSEN LIEVENTÄMINEN

AKK:n Sääntökirjan 2024 mukaisesti.

2.6.13 VASTALAUSEET (PROTESTIT)

Vastalauseen tulee olla kirjallinen, ja sitä tulee seurata vastalausemaksu.

Kilpailu-, rata-, varikko-, sää- ja keliolosuhteista ei voi jättää vastalausetta.

Vastalause on toimitettava kilpailunjohtajalle, joka huolehtii siitä, että asia esitetään tuomaristolle. Vastalause voidaan toimittaa myös suoraan tuomaristolle, mikäli kilpailunjohtajaa ei tavoiteta. Vastalausemaksu palautetaan ainoastaan, jos vastalause todetaan aiheelliseksi tai FHRA niin määrää.

Vastalause, joka koskee ilmoittautumisen pätevyyttä, kilpailijan tai ajoneuvon asianmukaisuutta, on jätettävä viimeistään kahta (2) tuntia ennen pudotusajon alkamista. Vastalausemaksu on kolmesataa euroa (300.00 €). Vastalause, joka koskee toimitsijan tai katsastajan tekemiä päätöksiä, on jätettävä heti, kun päätöksestä on ilmoitettu asianomaiselle kilpailijalle.

Vastalause, joka koskee kilpailun aikana tapahtunutta erehdystä tai virhettä, kilpailijan käyttäytymistä tai ajoneuvon sääntöjen vastaisuutta on jätettävä enintään puoli tuntia (1/2 h) tehdyn virheen, virheellisen ajosuorituksen, tai kyseisen kierroksen tulosten julkaisemisen jälkeen. Vastalausemaksu on kolmesataa euroa (300.00 €).

Mikäli vastalause on edellä mainitussa tapauksessa jätetty myöhemmin kuin puoli tuntia (1/2 h) tapahtuman jälkeen, voi tuomaristo harkita sen käsittelemistä myöhemmin. Tällöin vastalause ei estä sen kohteena olevaa kilpailijaa osallistumasta seuraavaan lähtöön. Maksimi vastalauseen jättöaika on kolme (3) vuorokautta.

Ennen kuin vastalause ratkaistaan, tulee vastaajalle järjestää tilaisuus selvityksen antamiseen. Hänellä on oikeus kutsua todistajia. Mikäli vastaaja tai hänen todistajansa eivät saavu, ratkaistaan vastalause heidän poissa ollessaan, jos voidaan näyttää toteen, että he ovat kutsun saaneet. Jos vastalausetta ei voida kuulustelun jälkeen ratkaista, ilmoitetaan molemmille osapuolille aika ja paikka, jolloin tuomareiden päätös julistetaan.

2.6.14 VETOAMINEN

AKK:n Sääntökirjan 2024 mukaisesti.

2.7 VAKUUTUSMÄÄRÄYKSET

2.7.1 KILPAILIJAN TAPATURMAVAKUUTUS

AKK:n Sääntökirjan 2024 mukaisesti.

2.7.2 KORVAUSALUEET JA VAKUUTUSSUMMAT

AKK:n Sääntökirjan 2024 mukaisesti.

2.7.3 KILPAILUJEN JÄRJESTÄJÄN JA KILPAILIJAN VASTUUVAKUUTUS

AKK:n Sääntökirjan 2024 mukaisesti.

2.7.4 SÄÄNTÖJEN SOVELTAMINEN JA MÄÄRÄYSTEN TULKINTA

Kaikkia näitä sääntöjä koskevat tulkintakysymykset ratkaisee kilpailun tuomaristo/FHRA.

2.7.5 KILPAILUSÄÄNTÖJEN MUUTTAMINEN

Kansainvälisten sääntöjen muutos tapahtuu ainoastaan FIA:n hyväksymisellä.
Kansallisten sääntöjen muutos tapahtuu ainoastaan FHRA:n hyväksymisellä.
FHRA:lla on oikeus tehdä sääntömuutoksia kilpailukauden aikana.

3 KIIHDYTYSAJON SÄÄNNÖT 2024

3.1 VOIMASSAOLO

Nämä kiihdytysajon säännöt ovat voimassa Suomessa vuoden 2024 (1.1. – 31.12.2024) FHRA:n järjestämissä kilpailuissa, jotka on määritelty kilpailukutsussa/lisämäärätyksessä.

3.2 OSANOTTO JA OSALLISTUMISOIKEUS

Osanotto-oikeus on henkilöillä, joilla on

- AKK:n myöntämä lisenssi
- Voimassa oleva FHRA:n myöntämä lajitutkinto
- Katsastuskortti
- Henkilöllisyystodistus.

Katsastuskortti tilataan FHRA:lta. Katsastuskortin hinta kymmenen euroa (10,00 €). Kadonneen katsastuskortin uusiminen maksaa kolmekymmentä euroa (30,00 €).

Ulkomaalaisilta osallistujilta vaaditaan vastaavat kansalliset dokumentit.

3.3 PISTELASKU

Kussakin osakilpailussa jaetaan pisteitä seuraavasti:

Lajittelutulos	Pistemäärä	Lajittelutulos	Pistemäärä
1.	8 p	9.	2 p
2.	7 p	10.	2 p
3.	6 p	11.	2 p
4.	5 p	12.	2 p
5.	4 p	13.	1 p
6.	4 p	14.	1 p
7.	3 p	15.	1 p
8.	3 p	16.	1 p

Kaavio	1	2	3	4	5	R/U	W
1 - 2						50	70
3 - 4	50					70	90
5 - 8	50	70				90	110
9 - 16	50	70	90			110	130
17 - 32	50	70	90	110		130	150
33 – 64	50	70	90	110	130	150	170

1.	=	Ensimmäisen kierroksen häviäjä
2.	=	Toisen kierroksen häviäjä
3.	=	Kolmannen kierroksen häviäjä
4.	=	Neljännen kierroksen häviäjä
5.	=	Viidennen kierroksen häviäjä
R/U	=	Finaalin häviäjä (Runner-Up)
W	=	Finaalin voittaja (Winner)ffooo

Tasapisteiden sattuessa katsotaan paremmaksi se, jolla on huomioon otettavissa kilpailuissa enemmän voittoja, toisia, kolmansia jne. sijoja. Jos pisteet menevät tasan, huomioidaan sijoitus siinä FHRA:n järjestämässä/alaisessa kilpailussa, jota ei SM ja Suomen Cup-pisteissä huomioida. Jos tämäkään ei tuo ratkaisua, katsotaan paremmaksi se, joka saavutti korkeamman sijan kilpailussa, jossa kyseisessä ryhmässä oli eniten osanottajia ja johon molemmat osallistuivat, jossa oli toiseksi eniten osanottajia jne. Jos nämäkään eivät tuo ratkaisua, katsotaan paremmaksi se, joka osallistui kilpailuun, jossa oli eniten osanottajia ja saavutti korkeamman sijan.

SM- ja Suomen Cup-pisteet ovat henkilökohtaisia. Yhdessä kilpailuryhmässä hankitut SM- ja Suomen Cup-pisteet eivät ole voimassa muissa ryhmissä.

Jos kilpailija suljetaan pois kilpailusta, hän menettää kaikki ko. kilpailussa ansaitsemansa pisteet. Kierroksen häviäjä saa pisteet, vaikka hän ei ajaisikaan kyseisellä kierroksella. Kaavioon päästääkseen hänen on kuitenkin täytynyt ajaa hyväksyttävä lajittelusuoritus.

Poikkeuksena on kilpailujohtajan hyväksynnällä kaavioon lisätty kilpailija: kilpailija ei ansaitse lajittelupisteitä, eikä pudotusajossa ensimmäisen kierroksen pisteitä. Pisteet alkavat kertymään vasta toiselta kierrokselta.

Jos vain lajittelu on ajettu, annetaan siihen mennessä ansaitut pisteet sekä ensimmäisen kierroksen häviäjän pisteet. Jos varsinaisessa pudotusajossa on ehditty ajamaan yksi tai useampi kierros, jaetaan kilpailusta lajittelupisteet sekä pisteet jokaisen täyden kierroksen voittajille. Jos pudotusajokierros on jäänyt kesken, ei siltä kierrokselta jaeta pisteitä, mutta mahdolliset ajetut ennätykset hyväksytään.

3.3.1 LISÄPISTEET KAUDELLA 2024

Kaudella 2024 FHRA ottaa käyttöön kokeiluluontoisesti lisäpisteet. Lisäpisteitä voi ansaita, mikäli kilpailu (pois lukien kauden viimeinen kilpailu):

- Joudutaan keskeyttämään vesisateesta tai kilpailunjärjestäjän puolelta muun pakottavan syyn vuoksi (force majeure)
- Ja varsinaisesta pudotusajosta on jäänyt ajamatta vain finaaliparin lähtö.

Ajamatta jääneen finaalilähdön osalta pisteet jaetaan kuten kohdassa 3.3 PISTELASKU on mainittu.

Seuraavassa kisassa (pois lukien kauden viimeinen kilpailu) on edellisen ns. ”finaaliparin” kuitenkin mahdollisuus ansaita lisäpisteitä seuraavasti:

- Keskeytetyn kisan ns. ”finaaliparin” tulee olla ilmoittautunut ja osallistua seuraavaan kisaan samaan ryhmään kuin keskeytetyssä kisassa
- Ns. ”finaalipari”sopii yhdessä ajettavan lähdön vastakkain lajittelukierrosten yhteydessä, ilmoittaa siitä varikkopäällikölle.
- Ns. ”finaaliparin” lajittelulähdön voittaja ansaitsee 20 lisäpistettä.

Edellä mainittujen kohtien tulee täyttyä ansaitakseen 20 lisäpistettä.

Huomioi, että lisäpistesääntö ei koske ryhmiä JRD, S/SS ja COMP.

3.4 YLEISÖKILPAILUT

3.4.1 KATSASTUS, RYHMÄJAKO JA KILPAILUNUMEROT

Kaikkien ajoneuvojen on läpäistävä tekninen kilpakatsastus ennen kuin niillä saa ajaa radalla. Katsastuksen hyväksymismerkki on kiinnitettävä ajoneuvon tuulilasiin tai -suojukseen. Vaikka ajoneuvo on läpäissyt teknisen katsastuksen, se ei välttämättä tarkoita, että ajoneuvo on turvallinen kaikilta osin. Kuljettajan vastuulla on pysähtyä punnituspaikalla, jossa katsastaja tarvittaessa ohjeistaa tulevat toimenpiteet (punnitus ja/tai fuel check) tai ohjaa vaihtoehtoisesti suoraan varikolle.

Ajoneuvon osien ja rakenteiden turvallisuus on kilpailijan vastuulla. Katsastettua ajoneuvoa ei saa viedä kilpailualueen ulkopuolelle ilman kilpailun johdon tai katsastajan lupaa. Tällöinkin ajoneuvo on uudelleen katsastettava ennen kuin se voidaan hyväksyä mukaan kilpailuun.

Katsastuksen yhteydessä tapahtuu ajoneuvojen jaottelu seuraaviin ryhmiin:

Pro -ryhmät:
- Top Fuel (TF)
- Funny Car (FC)
- Pro Stock (PRO)
- Pro Modified (PM)
- Top Methanol Dragster (TMD)
- Top Methanol Funny Car (TMFC)

Sportsman -ryhmät:
- Competition Eliminator (Comp)
- Top Doorslammer (TD)
- Super Pro Street (SPS)
- Pro Street (PS)
- Super Comp (SC)
- Super Gas (SG)
- Super Street (SST)
- Super Stock (SS)
- Stock (S)
- Super Pro ET (SPET)
- Pro ET (PET)
- Sportsman ET (SET)
- 660Drags (DR)

Street -ryhmät:
- Original Street (OS)
- Real Street (RS)
- Top Street (TS)

Junior -ryhmät:
- Junior Stock (JR/S)
- Junior Modified (JR/M)
- Junior Dragster (JRD) yhdistettynä

Euroopan mestaruussarjoissa (FIA) ja Pohjoismaiden mestaruussarjoissa Pro Street (PS)- ja Stock/Super Stock (S/SS) -ryhmissä sijoille 1 – 10 yltäneet kilpailijat voivat ajaa kaikissa kilpailuissa kilpailunumerolla, joka osoittaa kilpailijan edellisvuoden sijoituksen.

FHRA myöntää kilpailijalle kilpailunumeron. Numeroiden tulee olla vähintään 100 mm (4") korkeita ja 38 mm (1 1/2") leveitä. Tuulilasiin merkittävä kilpailunumero, sekä ryhmää ja luokkaa osoittavien kirjainten tulee olla vähintään 76 mm (3") korkeita ja 25 mm (1") leveitä. Numerot voidaan liimata koriin tai ikkunaan. Kilpailunumeroiden ja muiden tunnistusmerkintöjen on oltava väriltään selkeästi taustastaan erottuvia, joko maalattuja tai teipattuja auton ikkunoihin tai kylkiin näkyvälle paikalle, ja niiden on oltava selvästi luettavissa myös ajanotosta. Kenkälankin tai vastaavan käyttö numeroinnissa kielletty. Katso TEKNISET YLEISSÄÄNNÖT 25.7.2 KILPAILUNUMEROT.

3.4.2 KILPAILUMENETELMÄ

Kiihdytyskilpailu koostuu lajitteluajosta (qualification) ja pudotusajosta (elimination). Lajitteluajon jälkeen joka ryhmän parhaat kilpailijat asetetaan pudotusajoa varten lähtökaavioon. Pudotusajossa lähdöt tapahtuvat pareittain. Joissain ryhmissä pudotusajon mahdollisimman oikeudenmukaista suorittamista varten on tehty tasoitusjärjestelmä (handicap), joka kussakin ryhmässä perustuu ajettuihin ja teoreettisiin aikoihin.

Ajajat asetetaan lähtökaavioon karsinta-ajan, reaktioajan tai karsinta-ajan ja ko. ryhmän/luokan indeksin erotuksen perusteella.

Lajitteluajoissa lähtöjärjestelijä voi määrätä kumpaa rataa kukin kilpailija ajaa. Lajitteluajoissa kilpailijoiden tulee pyrkiä ajamaan molempia ratoja vuorotellen, mikäli mahdollista.

Kilpailija voi kilpailla yhdessä ryhmässä vain yhdellä ajoneuvolla. Yhdellä ajoneuvolla ei voi kilpailla useammassa ryhmässä. Ajoneuvon tulee pysyä samassa ryhmässä ja saman kuljettajan ohjastamana koko kilpailun ajan. Kilpailu päättyy ko. ryhmän pudotusajon loppumiseen.

Kilpailunjohtaja voi antaa kilpailijalle luvan vaihtaa ajoneuvoa/ryhmää/luokkaa kesken lajittelun seuraavin ehdoin:

- Kilpailijan ja ajoneuvon aikaisemmat lajitteluajat mitätöidään.
- Vaihdon ja katsastuksen jälkeen kilpailijan on lajiteltava hyväksytysti normaalin lajitteluaikataulun puitteissa. Mitään muutoksia ei voi tehdä enää lajittelun päätyttyä.
- Vaihdon saa suorittaa, jos kilpailijalla ja ajoneuvossa on asianmukaiset varusteet ja asiapaperit, jotka oikeuttavat ajoneuvolla kilpailemiseen.

Mikäli kilpailijat ajavat Pro-ryhmissä identtiset lajitteluajat, loppunopeus ratkaisee kaaviopaikan. Muissa ryhmissä lajittelussa korkeammalle sijoitetaan ensimmäiseksi ajan ajanut kilpailija. Lukuun ottamatta Pro-ryhmiä, kaavion maksimi koko on 32. Poikkeuksena SPS, PS ja TD, joissa ajetaan enintään 16-ajoneuvon kaavio, sekä JRD jossa kaavion maksimi koko on 64. Lopullisen pudotuskaavion koon päättää kilpailun johto.
Kaavioina käytetään voimassa olevia FIA DRAG RACING Pro- ja Sportsman kaavioita (https://www.fia.com/regulation/category/101).

Pro-kaaviota käytetään Pro-ryhmissä sekä SPS-, PS- ja TD -ryhmissä ja Sportsman- kaavioita Sportsman-, Street-, sekä Jr -ryhmissä.

Kilpailunjohtaja voi hyväksyä myös ilman lajitteluaikaa olevat ajoneuvot kaavioon, mutta lajittelun viimeiseksi. Jos ajoneuvoja on useampi kuin yksi, järjestys arvotaan. Kilpailunjohtajan hyväksynnällä kaavioon lisätty kilpailija ei ansaitse lajittelupisteitä, eikä pudotusajossa ensimmäisen kierroksen pisteitä. Pisteet alkavat kertyä vasta toiselta kierrokselta.

Yleensä jokaiselle ryhmälle on oma kaavio, mutta järjestäjän pyynnöstä voidaan ryhmiä yhdistää pienen kilpailijamäärän takia tai jos asiasta on mainittu kilpailukutsussa/lisämääräyksessä.

Kilpailijan on asetettava ajoneuvo lähtövaloihin oman käynnissä olevan moottorin voimalla. Jos molemmat kilpailijat ottavat punavalon, ensin punavalon ottanut häviää. Jos toinen kuljettajista ottaa punavalon, hän häviää. Ryhmissä, jotka ajavat Sportsman -kuusella, tulee huomioida TruSTART (jos molemmat ottavat punavalon, enemmän ”varastanut” häviää). Punavalo tulee näkyviin vasta kun molemmat ajoneuvot ovat ylittäneet lähtöviivan.

Parin uusinta-ajo pudotusajon aikana suoritetaan vain ajanottolaitteistossa olleen vian tai toimitsijan virheellisen toiminnan takia, mikäli virheellä on vaikutusta kilpailun läpiviemiseen.

Soololähdössä kilpailija katsotaan voittajaksi, kun hän on asettunut kilpailuajoneuvolla lähtövaloihin oman käynnissä olevan moottorin voimalla ja kuusi on käynnistynyt tai mikäli lähettäjä julistaa kilpailijan kyseisen lähdön voittajaksi. Mikäli kilpailija soololähdössä ylittää keskiviivan tai sivuviivan, menettää hän mahdollisuuden seuraavan kierroksen radanvalintaan.

S ja SS -ryhmissä ajetaan kaikki kilpailut Dial-in järjestelmällä ja kilpailijoilla on mahdollisuus käyttää luokkaindeksinsä alittavaa dial-in/under-aikaa. Kilpailija, joka ei halua käyttää dial under-aikaa saa tasoituksen automaattisesti oman luokkaindeksinsä mukaan.

Tilanteessa, jossa kumpikin ajoneuvo edustaa samaa luokkaa tapahtuu lähtö yhtäaikaisesti riippumatta valitusta dial in/under-ajasta. Tässä tilanteessa ihanneajan saa alittaa "ensin maaliviivan ylittänyt voittaa" periaatteella.

Muilla dial-in ryhmillä aika voidaan valita vapaasti ryhmään annettujen aikarajojen sisällä. Kilpailijan on itse merkittävä valitsemansa aika tuulilasiin ja torninpuoleiseen sivuikkunaan ennen jokaista pudotusajokierrosta. Dial-in aika on merkittävä autoihin niin selvästi, ettei tulkinnallisuuksia ilmene.

Mikäli jostain syystä dial-in näytössä on kilpailijan mielestä väärä dial-in aika, on kilpailijan/kilpailijan avustajan heti asian huomattuaan ilmoitettava siitä toimitsijoille. Kun kilpailija on sytyttänyt pre stage -valon tarkoittaa se, että hän on hyväksynyt asetetun dial-in ajan, ja lähtö tullaan suorittamaan asetetuilla dial-in ajoilla. Aika voidaan vaihtaa jokaisen kierroksen välissä, myöskin uusintalähtö tapauksissa.

Break-out: SPS-, TD-, PS-, SC-, SG-, SST-, SS/S-, JRD- ja ET-ryhmissä kilpailija, joka ajaa alle ilmoittamansa indeksiajan tai mikäli käytetään ryhmäindeksiä ja ajaa sen alle, tuomitaan hävinneeksi. Sääntöön on seuraavat poikkeukset:

- Mikäli vastakilpailija ottaa varaslähdön tai ylittää keski- tai sivuviivan
- Soololähdössä
- Jos molemmat ajavat alle indeksin, on voittaja se, joka vähemmän alittaa indeksinsä
- Jos kyseessä on heads-up lähtö (koskee vain SS/S -ryhmää)
- Jos molemmat kilpailijat alittavat indeksinsä yhtä paljon tuhannesosasekunnin tarkkuudella, on voittaja se, joka ensin ylittää maaliviivan.

Mikäli kilpailun viimeiseen ilmoittautumispäivään mennessä ryhmään on ilmoittautunut vähemmän kuin viisi kilpailijaa, on kilpailunjärjestäjällä oikeus siirtää kilpailijat ajamaan toiseen ryhmään.

3.4.3 INDEKSI JA INDEKSIN KIRISTYSJÄRJESTELMÄ

Indeksi on kunkin luokan laskettu saavutettavissa oleva aika, joka perustuu suureen määrään saatuja aikoja. Kahden luokan indeksien ero on tasoitus (handicap) niiden välillä pudotusajon aikana.

3.4.3.1 COMPETITION INDEX CONTROL (CIC)

Jotta saataisiin aikaan niin oikea indeksi kuin mahdollista, on Comp -ryhmässä CIC systeemi. CIC korjaa indeksejä automaattisesti kuten ryhmän säännöissä on esitetty. Luokkakohtaisen indeksin kiristys ON VOIMASSA SEURAAVASTA KILPAILUSTA LÄHTIEN. Indeksi kiristyy kaikissa Pohjoismaissa samanaikaisesti. HUOM! Indeksi on pudotusajossa henkilökohtainen. Mikäli kilpailija alittaa indeksiä pudotusajossa enemmän kuin 0.500, kiristyy kilpailijan henkilökohtainen indeksi seuraavalla kierroksella 0.500 alittavan verran. Esimerkiksi jos alitus on 0.612, on uusi indeksi 0.612 – 0.500 = 0.112 tiukempi.

Kuka tahansa kilpailija, joka pudotusajossa alittaa indeksinsä enemmän kuin 0.610, aiheuttaa luokkansa pysyvän indeksin kiristymisen. Esim: alitus 0.610 – 0.619 aiheuttaa CIC kiristymisen 0.01 sekuntia. Alitus 0.630 – 0.639 aiheuttaa CIC kiristymisen 0.03 sekuntia. Alitus 0.700 – 0.709 aiheuttaa CIC kiristymisen 0.10 sekuntia. Saman luokan autot ajavat heads-up systeemillä, riippumatta mitkä ovat CIC´t.

3.4.4 SUOMEN ENNÄTYS

Suomen ennätyksiä ei kirjata JR-, ET-, tai Super –ryhmissä SST, SG, SC, PS, SPS, TD eikä Dial-in –ryhmissä pois lukien S/SS.

Suomen ennätyksiä ajetaan RS-, TS-, S/SS-, Comp- ja Pro-ryhmissä.

Suomen ennätykseksi hyväksytään kaikki lähdöt, jotka ajetaan samassa kilpailussa hyväksytysti. Ennätysajalle pitää saada ns. back up 1 %:n sisään. Mikäli back-up 1 % sääntö ei täyty, mutta kilpailija on ajanut kaksi Suomen Ennätyksen alittavaa aikaa, hyväksytään hitaampi uudeksi ennätykseksi. Kilpailijalla tulee olla AKK:n myöntämä lisenssi.

Viralliset suomen ennätykset on anottava kirjallisesti liitteineen FHRA ry:ltä kahden viikon kuluessa kilpailusta. Liitteenä on käytettävä aikakorttia, sekä katsastajan allekirjoittamaa hyväksyttyä punnitustodistusta/fuel check -todistus. Mikäli ennätysajoneuvon hevosvoimaluokitus on muuttunut ennätyksen hyväksymisen jälkeen voi ennätystä hakea myös voimassa olevalla hitaammalla ajalla. FHRA ry vahvistaa Suomen ennätyksen.

Lähdössä, jossa ennätys ajetaan, täytyy ajoneuvon olla kaikkien vaadittujen määräysten mukaisessa kunnossa ja painossa. Ennätykset kirjataan tuhannesosasekunnin tarkkuudella. Loppunopeusennätykset kirjataan kilometrin sadasosan tarkkuudella.

Jos kaksi kilpailijaa ajaa tuhannesosasekunnin tarkkuudella saman uuden ennätyksen samassa kilpailussa ja pystyvät molemmat backup'aamaan sen, myönnetään ennätys sille, jolla on ollut kovempi loppunopeus. Jos kummallakin on vieläpä sama loppunopeus, myönnetään ennätys sille, joka sen ensin ajoi.

Jos joku kilpailija seuraavissa kilpailuissa ajaa saman ennätysajan kovemmalla loppunopeudella, säilyy ennätys sen haltijalla. Tämä sama sääntö pätee myös loppunopeusennätyksiin, mutta silloin käytetään ratkaisijana nopeinta aikaa.

Ennätyksiä voi ajaa siihen asti, kunnes putoaa pudotusajossa. Loppunopeusennätykset näissä ryhmissä hyväksytään vain, jos ne syntyvät samassa lähdössä ennätysaikasuorituksen kanssa. Pro -ryhmät voivat ajaa loppunopeusennätyksiä riippumatta saavutetusta ajasta.

Comp -ryhmässä voidaan ennätys ajaa vielä ensimmäisellä pudotusajokierroksella käyttäen backup'ina lajitteluaikaa. Muilla pudotusajokierroksilla ei ennätyksiä hyväksytä.

S ja SS -ryhmissä ei ennätyksiä hyväksytä millään pudotusajokierroksella.

Kilpailija ei voi ajaa ennätyksiä lajitteluajossa yhdellä ajoneuvolla ja osallistua sitten pudotusajoon toisella.

Kilpailija, joka ajaa ennätyksen ja menettää sen samassa kilpailussa toiselle, ei ole koskaan ollut virallisesti ennätyksen haltija.

Ennätys myönnetään vain sille kilpailijalle, jolla on se hallussaan kilpailun päättyessä. Suomen ennätykset anotaan kirjallisesti liitteineen FHRA ry:ltä kahden viikon kuluessa kilpailusta.

Ennätykset vanhenevat, mikäli ne lakkaavat olemasta vertailukelpoisia uusittujen sääntöjen tai luokitusten mukaisien ajoneuvojen ennätyksiin. Pro –ryhmien ennätykset eivät vanhene, ellei FIA toisin päätä.

3.4.5 LÄHTÖJÄRJESTELYT

Lähtöjonosta poisjääminen aiheuttaa poissulkemisen meneillään olevalta lajittelukierrokselta. Poisjääminen pudotusajon aikana aiheuttaa lähdön häviämisen (kilpailija saa kierroksen häviäjän pisteet).

Nopeusrajoitus varikolla on kilpailun järjestäjän ilmoittama (kilpailukutsussa/lisämääräyksessä). Muualla kilparadan ulkopuolella, kuten paluutiellä on noudatettava turvallista ajonopeutta. Ylinopeus on rangaistavaa.

3.4.6 VARAMIEHET

Mikäli kaavion kokoa on kilpailuryhmässä rajoitettu, varamieskäytäntö astuu voimaan. Varamieskäytäntö voimassa FIA-ryhmissä.

3.4.7 BURNOUT

Kaikki kilpailulähtöä edeltävät burnoutit eli renkaiden lämmitykset saa suorittaa vain siihen rajatulla alueella. Burnoutin saa aloittaa vasta apulähettäjän tai lähettäjän merkistä. Mikäli ajoneuvo burnoutin aikana rikkoontuu, on se joko ajettava tai hinattava kilpailusuuntaan rataa pitkin pois lähtöalueelta tai työnnettävä takaisin varikolle moottori sammutettuna.

Keskiviivan ylittäminen burnoutin tai lähtövalmistelun aikana ei johda hylkäykseen. Fire burnoutit ehdottomasti kielletty. Ainoastaan kuljettaja saa koskea ajoneuvoon burnoutin aikana.
Renkaiden lämmitys paikallaan ei saa kestää yli 5 sekuntia.

Comp-, SC-, SPS-, TD-, PS-, SC-, TS- ja SPET-autoille sallitaan yksi lähtöviivan ylittävä burnout. ProET: Dragster-, Altered- ja Funnycar- tyyppisille autoille sallitaan yksi lähtöviivan ylittävä burnout.

Pro-ryhmille burnout säännöt FIA sääntökirjan mukaisesti.

Muut ryhmät eivät saa ylittää lähtöviivaa ennen kuusen käynnistymistä.

FHRA voi muuttaa näitä käytäntöjä, milloin tahansa niin halutessaan Pro-ryhmiä lukuun ottamatta.

3.4.8 RADAN VALINTA

Comp, SPS-, PS-, TD- ja Pro-ryhmissä radan valinta määräytyy ajan perusteella. Lajittelun nopeampi saa valita radan ensimmäisellä pudotusajokierroksella ja siitä eteenpäin saa radan valita edellisellä kierroksella indeksiinsä nähden nopeamman ajan ajanut kilpailija. Junior-ryhmissä paremmin lajitellut saa valita radan pudotusajoissa jokaisella kierroksella. Muissa ryhmissä radan valinta tapahtuu kullekin kierrokselle seuraavasti:

- Indeksiluokissa radan valitsee edellisellä kierroksella lähemmäs dial-iniään tai indeksiään sitä alittamatta ajanut kilpailija
- Muissa ryhmissä radan valitsee edellisellä kierroksella nopeamman ajan ajanut kilpailija.

3.4.9 LÄHTÖALUE, LÄHTÖMENETELMÄ JA LÄHETTÄJÄN MERKIT

Lähtöalueelle ovat oikeutettuja ainoastaan lähtövuorossa olevat kilpailijat ja lähtövuorossa olevan kilpailijan avustajat. Tämä tarkoittaa käytännössä sitä, että lähtöalueella tarpeeton oleskelu ei ole sallittu.

"Deep staging", eli asettuminen valoihin siten, että pre stage -valo ei pala, on sallittu, paitsi ryhmissä S, SS, SST, SG sekä SC. Käytännössä tämä tarkoittaa, että molempien stage -valojen tulee palaa, jotta sallittu lähtö voi tapahtua. Pre stage -valon sammuminen stage -valon sytyttyä merkitsee varaslähtöä. Mikäli em. tapahtuu molemmille kilpailijoille, kummankin ajosuoritus hylätään, paitsi finaalissa, jossa lähtö uusitaan.
Ryhmissä S, SS, SST, SG, SC sekä Comp kummankin kilpailijan pre stage -valon on täytynyt palaa ennen kuin kumpikaan saa sytyttää stage -valon.

Kilpailijalle suodaan kohtuullinen aika lähtövaloihin asettumiselle. Tämän ajan pituuden päättää vain ja yksin kilpailun virallinen lähettäjä. Epäonnistuminen lähtövaloihin asettumisessa lähettäjän käskystä huolimatta johtaa hylkäykseen.

Lähettäjän toisen käsimerkin jälkeen on sytytettävä myöskin stage -valo, vaikka toinen ajoneuvo ei olisi sytyttänyt pre stage -valoa.

Kun asettuminen lähettäjän käskystä stage valoihin on tapahtunut, ei ole sallittua enää uudelleen asettaa ajoneuvoa lähtövaloihin. Mikäli kilpailija lähtee viivalta ennen ajanoton käynnistymistä, aikaa ja loppunopeutta ei saada. Lopullista lähtövaloihin asettumista ei saa tehdä peruuttamalla.
Lähtökennojen on reagoitava ainoastaan etupyöristä.

Kun molemmat autot ovat paikoillaan, aktivoi lähettäjä kuusen. Ajajien on tällöin tarkkailtava lähetyslaitteen keltaisia lamppuja (3 kpl), jotka syttyvät ylhäältä alkaen vuorotellen 0.5 sekunnin välein (Pro Start = kaikki kolme keltaista yhtä aikaa - vihreä 0.4 sekuntia), kunnes vihreä lamppu syttyy ja lähtö tapahtuu. Jos ajoneuvo liikkuu eteenpäin (noin 30 cm) ja leikkaa kennolinjan, joka käynnistää ajanottolaitteet, ennen kuin vihreä lamppu on syttynyt, on kyseessä automaattisesti varaslähtö ja punainen lamppu syttyy. Jos kyseessä on pudotusajon (elimination) parilähtö, ensimmäiseksi punavalon ottaneen kilpailijan ajosuoritus hylätään (saa kierroksen häviäjän pisteet). Ryhmissä, jotka ajavat Sportsman -kuusella, tulee huomioida TruSTART (jos molemmat ottavat punavalon, enemmän ”varastanut” häviää). Punavalo tulee näkyviin vasta kun molemmat ajoneuvot ovat ylittäneet lähtöviivan. Lajitteluajossa (qualification) ja harjoituksissa ei varaslähdöllä ole merkitystä, mutta ajanoton on täytynyt käynnistyä, jotta kilpailijalle saadaan rekisteröityä aika ja nopeus.

Kun ajoneuvo saapuu lähtöalueelle, on sen oltava käynnistymis- ja ajovalmis.

Voidakseen olla lähdön voittanut kilpailija, täytyy ajoneuvon käynnistyä ilman ulkopuolista apua, paitsi ryhmissä, joissa ulkopuolinen käynnistys on sallittu ja kyetä ilman ulkopuolista apua asettumaan lähtövaloihin. Tämä pätee myös soololähtöihin.

Ajoneuvoa ei saa työntää käyntiin eikä lähtövaloihin. Lähtövaloihin asettumisen on tapahduttava ajoneuvon oman käynnissä olevan moottorin voimin.

Soololähdössä kilpailija katsotaan voittajaksi, kun hän on asettunut kilpailuajoneuvolla lähtövaloihin oman käynnissä olevan moottorin voimalla ja kuusi on käynnistynyt tai mikäli lähettäjä julistaa kilpailijan kyseisen lähdön voittajaksi.

Mikäli molemmat ottavat hyväksytyn lähdön mutta ajoneuvot jäävät radalle (eivät pääse maaliin), katsotaan lähdön voittajaksi paremman reaktion ottanut kilpailija.

Pudotusajossa tilanteessa, jossa ajanotto ei käynnisty tai rekisteröi todellista voittajaa, voittajan ratkaisee lähettäjä, joka voi käyttää päätöksen tueksi tuomariston näkemystä, videotallenteita ja muuta materiaalia.

Minkä tahansa mekaanisen tai elektronisen järjestelmän, joka auttaa kuljettajaa asettamaan ajoneuvonsa lähtövaloihin, käyttäminen on kielletty. Ajoneuvo on asetettava lähtövaloihin visuaalisesti.

Lähettäjällä on aina ylin määräysvalta lähtöalueella.

Lähettäjän merkit ovat tarkistettavissa kohdasta 26.6 LÄHETTÄJÄN MERKIT.

3.4.10 STARTTI

3.4.10.1 PRO START

Kaikki keltaiset lamput syttyvät samanaikaisesti ja vihreä 0.4 sekunnin kuluttua keltaisista.
TD-, SPS-, PS-, SC-, SG-, ja Street-ryhmät käyttävät Pro Start -kuusta.
SST -ryhmä käyttää Pro Start -kuusta 0.5 sekunnin valolla.

3.4.10.2 FULL TREE

Ensin syttyy kolme (3) keltaista lamppua 0.5 sekunnin välein ja sitten vihreä.

Ryhmissä, jotka ajavat FULL TREE -startilla, on käytössä TruSTART. Tämä tarkoittaa siis sitä, että:

- Jos ajoneuvo lähtee lähtökennoista ennen kuin vihreä on syttynyt (varastaa), syttyy punainen lamppu.
- Jos parilähdössä molemmat ajoneuvot lähtevät lähtökennoista ennen kuin vihreä on syttynyt (varastaa), on lähdön voittaja vähemmän varastanut ja hävinneelle syttyy punainen lamppu. Punavalo tulee näkyviin vasta kun molemmat ajoneuvot ovat ylittäneet lähtöviivan.

3.4.10.3 TRUSTART

Ryhmissä, jotka ajavat Sportsman -kuusella, tulee huomioida TruSTART (jos molemmat ottavat punavalon, enemmän ”varastanut” häviää). Punavalo tulee näkyviin vasta kun molemmat ajoneuvot ovat ylittäneet lähtöviivan.

3.4.11 KILPAILUN KESKEYTYMINEN

Kilpailun tuomaristolla on oikeus keskeyttää kilpailu turvallisuussyistä tai muista siihen pakottavista syistä (esim. sade).

3.4.12 MUUTA

Radalta poistuminen (kuva 1) ajoneuvo nro 1 poistuu aina ensiksi pois radalta, eli ajoneuvon nro 2:n tulee väistää ja varoa ajoneuvoa nro 1. Poikkeuksena ajoneuvon rikkoontuminen ja juniorkilpailija, jotka noudattavat toimitsijoiden poistumisohjeita.

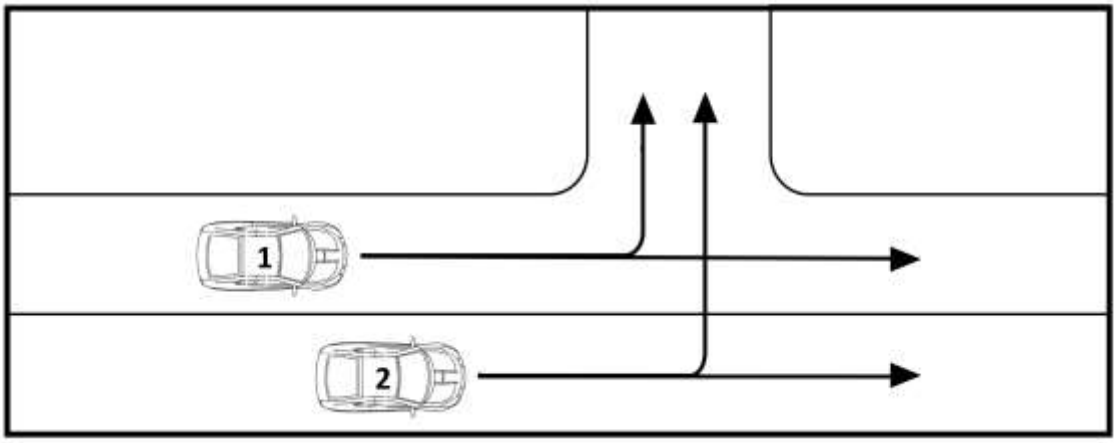

Kuva 1: Radalta poistuminen.

Kilpailijan tai teamin jäsen, jonka todetaan olevan alkoholin tai huumeiden vaikutuksen alaisena kilpailualueella, riippumatta käytetyn aineen määrästä, poistetaan kilpailualueelta ja kilpailusta. Lisäksi asiasta seuraa rangaistustoimenpiteet. Kilpailualue käsittää yleisöltä kielletyt alueet: lineup lähtöjonon, burnout -alueen, lähtöpaikan, sekä kilparadan koko mitaltaan, sekä paluuradan sen sulkuportille saakka.

Mikäli kilpailija puhaltaa kilpailualueella puhalluskokeessa yli 0.00 promillea, määrätään hänet välittömästi ajanottotorniin, jossa tuomariston tai kilpailunjohtajan ja todistajien läsnä ollessa suoritetaan uusintapuhallus ja asiasta tehdään tutkintapöytäkirja.

Kilpailijalla ja tiimien jäsenillä on oikeus käydä puhaltamassa ilman sanktioita ennen kilpailusuoritusta.

Kilpailijan läsnäolo ohjaajakokouksessa on välttämätön. Nimenhuuto voidaan pitää. Ohjaajakokouksen aikana varikkohiljaisuus on ehdoton. Kilpailun aikana tarkkaillaan kilpailuajoneuvojen ja kuljettajien sääntöjenmukaisuutta pistokokein.

3.4.13 BRACKET RACING

Bracket -kilpailu koostuu lajittelu- ja pudotusajosta. Lajitteluiden jälkeen kukin kilpailija valitsee oman ihanneaikansa (dial-in) sekunnin sadasosan tarkkuudella. Dial-in -aika on merkittävä autoihin niin selvästi, ettei tulkinnallisuutta ilmene. Dial-in -aika on merkittävä aina tornin puolelle, suositellaan myös taaksepäin näyttävää (katso kuva 2).

Kuva 2: Kuva autosta, johon on merkattuna dial-in -aika eteen, sivulle ja taakse.

Ihanneaikojen perusteella jaetaan kilpailijat aikaväleihin (brackets). Lähtökaavio on laadittava jokaiselle aikavälille. Pudotusajon aikana lähdöt tapahtuvat pareittain ja molempien kilpailijoiden ihanneajat määräävät heidän keskinäisen handicapinsa.

- Mikäli molemmat kilpailijat ajavat ihanneaikaansa hitaammin, voittaa ensimmäisenä maalilinjan ylittänyt
- Mikäli jompikumpi kilpailijoista pudotusajossa alittaa ihanneaikansa, riippumatta siitä, kuka on ensin maalissa, seuraa ajokierrokselta poissulkeminen (saa häviäjän pisteet)
- Mikäli molemmat kilpailijat alittavat ihanneaikansa yhtä paljon sekunnin tuhannesosan tarkkuudella, voittaa ensin maalilinjan ylittänyt
- Mikäli molemmat kilpailijat alittavat ihanneaikansa, voittaa se, joka on alittanut ihanneaikansa vähiten.

4 JUNIOR DRAGSTER (JRD)

Kiihdytysajon sääntökirja 2024 säännöt koskevat Junior Dragster-kuljettajia, avustajia sekä teknillisiä määräyksiä.

Junior Dragster –kilpailu ajetaan ryhmät yhdistettynä.

4.1 KULJETTAJA

Asiapaperit: Katso TEKNISET YLEISSÄÄNNÖT 25.10.4 ASIAPAPERIT.

Kuljettajan kiinnitys ja turvavyöt: Katso TEKNISET YLEISSÄÄNNÖT 25.10.5 KULJETTAJAN KIINNITYS JA TURVAVYÖT.

Kypärä: Katso TEKNISET YLEISSÄÄNNÖT 25.10.7 KYPÄRÄ JA AJOLASIT.

Pääntuki, pehmusteet: Katso TEKNISET YLEISSÄÄNNÖT 25.10.6 PÄÄN SUOJUKSET.

Niskakauluri/pään ja niskan tuki: Katso TEKNISET YLEISSÄÄNNÖT 25.10.8 PÄÄN JA NISKAN TUKI (HANS/FHR).

Ajoasu: Katso TEKNISET YLEISSÄÄNNÖT 25.10.10 KULJETTAJAN SUOJAVARUSTEET.

4.2 RYHMÄT

Junior Stock (JR/S): ikäryhmät 8 – 18 vuotta, täytettävä 8/18 vuotta kuluvan kalenterivuoden aikana. Virittämätön vakio moottori. 12.90 s ja hitaammat (alle 12.90 s ajosuoritukset hylätään) perustuen henkilökohtaiseen E.T. aikaan. Takamoottoriset Dragster tyyppiset ajoneuvot sallittu. Parilähdöt Full Tree -kuusella. Pudotusajossa Breakout -sääntö voimassa, lajitteluajon paremmuus reaktioaikojen tai itse asettaman indeksin perusteella. Turvallisuusrajat: alle 12.70 s ensimmäisestä alituksesta seuraa varoitus, toisen kerran alle 12.70 s alituksesta seuraa kilpailusta poissulkeminen. Alle 12.50 s seuraa kilpailusta poissulkeminen.

Junior Modified (JR/MB): ikäryhmät 10 – 18 vuotta, täytettävä 10/18 vuotta kuluvan kalenterivuoden aikana. 8.90 s ja hitaammat (alle 8.90 s ajosuoritukset hylätään) perustuen henkilökohtaiseen E.T. aikaan. Takamoottoriset Dragster tyyppiset ajoneuvot sallittu. JR/MB-luokassa ajavat rautarunkoiset Junior Modified autot sekä ennen 2011 Suomessa käyttöönotetut Funny Car ja Altered tyyppiset autot. Parilähdöt Full Tree -kuusella. Pudotusajossa Breakout -sääntö voimassa, lajitteluajon paremmuus reaktioaikojen tai itse asettaman indeksin perusteella. Turvallisuusrajat: alle 8.70 s ensimmäisestä alituksesta seuraa varoitus, toisen kerran alle 8.70 s alituksesta seuraa kilpailusta poissulkeminen. Alle 8.50 s seuraa kilpailusta poissulkeminen. Suurin sallittu nopeus on 138 km/h.

Junior Modified (JR/M): ikäryhmät 12 – 18 vuotta, täytettävä 12/18 vuotta kuluvan kalenterivuoden aikana. 7.90 s ja hitaammat (alle 7.90 s ajosuoritukset hylätään) perustuen henkilökohtaiseen E.T. aikaan. Takamoottoriset Dragster tyyppiset ajoneuvot sallittu. Ennen 2011 Suomessa käyttöönotetut Funny Car ja Altered tyyppiset ajoneuvot sallittu. Parilähdöt Full Tree -kuusella. Pudotusajossa Breakout -sääntö voimassa, lajitteluajon paremmuus reaktioaikojen tai itse asettaman indeksin perusteella. Turvallisuusrajat: alle 7.70 s ensimmäisestä alituksesta seuraa varoitus, toisen kerran alle 7.70 s alituksesta seuraa kilpailusta poissulkeminen. Alle 7.50 s seuraa kilpailusta poissulkeminen. Suurin sallittu nopeus JR Dragster autolle on 138 km/h.

4.3 KILPAILUMENETELMÄ

Junior Drag–kilpailu koostuu lajitteluajosta (qualification) ja pudotusajosta (elimination). Lajitteluajon jälkeen kilpailijat asetetaan pudotusajoa varten lähtökaavioon. Pudotusajossa lähdöt tapahtuvat pareittain ja lähdön voittaja selviytyy jatkoon. Ajajat asetetaan lähtökaavioon lajitteluajon perusteella. Mikäli kaksi ajajaa saavat saman lajitteluajan, korkeammalle lajittelussa sijoitetaan ensimmäiseksi ajan ajanut kilpailija. Kaikki lajitteluajan saaneet pääsevät mukaan pudotusajoon. Kilpailumatka on 1/8 -maili eli 201.16 metriä.

Junior kilpailijan mukana on oltava yksi vähintään 18–vuotias vastuullinen valvoja. FHRA voi vahvoin perustein myöntää sääntöön poikkeusluvan. Katso YLEISET MÄÄRÄYKSET 1.17 POIKKEUSLUVAT.

Break-out: Kilpailija, joka ajaa alle ilmoittamansa indeksiajan tai ryhmäindeksin, tuomitaan hävinneeksi. Sääntöön on seuraavat poikkeukset, jos turvallisuusrajoja (JR/S 12.70 s, JR/MB 8.70 s ja JR/M 7.70 s) ei ole rikottu:

- Mikäli vastakilpailija ottaa varaslähdön tai ylittää keski- tai sivuviivan
- Soololähdössä
- Jos molemmat ajavat alle indeksin, on voittaja se, joka vähemmän alittaa indeksinsä
- Jos molemmat kilpailijat alittavat indeksinsä yhtä paljon tuhannesosasekunnin tarkkuudella, on voittaja se, joka ensin ylittää maaliviivan.

Kilpailunjohtaja voi hyväksyä myös ilman lajitteluaikaa olevat kilpailijat kaavioon, mutta lajittelun viimeiseksi. Jos ilman lajitteluaikaa olevia kuljettajia on useampi kuin yksi, arvotaan heidän järjestys. Kilpailujohtajan hyväksynnällä kaavioon lisätty kilpailija ei ansaitse lajittelupisteitä, eikä pudotusajossa ensimmäisen kierroksen pisteitä. Pisteet alkavat kertyä vasta toiselta kierrokselta.

4.4 TEKNISET SÄÄNNÖT

4.4.1 MOOTTORI

Kaikissa autoissa enintään yksi, takana sijaitseva nelitahtinen B&S 5 hp sivuventtiili moottoriin perustuva versio. NHRA säännöissä hyväksytyt JR/S yksisylinteriset moottorit/valmistajat sallittu, tai kuten listattu alempana:

Metro racing flathead
McGee racing flathead
Tecumseh flathead
LPW Racing Products monster racing block
JR Race Car flathead
Pure Power Racing flathead
M-1 Machine racing block
SR71 Racing Block by Soltz Racing
Huddleston Performance Sniper
R & S Machine Terminator.

Lisäksi sallittu:

Intek 127332
Intek 123332
Vanguard 12H132
Vanguard 12H332
Animal 124432
B&S World Formula 124335
B&S Motor Junior 206 124432
JR/M ja JR/MB.

Lohkon oltava alkuperäistyyppinen, NHRA hyväksytyt jälkituotantolohkot hyväksytty. Porttaus, kiillotus, lohkon osien hionta sekä kansitason koneistus sallitaan. Venttiilin koko vapaa. Kaikenkokoiset venttiilinjouset sallittu. Sylinterin kannet vapaat. Imusarja vapaa. Ahtaminen kielletty. Sylinterin kansitason alkuperäisen korkeuden lisääminen millään tavoin kielletty. V2 moottori sallittu ennen 2011 käyttöön otetuissa JR/MB V2 autoissa. Moottorin koko max 650cc.

4.4.2 PAKOPUTKISTO

Maksimipituus 27”, suunnattava poispäin kuljettajasta, renkaista sekä moottorista. Toimiva ja tukevasti kiinnitetty äänenvaimennin pakollinen, max 110 dB (A).

4.4.3 POLTTOAINE

Lyijytön bensiini, E85, metanoli tai etanoli. Lisäaineiden kuten ilokaasun tai nitrometaanin käyttö kielletty.

Alkoholikäyttöiset ajoneuvot tulee merkitä ajoneuvon molemmin puolin näkyvästi FHRA:n hyväksymällä merkillä.

4.4.4 POLTTOAINEJÄRJESTELMÄ

Mikä tahansa normaalitoiminen kaasutin sallittu. Polttoaineen suihkutus kielletty. Ahtaminen kielletty. Imusarjan alipaineella toimiva tyhjiöpumppu sallittu, kalvon sijaittava polttoainepumpussa. Paineistetut järjestelmät kielletty. Kaikki ajoneuvot varustettava toimivalla kaasuläpän palautusjousella, joka sulkee kaasuttimen läpän. Kaasuttimen toimintaa saadaan säädellä ainoastaan manuaalisesti kuljettajan jalalla. Elektroniset, pneumaattiset, hydrauliset tai muut apulaitteet eivät millään tavalla saa vaikuttaa kaasuttimen toimintaan. Polttoainesäiliön on sijaittava kuljettajan takana turvakehikon olkakaaren alapuolella turvallisesti kiinnitettynä (ei esim. Nippusiteillä). Polttoainesäiliön koko enintään 3.78 litraa (1 gallona), varustettuna tiivisti sulkeutuvalla korkilla.

Suljettu polttoaineen suihkutus sallittu V2 moottoreissa, ennen vuotta 2011 valmistetuissa JR Modified V2 rungoissa.

4.4.5 SYTYTYSJÄRJESTELMÄ

Alkuperäinen sytytysjärjestelmä tai MSD 41500, 41510, 42231.
Puolat: MSD 42921, 8232, MasterBlaster 2, MasterBlaster 3.
V2 moottori: Sytytysjärjestelmä vapaa.

Lähtökierrosrajoittajat kielletty. MSD 42231 kanssa alempi rajoitinpiiri pidettävä nollana, ainoastaan yläkierrosrajoitinpiirin käyttö sallittu.

4.4.6 STARTTIMOOTTORI

Alkuperäinen tai irrallinen käynnistinmoottori sallittu. Kuljettajan mahdollisuus itse käynnistää auto kielletty.

4.4.7 VOITELUJÄRJESTELMÄ

Alkuperäiset voitelujärjestelmät pakolliset. Öljyn lisäaineiden käyttö tehon lisäämiseksi kielletty. Mikäli huohotinputkia tai huohottimia käytetään, on ne johdettava erilliseen säiliöön. Tilavuus min. 0.5 litraa ja niiden on oltava huolellisesti kiinnitettyjä (ei esim. nippusiteillä). Säiliön tarkoitus on estää nesteiden joutuminen radalle (eli ei avonaisia säiliöitä).

4.5 VOIMANSIIRTO

4.5.1 HIHNAT / KETJUSUOJAT

Kaikki autot on varustettava ketjusuojalla, joka peittää voimasiirron (hihnan ja ketjun) koko leveydeltään, eturattaan (lautaspyörän) etuosan sekä noudattaa hihna/ketju -linjaa. Ketjusuojan on oltava vähintään 1.5 mm (0.060”) terästä tai 2.3 mm (0.090”) alumiinia, ja jatkuttava takarattaan akselilinjan taka- ja alapuolelle. Kiinnitettävä huolellisesti (ei nippusiteitä tai vastaavia).

4.5.2 KYTKIN

Enintään yksi kuiva keskipakoiskytkin. Ketju- tai hihnaveto sallittu. Akselikytkimet kielletty.

4.5.3 KYTKIMEN SUOJA

Kytkimen suoja, joka peittää kytkimen 180 astetta kytkimen yläpuolelta sekä koko kytkimen leveydeltä, valmistettu joko 2.3 mm (0.090”) alumiinista tai 1.5 mm (0.060”) teräksestä, tai NHRA/FHRA hyväksytty.

4.5.4 KYTKIMEN TUKI

NHRA/FHRA hyväksytty tuki pakollinen 9.99 tai nopeammille autoille.

4.5.5 VAUHTIPYÖRÄ

Aftermarket billet vauhtipyörä tai teräksinen vauhtipyörän suojus pakollinen (ainevahvuus vähintään 3 mm, leveys vähintään vauhtipyörän leveys. Suojuksen on peitettävä vauhtipyörä vähintään 180 astetta vauhtipyörän yläpuolelta) jos ei käytetä alkuperäistä vakiokaasutinta (OEM). Valettu alumiininen vauhtipyörä kielletty. Kiilauran muutokset sallittu. Alkuperäisen vauhtipyörän keventäminen ja/tai muuttaminen kielletty.

V2: vauhtipyörä vapaa. Teräksinen vauhtipyörän suojus pakollinen (ainevahvuus vähintään 3 mm, leveys vähintään vauhtipyörän leveys Vakiomallisen V2 vauhtipyörän keventäminen sallittu seuraavin ehdoin: aluetta ulosvetoreiät - keskireikä ei saa muuttaa. Alkuperäisen vauhtipyörän kokonaispaino ei saa alittaa 4500 g.

4.5.6 VAIHTEISTO

Hihnakäyttöinen momentinmuunnin vaaditaan. Vaihdetyyppinen vaihteisto kielletty.

4.6 JARRUT JA JOUSITUS

4.6.1 JARRUT

Jalkakäyttöinen, kahteen pyörään vaikuttava nestekäyttöinen levyjarru. Minimivaatimus teräslevylle: 1 kpl vähintään 7” ulkohalkaisijaltaan oleva ja .228” (5,79 mm) paksu tai 2 kpl vähintään 6” ulkohalkaisijaltaan ja 3/16” paksuja levyjä. Alumiinijarrulevyn minimihalkaisija on 11” ja .228 (5,79 mm) paksu. Vetorattaan käyttö jarrulevynä kielletty.

Junior Stock: mikroautotyyppiset, mekaaniset jarrut hyväksytään. Suositellaan nestekäyttöisiä.

Jarrukomponenttien poraaminen keventämismielessä kielletty. Line lockit kielletty. Käsikäyttöinen jarru sallitaan, mikäli se on yhdistetty jalkajarruun.

4.6.2 JOUSITUS

Sallittu. Maksimi ylöspäin liike 2” (50 mm).

4.7 KORI JA RUNKO

4.7.1 OHJAUS

Hammastanko-ohjaus pakollinen ajoneuvoissa 7.90 – 8.89 s. Hitaimmissa mikroautotyyppinen ohjaus sallitaan. Joustava ohjausakseli kielletty. Simpukka (ruuvityyppinen) ohjaus kielletty. Kaikki ohjauskomponentit on kiinnitettävä läpi pulttaamalla. Raidetangon päät varustettava aluslevyillä, jotka estävät nivelen irtoamisen. Ohjausjärjestelmässä ei saa esiintyä epätavallista välystä. Hammastangon suojakumien asentaminen suositeltavaa.

4.7.2 SUOJALEVYT

Vähintään 1,5 mm (1/16”) paksu alumiininen suojalevy on asennettava turvakehikon ja moottorin välille, ulottuen alarunkoputkista kuljettajan kypärän yläosan tasalle leveydeltään turvakehikon levyisenä. Ylärunkoputken yläpuoleinen osa voidaan kaventaa, minimi leveys 7” (178 mm). Kaksiosainen suojalevy sallitaan edellyttäen, että osat muodostavat yhtenäisen pinnan eikä ilmarakoa saa jäädä niiden välille. Koskee myös Funny Car-tyyppisiä ajoneuvoja.

4.7.3 TURVAKEHIKKO

Rakenteen on muodostettava vähintään 5-pisteinen dragster-tyyppinen kehikko, kuten kuvassa **Junior Dragster turvakehikko** (katso kuva 3). Putki koot kuvan mukaan, paitsi ennen 1.1.1999 valmistetuissa JR/S rungoissa, joissa sallitaan 28 mm ylä- ja alaputket. Kaikki turvakehikon konstruktiot on suunniteltava ja rakennettava suojaamaan kuljettajaa kaikista suunnista 360 astetta. HUOM: Saumaton putki pakollinen. Kaikki hitsaukset tehtävä ammattitaidolla, hitsaussaumojen hionta kielletty. Kaikkien uusien runkojen pinnoitus kielletty, maalaus sallittu. Turvakehikko on pehmustettava (paksuuden minimi 6 mm) kaikkialta missä se voi joutua kosketuksiin kuljettajan kypärän kanssa. Pelkkä teippaus ei riitä. Kun kuljettaja istuu ajoasennossa kypärä päässään, on turvakehikon tultava vähintään 76 mm (3") kypärän etupuolelle. Kypärän ja turvakaaren väliin pystysuunnassa jäätävä ajoasennossa riittävä väli, suositellaan min. 25 mm. Pystyputki, (maksimi 30 asteen kallistus suhteessa alarunkoputkeen) vaaditaan molemmilla puolin kehikkoa, enintään 6” (153 mm) etäisyydellä toisen ohjaamon yläkehikon pääkaaren kiinnityspisteestä ylärunkoputkeen, hitsattuna ylä- ja alarunkoputkeen täysin. Mikäli ohjaamon pystyputkien etäisyys toisistaan ylemmän runkoputken tasolta mitattuna ylittää 28” (711 mm) tulee

yksittäinen diagonaali korvata X rakenteen diagonaaleilla, vaaditun putkikoon mukaisesti. Ohjaamossa (jalkatilan etuosasta kuljettajan istuimen takaosaan asti) maksimi pystyputkien välinen etäisyys 20” (508 mm) mitattuna alarunkoputken tasolta. Kromimoly, Docol R8 -runko pakollinen 8.89 ja nopeammilla autoilla. Kypäräputket vaaditaan toisen pääkaaren ja takakaaren välille ohjaamon yläkehikkoon molemmin puolin kehikkoa, putkikoko ¾” tai 1/2” (12.5 mm) lattarauta paksuudeltaan .090 (2.3 mm). Mikäli ohjaamon yläosan takakaarien välinen etäisyys toisistaan (mitattuna putken keskeltä keskelle) ylittää 6” vaaditaan kypäräputki myös näiden välille. Kypäräputket asennettava korkeuteen, joka estää kypärän pääsyn yläkehikon ulkopuolelle.

Kromimoly, Docol R8-runkoiset autot merkittävä kilpailunumeron välittömään läheisyyteen kiinnitettävällä, katsastuksesta saatavalla tarralla.

Kuljettajan ollessa ajoasennossa tulee jalkojen pysyä kaikin osin ylärunkoputken alapuolella. Ohjauksen yhdysputki (1/2” x .058 kromimoly, Docol R8 tai .083 teräs) tai verkko tai suojalevy tulee olla asennettu ylärunkoputkiin tarkoituksena estää kuljettajan jalkojen pääsy rungon ulkopuolelle. Ohjauksen yhdystangon, verkon tai levyn tulee sijaita enintään 6” (152 mm) kuljettajan polvien etu- tai takapuolella. Yhdystanko tai levy tulee olla kiinnitetty hitsaamalla tai pulttiliitoksella (ei letkuklemmareita).
Turvakehikko on joko kromimolya, Docol R8 tai terästä.

Seinämävahvuudeltaan 1.5 mm (0.058”) kromimoly-, Docol R8-putkea tai voidaan käyttää korvaamaan 2 mm (0.083”) teräsputki.

Kaikki Jr Dragster autot tulee runkokatsastaa kolmen vuoden välein. Katsastuksen hinta on kaksikymmentä euroa (20.00 €).

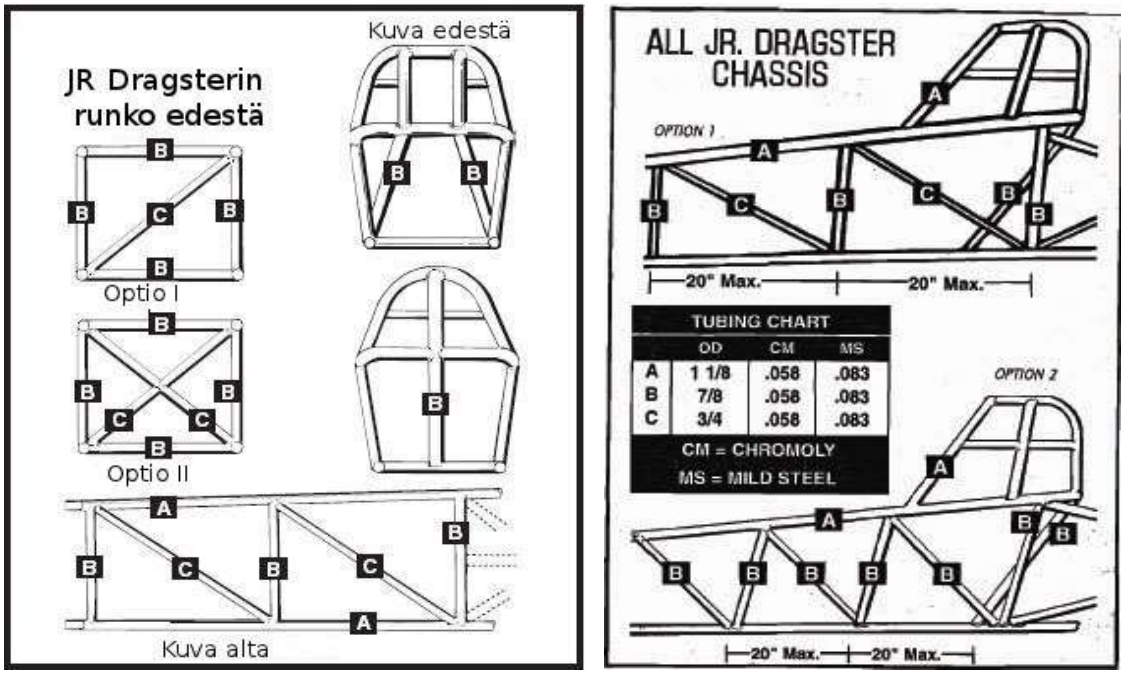

Kuva 3: Junior Dragster turvakehikko

4.7.4 PAINO

Minimipainot: Ryhmä JR/S ja JR/M yksisylinterisellä moottorilla auton minimipaino 102 kg. Ryhmä JR/M V2 moottorilla 190 kg kuljettajan kanssa.

4.7.5 LISÄPAINOT

Maksimi lisäpainojen määrä 45 kg. Lisäpainot sijoitettava ohjaamon ulkopuolelle, kaikin osin takarenkaan ylälinjan alapuolelle. Lisäpainot sijoitettava ja kiinnitettävä turvallisesti, pulttaamalla runkoon vähintään 10 mm (3/8) pultilla / 2.3 kg tai 2 kpl 10 mm (3/8) pulttia / 2.3 – 11.3 kg. Lisäpainoksi sallitaan myös tiiviisti kierteellisellä korkilla suljettu metallikotelo täytettynä esim. lyijyllä.

4.7.6 AKSELIVÄLI

Minimi akseliväli 2286 mm (90”) ja maksimi 3810 mm (150”) pitemmältä sivulta mitattuna. Akselivälin ero vasemman ja oikean puolen välillä enintään 50 mm (2”).

4.8 RENKAAT JA VANTEET

4.8.1 RENKAAT

Takarenkaiden korkeus vähintään 18” ja leveys vähintään 7 1/2” kuten renkaan valmistaja koon määrittelee renkaassa olevin merkinnöin tai mittaamalla rengas leveimmästä ja korkeimmasta kohdasta. Eturenkaat mikroautotyyppiset tai NHRA:n hyväksymät. Renkaita ei saa täyttää yli valmistajan ohjearvojen. Kaikki renkaat ilmatäytteisiä, ei umpikumia.

4.8.2 VANTEET

Etuvanteet mikroautotyyppiset tai NHRA:n hyväksymät, minimi 5”. Kiinnityspultin minimihalkaisija 1/2” olka-akseliin, etuvanteen kiinnitysmutterit Nyloc tai muutoin varustettava lukkosokalla tahattoman aukeamisen estämiseksi. Takavanteiden minimihalkaisija 8”. Vanteiden valmistusmateriaali alumiini tai teräs, muut materiaalit kielletty.

4.9 SISUSTUS

4.9.1 KORI

Kori ja ohjaamokaukalo oltava alumiinia, lasikuitua tai hiilikuitua ja ulotuttava edessä jalkatilan etulevyyn asti. Ohjaamo, runkorakenne sekä turvakehikko tulee olla suunniteltu suojaamaan kuljettajan vartaloa ja jäseniä kosketukselta vanteisiin, renkaisiin, pakokaasujärjestelmään tai rataan. 2008 ja jälkeen rakennetut autot, etuylitys korissa ei saa ylittää 380 mm (15”) mitattuna etupyörän keskipisteestä auton etumaiseen pisteeseen. Kuljettajan jalkatila on kaikissa autoissa varustettava kuljettajan jalkojen edessä suojalevyllä, paksuudeltaan 0.024” (0,6 mm) terästä tai 0.032” (0,8 mm) alumiinia tai 0.060” (1,5 mm) hiilikuitu. Levyn oltava suoraan jalkatilan rungon pystyputken etu- tai takapuolella. Koripeltien lisäksi vaaditaan poikittain ylempiin runkoputkiin asennettava ohjauksen yhdystanko, verkko tai levy estämään jalkojen pääsy turvakehikon ulkopuolelle. Ohjauksen yhdystangon, verkon tai levyn tulee sijaita maksimissaan 6” (150 mm) kuljettajan polvien taka- tai etupuolella. Mikäli yhdystankoa tai levyä käytetään, tulee sen olla hitsattu tai luotettavalla pulttikiinnityksellä asennettu (ei letkuklemmareita).

4.9.2 MITTARIT

Kierrosluku-, lämpö- ja sylinterikannenlämpömittari sallittu. Muut mittarit kielletty. Toistava kierroslukumittari sallittu. Tallentava tai tulostava kierroslukumittari kielletty. Tallentimet tulee sijaita ohjaamon ulkopuolella (katso tietokoneet/tallentimet). Mittareiden näyttö voi olla analoginen tai digitaalinen. Näyttöä ei saa sijoittaa ohjauspyörään.

4.9.3 ISTUIN

Kunnollisesti kiinnitetty, kehystetty ja tuettu alumiininen tai lasikuituinen istuin pakollinen. Verhoilu vapaavalintainen, palamatonta materiaalia.

4.9.4 LATTIA

Pakollinen. Asennettu alarunkoputkien sekä poikkiputkien yläpuolelle. Lattian tulee ulottua kuljettajan istuimesta eteenpäin 152 mm (6”) ohi polkimien.

4.9.5 TUULILASI

Autot on varustettava tuulilasilla tai suojalla, joka ohjaa vieraat esineet kuljettajan pään yli.

4.9.6 SIIVET / SPOILERIT

Siivet tulee kiinnittää runkorakenteisiin pulttaamalla, ei sokilla.

4.10 SÄHKÖT

4.10.1 AKUT

Kuiva- ja märkäkennot sallittuja. Akut oltava ohjaamon ulkopuolella. Kiinnitettävä tukevasti pulttikiinnitteisesti.

4.10.2 DELAY BOXIT / APULAITTEET

Kiellettyjä.

4.10.3 SYTYTYSVIRRAN KATKAISIJA (PÄÄVIRTA)

Toimiva sytytysvirran katkaisin, joka on kuljettajan helposti käytettävissä, pakollinen. Toinen katkaisija asennettava kuljettajan suojalevyyn ja joka on ulkopuolisen helposti käytettävissä, pakollinen. Tämä katkaisija ei saa olla kosketuksissa kuljettajaan. Katkaisijoiden oltava kaksiasentoisia (ei tilapäisesti katkaisevia) ja merkittävä selkeästi asennoilla “ON” ja “OFF”. Toisen sytytysvirtakatkaisijan johdotuksen tulee olla täysin erillinen kytkimeltä moottorille asti. Kaikki sytytysvirtapiirin liitännöissä tulee käyttää rengasliittimiä, ruuvikytkentä panelia ja muita ruuvityyppisiä liittimiä. Pikalukitteiset, 'Push on' tai muut ei ruuvilukitteiset liittimet kiellettyjä. FHRA:n hyväksymä mekaaninen sytytysvirrankatkaisu (maadoitus) pakollinen magneettosytytysjärjestelmissä. Muissa sytytysjärjestelmissä Push and pull tyyppinen pää-virtakatkaisin vaaditaan ohjaamossa kytkettynä järjestelmän jännitteensyötön positiiviselle puolelle, tämän kytkimen tulee katkaista järjestelmän kaikki sähköiset toiminnot.

4.11 LISÄLAITTEET

4.11.1 TIETOKONEET / TALLENTIMET

NHRA/FHRA hyväksytty tiedonkeruu sallittu. Sallitut tiedonkeruun datat: Moottorin kierrosluku, moottorin lämpötila, pakokaasun lämpötila sekä variaattorin toisioakselin kierrosluku. Muut kerättävät tiedot, paikannus ym. kielletty. Tiedonkeruun tulee käynnistyä erillisellä kytkimellä. Tiedonkeruun näytön tulee sijaita siten, ettei kuljettajalla ole siihen ajosuorituksen aikana näköyhteyttä.

4.11.2 SÄHKÖISET SÄÄTIMET

Sähköiset säätimet, jotka vaikuttavat eri toimintoihin, esimerkiksi line-lockit, kytkin, kaasutin, jarrut jne. kielletty. Kaikki toiminnot ajon aikana oltava yksin ja ainoastaan kuljettajan aikaan saamia.

4.11.3 LÄMMITYSKÄYTTÖ

Ajoneuvon tulee olla takarenkaat irti maasta, luotettavasti tuettuna. Ajoneuvon hallitsevan kuljettajan tulee istua ohjaamossa aina moottorin käydessä.

Katso TEKNISET YLEISSÄÄNNÖT 25.9.4 LÄMMITYSKÄYTTÖ ja 25.9.4 GENERAATTORIT.

4.11.4 STAGE APUVÄLINEET

Mekaaniset, hydrauliset, sähköiset, pneumaattiset, käsi tai vastaavat apulaitteet stage-vaiheen suorittamiseksi kielletty.

4.11.5 KAKSISUUNTAINEN RADIOYHTEYS

Kommunikointi kuljettajalle/kuljettajalta tai kaikenlaiset telemetria -signaalit kuljettajalle ajoneuvoon tai kuljettajalta ulkopuoliselle kielletty.

4.11.6 HINAUS

Aina ajoneuvoa hinattaessa on kuljettajan istuttava ohjaamossa. Ei matkustajia. Täysi-kokoiset hinausajoneuvot (autot) kielletty.

4.11.7 TURVALIPPU

Heijastava tai kirkasvärinen lippu pakollinen asennettuna autoon 1,5 metrin korkeuteen liikuteltaessa autoa varikolla. Kilpailuajoneuvoa ei saa työntää millään moottoriajoneuvolla.

4.11.8 KILPAILUNUMERO

Jokaisessa kilpa-autossa on oltava pysyvä kilpailunumero auton molemmin puolin. Minimikoko 100 mm (4”) korkea. Numeron oltava vaalea tummalla pohjalla tai tumma vaalealla pohjalla. Numerot jakautuvat ryhmittäin seuraavasti: JR/S 200-299 ja JR/M 100-199.

5 ORIGINAL STREET (OS)

Turvaraja 8,50 s (5,35 s, 1/8)

Runkoluokituksen turvallisuusrajat: 0.001 – 0.200 s ensimmäisestä alituksesta seuraa varoitus ja ajosuorituksen mitätöinti, toisen kerran 0.001 – 0.200 s alituksesta seuraa kilpailusta poissulkeminen. Yli 0.200 s alituksesta seuraa välitön kilpailusta poissulkeminen.

Ajetaan enintään 16-ajoneuvon Pro-kaaviona.

Huomaa, että 25 TEKNISET YLEISSÄÄNNÖT, koskevat myös STREET -ryhmää.

5.1 KULJETTAJA

Asiapaperit: Katso TEKNISET YLEISSÄÄNNÖT 25.10.4 ASIAPAPERIT.

Kuljettajan kiinnitys ja turvavyöt: Katso TEKNISET YLEISSÄÄNNÖT 25.10.5 KULJETTAJAN KIINNITYS JA TURVAVYÖT.

Kypärä: Katso TEKNISET YLEISSÄÄNNÖT 25.10.7 KYPÄRÄ JA AJOLASIT.

Pääntuki, pehmusteet: Katso TEKNISET YLEISSÄÄNNÖT 25.10.6 PÄÄN SUOJUKSET.

Niskakauluri/pään ja niskan tuki: Katso TEKNISET YLEISSÄÄNNÖT 25.10.8 PÄÄN JA NISKAN TUKI (HANS/FHR).

Ajoasu: Katso TEKNISET YLEISSÄÄNNÖT 25.10.10 KULJETTAJAN SUOJAVARUSTEET.

5.2 HYVÄKSYTYT AJONEUVOT

Tehdasvalmisteiset henkilöautot sekä pick-up'it, jotka on valmistettu yleiseen myyntiin. Tieliikennekatsastusta ja rekisteröintiä ei vaadita. Kuitenkin auton tulee täyttää tieliikenneasetuksen mukaiset määräykset lukuun ottamatta kappaleessa 25 TEKNISET YLEISSÄÄNNÖT mainittuja poikkeuksia.

5.2.1 KILPAILUKATSASTUS

Kilpailukatsastus suoritetaan kilpailun järjestäjän määräämässä paikassa. Auton tai sen osien muuttamisesta katsastuksen jälkeen seuraa kilpailusta voi tapauskohtaisesti pois sulkeminen ja ilmoittautumismaksun menetys. Jälkitarkastus kilpailun aikana tai sen jälkeen on mahdollinen.

5.2.2 LISENSSI

Pakollinen.

5.3 MOOTTORI

5.3.1 MOOTTORI

Moottorin viritys vapaa. Moottorin koko on pystyttävä tarkastamaan. Ahtimet, enintään kaksi (2), sallittu. Sylinterilukumäärä voi olla enintään sama kuin mallisarjan suurin sylinterilukumäärä, tai jos

merkintä suuremmasta sylinterimäärästä kyseisen auton rekisteriotteessa. Alkuperäistyyppiset moottorinkiinnikkeet vaaditaan. Moottorin ylimääräinen tukeminen alkuperäisten kiinnikkeiden lisäksi sallittu. Moottori sijaittava alkuperäisellä paikalla. Moottoria voi siirtää taaksepäin, ei kuitenkaan enempää kuin 5 % akselivälistä, etupyörän navasta etummaiseen moottorin sytytystulppaan mitattuna. Jäähdytysjärjestelmässä ei kilpailun aikana saa käyttää glykolia tai muita öljymäisiä lisäaineita, ainoastaan vettä ja tarvittaessa korroosionestoainetta. Katso TEKNISET YLEISSÄÄNNÖT 25.1.1 JÄÄHDYTYSJÄRJESTELMÄ ja 25.1.10 NESTEIDEN YLIVUOTO ja 25.1.13 MEKAANINEN AHDIN**.**

5.3.2 POLTTOAINE

Kaikki kaupallisesti saatavilla oleva lyijytön/alkylaattibensiini, etanolibensiini ja diesel sallittu. Metanoli ja nitrometaani kielletty. Katso TEKNISET YLEISSÄÄNNÖT 25.1.9 POLTTOAINE.

5.3.3 PAKOPUTKISTO

Äänenvaimennus pakollinen max. 110 dBA. Katso TEKNISET YLEISSÄÄNNÖT 25.1.3 PAKOKAASUPOISTO ja 25.1.4 ÄÄNENVAIMENNUS.

5.3.4 AHDIN

Katso TEKNISET YLEISSÄÄNNÖT 25.1.13 MEKAANINEN AHDIN.

5.3.5 ILOKAASU

Sallittu. Katso TEKNISET YLEISSÄÄNNÖT 25.1.9 POLTTOAINE ja **Error! Reference source not found. Error! Reference source not found.**.

5.4 VAIHTEISTO

Tyyppi ja valmiste vapaavalintainen. Vaihdon tulee tapahtua kuljettajan ohjaamana. Vetotapa oltava alkuperäinen. Neliveto sallittu, jos alkuperäinen. Nelivedon voi muuttaa etu- tai takavetoiseksi, etuvedon voi muuttaa takavetoiseksi, mikäli samasta mallisarjasta löytyy neliveto versio. Katso TEKNISET YLEISSÄÄNNÖT 25.2.3 KYTKIN, 25.2.4 KARDAANIAKSELI, 25.2.8 KYTKIMENSUOJA & MOOTTORILEVY: YLEISTÄ, 25.2.8.4 KYTKIMENSUOJA: MUUT RYHMÄT, 25.2.10.2 VAIHTEISTO, AUTOMAATTI.

5.5 RUNKO JA ALUSTA

Ns. ‘putkirungot’ kielletty. Runko tai puolirunko oltava alkuperäinen kyseiseen autoon tarkoitettu. Itsekantavan korin etu- ja takarungon saa yhdistää. Materiaali on teräsprofiili 50 mm x 75 mm x 3 mm (2" x 3" x 0.125"). Pyöreätä teräsputkea saa käyttää etu- ja takarungon yhdistämiseen suorana linjana myös lattian läpi, jolloin lattia on hitsattava koko matkalta putkeen kiinni. Lattian tulee vastata auton alkuperäistä materiaaliltaan ja paksuudeltaan. Takarunkoa saa muuttaa akseliston ja renkaiden sovittamiseksi. Takarunko voidaan valmistaa 50 mm x 75 mm x 2 mm (2" x 3" x 0.083") tai 40 mm x 80 mm x 2 mm vahvuisesta teräsprofiilipalkista, tai 42 mm x 3 mm putkesta. Ylimääräisiä poikittaistukia saa valmistaa tukivarsien, jousien ja iskunvaimentimien kiinnittämistä varten. Four linkit sallittu. Wheeliebarsit sallittu. Muiden kuin alkuperäisten tukivarsien materiaali on oltava vähintään 25 mm x 4 mm kylmävedetty, saumaton teräsputki. Taka-akseliston rakenteen saa muuttaa, esimerkiksi erillisjousitetun akselistorakenteen voi korvata jäykällä akselistolla. Autossa on oltava toimiva jousitus sekä iskunvaimennus etu- ja taka-akselistoissa.

Katso TEKNISET YLEISSÄÄNNÖT 25.3.5 TRACTION BARSIEN KIINNITYKSET.
Ohjauslaitteisto sekä etujousitus: Tehtaan alkuperäinen kyseiseen malliin toimittama järjestelmä säilytettävä tai vaihtoehtoisesti jälkituotantona valmistettu ohjausjärjestelmä sallittu.
Spool sallittu teräsvetoakselein. Etu- ja nelivetoisissa spool on kielletty etuakselilla. Autoissa, joissa on erillisjousitettu taka-akseli molemmilla ylä- ja alatukivarsilla voivat painosta ja ajasta riippumatta säilyttää rakenteen sellaisenaan, kunhan molempien vetoakseleiden ympärille valmistetaan 360-asteiset turvalenkit, materiaalivaatimus teräs, leveys min. 25 mm, paksuus min. 6 mm, lenkit kiinnitettävä esimerkiksi tukivarsiin pulteilla 4 kpl kokoluokka M10 / turvalenkki. Muu kantavien rakenteiden ja ripustuksien muuttaminen ehdottomasti kielletty (modifiointi, kevennys tms.).

Katso TEKNISET YLEISSÄÄNNÖT 25.2.9 TAKA-AKSELISTO.

Vuosimallistaan 2007, tai uudemmat tehdasvalmisteiset, alkuperäisellä moottorilla ja alkuperäisin tehtaan turvavarustein varustellut umpikoriset autot sallittu 9.50 s ilman turvakaarta.
Turvakaari vaaditaan 10.00 – 11.49 s (avoautot 10.00 – 13.49 s) sekuntia kulkevissa autoissa. Katso TEKNISET YLEISSÄÄNNÖT 25.4.10 TURVAKAARI.

Turvakehikko vaaditaan 8.50 – 9.99 s tai jos loppunopeus on yli 217 km/h. Katso TEKNISET YLEISSÄÄNNÖT 25.4.11 TURVAKEHIKKO.

SFI spec mukaiset turvakehikot sallittu.

Turvavyöt vaaditaan. Katso TEKNISET YLEISSÄÄNNÖT 25.10.5 KULJETTAJAN KIINNITYS ja **Error! Reference source not found. Error! Reference source not found.**.

5.6 RENKAAT

Renkaiden nopeusluokitus vastattava vähintään auton saavuttamaa loppunopeutta. Renkaiden kantavuus oltava riittävä. Original Street: Vain DOT merkityt ns. katuslicksit maksimi leveys 16.5”, sallittu. Front Runnerit sallittu. Katso TEKNISET YLEISSÄÄNNÖT 25.5.1 RENKAAT ja 25.5.2 VANTEET.

5.7 KORI

Alkuperäisten lasikuituosien lisäksi lasikuidusta, hiilikuidusta tai komposiittimateriaalista valmistetut konepelti, takaluukku, etulokasuojat ja puskurit sallittu. Turvakehikollisissa autoissa lasikuituovet ovat sallittu, mutta alkuperäistyyppiset lukkomekanismit vaaditaan niissäkin. Scoop sallittu. Moottorin metalliosat saavat tulla enintään 254 mm (10") yli alkuperäisen konepellin asennuskorkeudesta.

Katso TEKNISET YLEISSÄÄNNÖT 25.7.6 KONEPELLIN ILMANOTTO (SCOOP).

Kantavan etusisälokasuojan voi korvata vastaavan lujuuden omaavalla putkella, esimerkiksi turvakehikkoputkella. Täydelliset roiskesuojat vaaditaan, mutta etusisäroiskesuojan voi poistaa. Lokasuojien tulee peittää renkaat kulutuspinnan leveydeltä. Alkuperäiset levikkeet sallittu.

Täydellinen verhoilu vaaditaan. Alumiiniverhoilu sallitaan. Takaistuimen saa poistaa, jolloin sen paljastama alue on verhoiltava, mutta autosta ei saa poistaa istuimia kilpailukatsastuksen jälkeen. Ohjaamon läpi/kautta ei saa reitittää polttoaine- tai jäähdytysputkia/-letkuja.

Alkuperäisen teräslattian ja tulipellin saa korvata samaa materiaalia ja saman ainevahvuuden omaavalla materiaalilla. Katon madallus enintään 100 mm sallittu.

Tuulilasin on oltava lasia. Tuulilasin ja etusivuikkunoiden tulee olla kirkkaita, läpinäkyviä, värjäämättömiä ja tummentamattomia, sävylasit sallitaan ainoastaan tehdasasennettuna. Sivu- ja takalasit voidaan korvata vähintään 3 mm polykarbonaatilla.

Katso TEKNISET YLEISSÄÄNNÖT 25.7.8 TUULILASI, IKKUNAT.

5.8 KILPAILUNUMERO

Jokainen kilpailija huolehtii kilpailunumerostaan, ellei järjestäjä toisin ilmoita kilpailukutsussa. Numero tulee laittaa molempiin takasivuikkunoihin sekä tuulilasin oikeaan yläkulmaan. Kilpailunumero tulee poistaa heti kilpailun jälkeen kilpailupaikalla, mikäli autoa käytetään normaalissa tieliikenteessä. Katso TEKNISET YLEISSÄÄNNÖT 25.7.2 KILPAILUNUMEROT.

5.9 KILPAILUMENETELMÄ

Kilpailussa noudatetaan drag race -kilpailun yleisiä sääntöjä, katso 3 KIIHDYTYSAJON SÄÄNNÖT , kohta 3.4 YLEISÖKILPAILUT. Lisäksi seuraavat tarkennukset:

- Hinaaminen kielletty
- Kilpailussa käytetään ns. pro start -lähetystä, katso KIIHDYTYSAJON SÄÄNNÖT , 3.4 YLEISÖKILPAILUT, 3.4.9 LÄHTÖALUE, LÄHTÖMENETELMÄ
- Kaaviot muodostetaan sportsman -kaavion mukaisesti siten, että luokkansa nopeimman ajan ajanut on lajittelun ykkönen, toiseksi nopeimman ajan ajanut on kakkonen jne
- Jäähdytystauko lähtöjen välillä on vähintään 15 minuuttia.

6 REAL JA TOP STREET (RS & TS)

Säännöt ja vaatimukset näille ryhmille ovat samat kuin kohdassa 5 ORIGINAL STREET (OS) seuraavin poikkeuksin:

6.1.1 RYHMÄJAKO

Real Street	RS Vapaasti hengittävät moottorit
Top Street	TS Ahdetut moottorit.

RS ja TS ryhmissä ei kiinteää turvarajaa. Turvaraja määräytyy auton turvakaaren/turvakehikon/rungon luokituksen mukaan.

6.2 KULJETTAJA

Asiapaperit: Katso TEKNISET YLEISSÄÄNNÖT 25.10.4 ASIAPAPERIT.

Kuljettajan kiinnitys ja turvavyöt: Katso TEKNISET YLEISSÄÄNNÖT 25.10.5 KULJETTAJAN KIINNITYS JA TURVAVYÖT.

Kypärä: Katso TEKNISET YLEISSÄÄNNÖT 25.10.7 KYPÄRÄ JA AJOLASIT.

Pääntuki, pehmusteet: Katso TEKNISET YLEISSÄÄNNÖT 25.10.6 PÄÄN SUOJUKSET.

Niskakauluri/pään ja niskan tuki: Katso TEKNISET YLEISSÄÄNNÖT 25.10.8 PÄÄN JA NISKAN TUKI (HANS/FHR).

Ajoasu: Katso TEKNISET YLEISSÄÄNNÖT 25.10.10 KULJETTAJAN SUOJAVARUSTEET.

6.3 MOOTTORI

Kaksoisahtaminen (ahdin+ilokaasu) sallittu.

6.4 MINIMIPAINOT

Real Street	1000 kg + 1 kg / 4000 cc (244 cid) ylittävältä kuutiotuumalta, mikäli ajetaan yhdistettynä Top Street kanssa, vähennetään 100 kg.
Top Street	1050 kg + 1.3 kg / 4000 cc (244 cid) ylittävältä kuutiotuumalta.

Auto punnitaan kuljettajan kanssa.

Real Street autoissa, joissa tehtaan alkuperäisen tyyppikatsastustodistuksen mukainen paino on pienempi kuin vaadittu minimipaino, voidaan kyseinen paino hyväksyä, jos kilpailukatsastuksessa esitetään kopio tyyppikatsastustodistuksesta (saa pyydettäessä katsastuskonttorilta tai maahantuojalta).

6.5 RENKAAT

Real Street ja Top Street: DOT merkityt ns. katuslicksit ei kokorajoituksia. Myös kuvioton kilpaslicksi, jonka maksimi leveys 10.5", sallittu.

Front Runnerit sallittu. Katso TEKNISET YLEISSÄÄNNÖT 25.5.1 RENKAAT ja 25.5.2 VANTEET.

7 PRO STREET (PS)

Indeksi 7.6 s (1/8 mile 4.8 s)

Turvaraja 7.5 s (1/8 mile 4.7 s)

Indeksin alittaminen lajittelussa aiheuttaa kyseiseltä ajokierrokselta poissulkemisen (jää tuloslistalle). Turvarajan alittaminen aiheuttaa kilpailusta poissulkemisen.

Ajetaan enintään 16-ajoneuvon Pro-kaaviona.

Huomaa, että 25 TEKNISET YLEISSÄÄNNÖT, koskevat myös PS -ryhmää.

7.1 KULJETTAJA

Asiapaperit: Katso TEKNISET YLEISSÄÄNNÖT 25.10.4 ASIAPAPERIT.

Kuljettajan kiinnitys ja turvavyöt: Katso TEKNISET YLEISSÄÄNNÖT 25.10.5 KULJETTAJAN KIINNITYS JA TURVAVYÖT.

Kypärä: Katso TEKNISET YLEISSÄÄNNÖT 25.10.7 KYPÄRÄ JA AJOLASIT.

Pääntuki, pehmusteet: Katso TEKNISET YLEISSÄÄNNÖT 25.10.6 PÄÄN SUOJUKSET.

Niskakauluri/pään ja niskan tuki: Katso TEKNISET YLEISSÄÄNNÖT 25.10.8 PÄÄN JA NISKAN TUKI (HANS/FHR).

Ajoasu: Katso TEKNISET YLEISSÄÄNNÖT 25.10.10 KULJETTAJAN SUOJAVARUSTEET.

7.2 MOOTTORI JA PAINO

Suurin sallittu moottorin koko 840 cid
Ahdettu metanolikäyttöinen moottori sallittu.
Painot kuljettajan kanssa:
Big Block 1150 kg.
Small Block 1000 kg.
6-cyl 900 kg.
5-cyl 800 kg.
4-cyl, 2-kammio-Wankel ja etuveto ei rajaa
Autot vapaasti hengittävällä moottorilla -75 kg.
10,5W-renkaat -75 kg.
Max painonlisäys 230 kg.

Polttoaineena sallittu lyijytön/alkylaattibensiini, etanolibensiini ja metanoli. Katso TEKNISET YLEISSÄÄNNÖT 25.1.9 POLTTOAINE**.**

Jos käytetään ahdinta, on ilokaasun käyttö kielletty, imuilman jäähdytykseen sallitaan vesi-/metanoliseos. Katso TEKNISET YLEISSÄÄNNÖT 25.1.7 VÄLIJÄÄHDYTIN.

Turbot sallittu. Max 1 välijäähdytin/turbo. Turbojen sarjaankytkentä kielletty sekä välijäähdyttimien sarjaankytkentä kielletty.

Välijäähdytin: Sallittu. Katso TEKNISET YLEISSÄÄNNÖT 25.1.7 VÄLIJÄÄHDYTIN.

Moottorit varustettava alapuolelta suojaavalla suojarakenteella, joka täyttää SFI 7.1 vaatimukset tai vastaavalla FHRA:n hyväksymällä suojalla. Jos suojarakenne on alle 50 mm (2”) maasta, on asennettava suojalevy tukevasti runkoputkiin kiinnitettynä. Throttle stop kielletty. Katso TEKNISET YLEISSÄÄNNÖT 25.1.11 MOOTTORIN SUOJAVAIPPA.

Moottorin sijainti max. 12 % akselinvälistä mitattuna etummaisen etupyörän navasta lähimpänä olevaan sytytystulppaan.

7.2.1 IMUSARJA

Pullahduspaneli tai pop-off venttiili pakollinen kaikissa, paitsi vapaastihengittävissä ilman ilokaasua olevissa, moottoreissa.

7.2.2 ILOKAASU

Sallittu. Katso Moottori edellä sekä TEKNISET YLEISSÄÄNNÖT 25.1.9 POLTTOAINE.

7.2.3 AHDIN

Mekaanisen ahtimen (ei keskipakoahdin) pyörintänopeus yli kampiakselin pyörintänopeuden: Standard Roots 50 %. Katso TEKNISET YLEISSÄÄNNÖT 25.1.13 MEKAANINEN AHDIN ja 25.1.14 AHTIMEN TURVAPIDIKKEET.

7.2.4 PAKOPUTKISTO

Äänenvaimennus vaaditaan, maksimi 120 dBA. Vain yksi pakokaasun ulostuloputki per puoli sallittu. Taipuisat pakoputket kielletty (1 joustonivel sallitaan). Jos pakoputkisto kulkee jarruvarjon, sen remmien tai kiinnityspisteen läheltä, tulee varjopaketin ja sen liinojen olla palamatonta materiaalia.

Avoimen pakoputkiston viimeisin ulostuloputki ei saa halkaisijaltaan ylittää 127 mm.

Irrotettava kollektori sekä äänenvaimennin tulee olla kiinnitetty siten, etteivät ne irtoa ilman työkaluja. Katso TEKNISET YLEISSÄÄNNÖT 25.1.3 PAKOKAASUPOISTO ja 25.4.8 JARRUVARJOT.

7.2.5 HUOHOTIN

Ahdetussa moottorissa kampikammion huohotuksen säiliön tilavuus oltava vähintään 3,8 L ja sijaittava moottorin edessä tai ohjaamon takana. Katso TEKNISET YLEISSÄÄNNÖT 25.1.10 NESTEIDEN YLIVUOTO.

7.3 KYTKIN, VAUHTIPYÖRÄ JA KYTKIMENSUOJA

Vauhtipyörän ja kytkimen on täytettävä SFI 1.1, 1.2, 1.3 tai 1.4. Kytkimensuoja SFI 6.2 tai 6.3 pakollinen autoissa, joissa SFI 1.2 kytkin (kolme tai useampi levyä) tai SFI 1.3 tai 1.4 kytkin (enintään kaksi levyä). Kytkimensuoja 6.2 pakollinen kytkimissä SFI 1.3 tai 1.4 joissa kolme tai useampia levyjä. Kaikissa muissa vaaditaan SFI 6.1 kytkimensuoja. Monivaiheisesti lukkiutuvan kytkimen käyttö on kielletty. Kytkimen vapauttamisen pitää toimia manuaalisesti kuljettajan jalalla; elektroniikka, pneumatiikka, hydrauliikka tai muut kojeet eivät saa vaikuttaa kytkimen toimintaan. Jokaisessa autossa täytyy olla jokin vapaavaihde asento ilman, että kuljettajan on paikallaan. Katso TEKNISET YLEISSÄÄNNÖT 25.2.3 KYTKIN, 25.2.7 VAUHTIPYÖRÄ, 25.2.8 KYTKIMENSUOJA & MOOTTORILEVY: YLEISTÄ ja 25.2.8.4 KYTKIMENSUOJA: MUUT RYHMÄT.

7.4 VAIHTEISTO

Tyyppi ja valmiste vapaavalintainen. Automaattivaihteistossa enintään kolme eteenpäinajo – vaihdetta. Katso TEKNISET YLEISSÄÄNNÖT 25.2.10 VAIHTEISTO, AFTERMARKET PLANEETTAVAIHTEISTO, 25.2.10.2 VAIHTEISTO, AUTOMAATTI.

7.5 JARRUT

Toimivat jarrut kaikissa neljässä pyörässä pakolliset.

7.6 ALUSTA

Jousitus jokaisessa pyörässä pakollinen.

7.7 RUNKO

Maksimi akseliväli 2921 mm (115”), tai alkuperäinen +- 50 mm (2”). Katso TEKNISET YLEISSÄÄNNÖT 25.4.4 RUNKO.

7.8 JARRUVARJO

Katso TEKNISET YLEISSÄÄNNÖT 25.4.8 JARRUVARJOT.

7.9 TURVAKEHIKKO

Vähintään SFI 25.3, 25.4 tai 25.5 vaatimusten mukaan. Katso TEKNISET YLEISSÄÄNNÖT 25.4.4 RUNKO ja 25.4.11 TURVAKEHIKKO.

7.10 VANTEET

Katso TEKNISET YLEISSÄÄNNÖT 25.5.2 VANTEET.

7.11 RENKAAT

Katso TEKNISET YLEISSÄÄNNÖT 25.5.1 RENKAAT.

7.12 KORI

Korimateriaali vapaa. Muoto alkuperäistyyppinen, noudattaen alkuperäistä koria. Yksiosaiset funny car -tyyppiset korit kielletty. Etuylitys maksimi 45” etuakselin keskeltä tai OEM.

Toimivat etuovet pakolliset. Scoop vapaa, ei korkeampi kuin katto.

Kattospoileri kielletty. Mitkään ajon aikana tapahtuvat säädöt tai liikkuvat osat eivät ole sallittuja. Etuspoiler sallittu, pituus korkeintaan 76 mm (3").

Tulipellin täytyy muodostaa täydellisen suojan kuljettajan ja moottorin välille. Se tulee olla valmistettu vähintään 0,6 mm paksuisesta teräksestä.

7.13 SISUSTA

Istuimessa suositellaan kuljettajan vartalon mukaisesti muotoiltua pehmustetta. Pehmuste tulee verhoilla tulenkestävällä materiaalilla. Vaihtoehtoisesti voidaan käyttää oikein mitoitettua FIA-hyväksyttyä istuinta.

Suositellaan lisäpehmustetta asennettuna tasaiselle pinnalle, joka kiinnitetään kuljettajakehikon molemmille puolille kuljettajan kypärän korkeuteen. Maksimi etäisyys sivusuunnassa kypärästä 1” (25,4 mm) per puoli. Kiinnitettävä tukevasti kehikkoon joko pultaten tai lukkokiinnikkeillä. Verhoiltava tulenkestävällä materiaalilla.

7.14 AUTON VARUSTEET

Kaikilla autoilla tulee olla katsastuskortti, jonka saa FHRA:n toimistolta tilaamalla.

8 SUPER PRO STREET (SPS)

Katso DRAG RACING Kiihdytysajon sääntökirja 2020.

9 SPORTSMAN ET, PRO ET & SUPER PRO ET (SET, PET, SPET)

Sportsman	15.00 – 19.99 s
Pro	9.00 – 14.99 s
Super Pro	6.00 – 8.99 s (kansalliset kisat 6.00 – 9.99 s)

Sportsman ET- ja Pro ET- ryhmät ajavat yhdistettynä.

Ajosuorituksessa yritetään ajaa mahdollisimman lähelle itse asettamaansa indeksiä, kuitenkaan alittamatta sitä. Ilmoitettu indeksi tulee olla kyseisen luokan aikaikkunan sisällä, huomioiden kuitenkin ajoneuvolle asetetun runkorajan.

Lajittelutulos määräytyy sen mukaan, kuka on päässyt lähimmäksi asettamaansa indeksiään (kuitenkaan alittamatta sitä) ja se otetaan huomioon kaikilta kierroksilta.

Mikäli kaksi kuskia ajaa identtiset ajat omaan asettamaansa indeksiinsä nähden, on voittaja se, joka ensin ylittää maaliviivan (yhtä paljon tuhannesosasekunnin tarkkuudella).

9.1 KULJETTAJA

Asiapaperit: Katso TEKNISET YLEISSÄÄNNÖT 25.10.4 ASIAPAPERIT.

Kuljettajan kiinnitys ja turvavyöt: Katso TEKNISET YLEISSÄÄNNÖT 25.10.5 KULJETTAJAN KIINNITYS JA TURVAVYÖT.

Kypärä: Katso TEKNISET YLEISSÄÄNNÖT 25.10.7 KYPÄRÄ JA AJOLASIT.

Pääntuki, pehmusteet: Katso TEKNISET YLEISSÄÄNNÖT 25.10.6 PÄÄN SUOJUKSET.

Niskakauluri/pään ja niskan tuki: Katso TEKNISET YLEISSÄÄNNÖT 25.10.8 PÄÄN JA NISKAN TUKI (HANS/FHR).

Ajoasu: Katso TEKNISET YLEISSÄÄNNÖT 25.10.10 KULJETTAJAN SUOJAVARUSTEET.

Käsivarsihihnat: Pakolliset avokorisissa autoissa, jos aika on 11.99 s tai nopeampi. Katso TEKNISET YLEISSÄÄNNÖT 25.6.3 IKKUNAVERKKO, 25.10.3 KÄSIVARSIHIHNAT (ARM STRAPS).

9.2 SALLITUT AJONEUVOT

Vakiokoriset, Altered, Dragster, Funny Car ja alkuperäiset tehdasvalmisteiset sähkökäyttöiset ajoneuvot sallittu. SET: pelkästään oviautot sallittu, dragsterit ei sallittu.

Delay- boxit ja ajastetut throttlestopit sallittu ainoastaan Super Pro ET ryhmässä. Ajastetut kontrollilaitteet (laskimet, ajannäytöt, jne) paitsi ne, jotka mainitaan ryhmämääräyksissä, ovat kiellettyjä. Ajosuorituksen aikana erilaiset näyttö- tai välitystiedot etäisyydestä radalla, aika/etäisyystieto, jne kielletty.

Tiedonkeruulaite sallittu ainoastaan Super Pro ryhmässä. Tiedonkeruulaite (pois lukien toistava kierroslukumittari) on kielletty muissa luokissa.

Ajotietokone (paitsi autonvalmistajan alkuperäisasennus) on kielletty ET- ryhmissä.

Kaikki ajoneuvot, joiden loppunopeus on yli 217 km/h täytettävä 9.99 sekunnin ajoneuvojen vaatimukset.

9.3 MOOTTORI

Enintään yksi autokäyttöön tarkoitettu moottori sallittu. SFI 18.1 vaatimuksen mukainen värinänvaimennin pakollinen, jos aika on 10.99 s tai nopeampi.

Maksimi kampiakselin keskilinjan korkeus 914 mm (36”) avolava-autoissa jos aika 12.00 tai hitaampi, 787 mm (31”) avolava-autoissa jos aika 11.99 – 10.00 s, ja 609 mm (24”) avolava-autoissa jos aika 9.99 s tai nopeampi.

Katso TEKNISET YLEISSÄÄNNÖT 25.1 MOOTTORI.

9.3.1 PAKOKAASUJÄRJESTELMÄ

Maksimi 120dBA, putkisto suunnattava taaksepäin siten, etteivät pakokaasut osu suoranaisesti kuljettajaan, renkaisiin, polttoainetankkiin tai rataan. Katso TEKNISET YLEISSÄÄNNÖT 25.1.3 PAKOKAASUPOISTO.

9.3.2 POLTTOAINE

Polttoaineena sallittu lyijytön/alkylaattibensiini, etanoli bensiini, diesel, luonnonkaasu, propaani ja metanoli. Nitrometaani kielletty. Katso TEKNISET YLEISSÄÄNNÖT 25.1.9 POLTTOAINE.

9.3.3 POLTTOAINEJÄRJESTELMÄ

Jos polttoainetankin täyttöputki sijaitsee tavaratilassa, on täyttöputkesta johdettava tuuletus korin ulkopuolelle. Huohottimella varustetut täyttökorkit kielletty. Kaikki akut, polttoainelinjat, polttoainepumput tai täyttökorkit tavaratilassa pitää eristää ohjaamosta vähintään 0.8 mm alumiini- tai 0.6 mm teräspellillä. Polttoainetankki tuuletettava korin ulkopuolelle, turvatankki sallittu, sijoitus oltava korilinjan ja rungon sisäpuolella. Polttoainelinjat pitää sijaita ohjaamon ulkopuolella kuitenkin kori- ja runkolinjojen sisäpuolella. Katso TEKNISET YLEISSÄÄNNÖT 25.1.6 POLTTOAINEJÄRJESTELMÄ.

9.3.4 POLTTOAINEEN SYÖTTÖ

Kaikki syöttöjärjestelmät sallittu. Elektroninen polttoaineen suihkutus oltava järjestelmällä siten että se monitoroi ainoastaan moottorin toimintoja mutta ei auton nopeutta tai renkaan pyörimisnopeutta jne. Avoin järjestelmä sallittu tuotantoautoissa, joissa se on ollut alkuperäisasennus polttoaineen suihkutus. Katso TEKNISET YLEISSÄÄNNÖT 25.9.1 TIETOKONE.

9.3.5 NESTEIDEN YLIVUOTOSÄILIÖ

Säiliö pakollinen jäähdyttimen nesteiden ylivuodon keräämiseksi tilavuus min. puoli (0.5) litraa. Katso TEKNISET YLEISSÄÄNNÖT 25.1.10 NESTEIDEN YLIVUOTO.

9.3.6 ILOKAASU

Ilokaasu sallittu, mukaan lukien mekaanisesti ahdetut ja turboahdetut moottorit. Ilokaasupullo(t) jotka ovat ohjaamossa varustettava ylipaineventtiilillä, josta johdatettava letkulla tai putkella mahdollinen paine ulos ohjaamosta. Pullo(t) oltava paineenkestoltaan merkittyjä, asennuksen

oltava kiinteäteline ei letkuklemmari, side tai nippuside. Letku(t) pullolta solenoideille korkeapaine teräspunos tai FHRA hyväksyttyjä letkuja. Kaupallisesti saatavilla oleva, termostaattiohjattu mattotyyppinen pullonlämmitin ainoastaan sallittu. Pullojen lämmitys muilla tavoin kielletty. Katso TEKNISET YLEISSÄÄNNÖT 25.1.9 POLTTOAINE, 25.1.11 MOOTTORIN SUOJAVAIPPA.

9.3.7 MEKAANINEN AHDIN, TURBOAHDIN

Sallittu bensiini, diesel ja alkoholikäyttöisissä autoissa. Mekaanisen ahtimen turvavarusteet oltava SFI 14.1 mukaiset Roots-tyypin ahtimessa, jos polttoaineena alkoholi. High helix, keskipako- tai ruuvityyppinen mekaaninen ahdin sallittu. Kaikki alkuperäisvalmisteiset katukäyttö-tyyppiset ahtimet sallittu. Katso TEKNISET YLEISSÄÄNNÖT 25.1.13 MEKAANINEN AHDIN, 25.1.14 AHTIMEN TURVAPIDIKKEET.

9.3.8 VENTTIILIKOPAT

Valetut tai muutoin valmistetut metalliset venttiilikopat pakolliset ahdetuissa alkoholikäyttöisissä autoissa, käytettävä kiinnitykseen kaikki kopassa olevat reiät.

9.4 VOIMANSIIRTO

9.4.1 KYTKIN, VAUHTIPYÖRÄ, VAUHTIPYÖRÄNSUOJUS

Vauhtipyörän ja kytkimen on täytettävä SFI 1.1 tai 1.2 (max. 2-levyinen). Pakollinen autoissa, jos aika on 11.49 s tai nopeampi. Vauhtipyöränsuojus oltava SFI 6.1, 6.2, tai 6.3 jos aika on 11.49 s tai nopeampi. Katso TEKNISET YLEISSÄÄNNÖT 25.2.3 KYTKIN, 25.2.7 VAUHTIPYÖRÄ, 25.2.8 KYTKIMENSUOJA & MOOTTORILEVY: YLEISTÄ, 25.2.8.4 KYTKIMENSUOJA: MUUT RYHMÄT.

9.4.2 VOIMANSIIRTO

Alkuperäiset nelivetoiset ajoneuvot sallittu. Kardaanilenkki on pakollinen autoissa, jos aika on 13.99 s tai nopeampi ja renkaina käytetään slicksejä/katuslicksejä. Kardaanilenkki on asennettava myös autoon, joka on varustettu katukäyttöön yleisesti valmistetuilla renkailla, ja on 11.49 s tai nopeampi. Katso TEKNISET YLEISSÄÄNNÖT 25.2.4 KARDAANIAKSELI.

9.4.3 TAKA-AKSELI

Kilpakäyttöön valmistetut vetoakselit ja niiden lukitukset paikallaan pysymiseksi ovat pakolliset autoissa, jos aika on 10.99 s tai nopeampi, tai jos autossa on lukittu tasauspyörästö. Jos auto on varustettu erillisjousitetulla taka-akselilla, jonka rakenteessa ei ole molempia ylä- ja alatukivarsia (esim. 1963 – 1982 Corvette) ja auton paino ylittää 907 kg ja jos aika on 10.99 s tai nopeampi, on auton taka-akseli vaihdettava jäykkään taka-akseliin. Autoissa, joissa on erillisjousitettu taka-akseli molemmilla ylä- ja alatukivarsilla voivat painosta ja ajasta riippumatta säilyttää rakenteen sellaisenaan, kunhan molempien vetoakseleiden ympärille valmistetaan 360-asteiset turvalenkit, materiaalivaatimus teräs, leveys min. 25 mm, paksuus min. 6 mm, lenkit kiinnitettävä esimerkiksi tukivarsiin pulteilla 4-kpl kokoluokka M10 / turvalenkki. Katso TEKNISET YLEISSÄÄNNÖT 25.2.9 TAKA-AKSELISTO.

9.4.4 VAIHDELAATIKKO, JÄLKITUOTANTOPLANEETTAVAIHTEISTO

Vaihdelaatikonsuoja SFI 4.1 pakollinen kaikissa mekaanisesti- ja turboahdetuissa autoissa, tai jos polttoaineena alkoholi tai NOS ja aika on 9.99 s tai nopeampi ja käytössä on jälkituotanto

planeettavaihteisto. Katso TEKNISET YLEISSÄÄNNÖT 25.2.10 VAIHTEISTO, 25.2.10.1 VAIHTEISTO, AFTERMARKET PLANEETTAVAIHTEISTO.

9.4.5 VAIHDELAATIKKO, AUTOMAATTIVAIHTEISTO

Vaihteenvalitsijassa on oltava jousikuormitteinen lukitsin, joka estää vahingossa tapahtuvan peruutusvaihteen päällekytkeytymisen, sekä katkaisija estämään vaihde päällä käynnistymisen. Kierrosluku ohjatut pneumaattiset, sähköiset shifterit sallittu. Katso TEKNISET YLEISSÄÄNNÖT oikeasta asennuksesta 25.8.2 DELAY BOXES (VIIVEJÄRJESTELMÄT).

Vaihdelaatikonsuoja SFI 4.1 on pakollinen autoissa, jotka kulkevat 10.99 s tai nopeammin tai missä tahansa autossa, jonka loppunopeus ylittää 215 km/h. Automaattivaihteiston vetolevy SFI 29.1 tai 29.3 (Diesel ajoneuvot) ja vetolevynsuoja SFI 30.1 pakolliset autoissa, jos aika on 9.99 s tai nopeampi ja autoissa, joiden loppunopeus ylittää 215 km/h. Katso TEKNISET YLEISSÄÄNNÖT 25.2.10 VAIHTEISTO, 25.2.10.2 VAIHTEISTO, AUTOMAATTI.

9.5 JARRUT JA JOUSITUS

9.5.1 JARRUT

Nestetoimiset jarrut ovat pakolliset kaikkiin neljään pyörään koriautoissa, jos aika on 7.99 s tai nopeampi. Nestetoimiset jarrut, jotka ovat vain takapyörissä (1 jarrusatula / pyörä) ovat pakolliset dragstereissa, funny careissa ja missä tahansa autossa, jos aika on 8.00 s tai hitaampi. Dragsterit, jotka ovat hitaampia kuin 10.99 s, painoltaan alle 453 kg ja ovat varustettu yksiosaisella vetoakselilla, voivat käyttää yhtä jarrulevyä kahdella nestetoimisella jarrusatulalla. Katso TEKNISET YLEISSÄÄNNÖT 25.3.1 JARRUT.

9.5.2 OHJAUS

Katso TEKNISET YLEISSÄÄNNÖT 25.3.3 OHJAUS, 25.4.1 ASENTO, AJETTAVUUS.

9.5.3 JOUSITUS, ALTERED, DRAGSTER, FUNNY CAR

Täysin autotyyppinen etujousitus pakollinen. Jousittamaton taka-akselisto on sallittu. Vähintään yksi iskunvaimennin / jousitettu pyörä pakollinen. Jousitus ei pakollinen autoissa, jos auton paino on alle 1066 kg ja akseliväli yli 254 cm. Katso TEKNISET YLEISSÄÄNNÖT 25.3.2 ISKUNVAIMENTIMET, 25.3.4 JOUSITUS, 25.3.5 TRACTION BARSIEN KIINNITYKSET.

9.5.4 JOUSITUS, ALKUPERÄIS-TYYPPINEN KORI

Täysin autotyyppinen jousitus pakollinen. Vähintään yksi toimiva iskunvaimennin / pyörä. Alkuperäisten komponenttien kaikenlainen keventäminen kielletty. Jousituksen muuttaminen jousittamattomaksi kielletty. Katso TEKNISET YLEISSÄÄNNÖT 25.3.2 ISKUNVAIMENTIMET, 25.3.4 JOUSITUS, 25.3.5 TRACTION BARSIEN KIINNITYKSET.

9.5.5 WHEELIE BARS

Sallittu, pyörät oltava muuta materiaalia kuin metallia. Katso TEKNISET YLEISSÄÄNNÖT 25.3.6 WHEELIE BARS.

9.6 RUNKO

9.6.1 LISÄPAINOT

Sallittu. Katso TEKNISET YLEISSÄÄNNÖT 25.4.2 LISÄPAINOT.

9.6.2 KULJETTAJAN SUOJALEVY

Pakollinen takamoottoridragstereissa. Katso TEKNISET YLEISSÄÄNNÖT 25.4.3 KULJETTAJAN SUOJALEVY.

9.6.3 MAAVARA

Minimi 76 mm auton keulasta, ulottuen 305 mm etuakseliston keskipisteen taakse. Loppuosassa autoa 50 mm, pois lukien öljypohja ja pakosarjat. Katso TEKNISET YLEISSÄÄNNÖT 25.4.5 MAAVARA.

9.6.4 JARRUVARJO

Pakollinen autoissa, mikäli loppunopeus ylittää 240 km/h. Katso TEKNISET YLEISSÄÄNNÖT 25.4.8 JARRUVARJOT.

9.6.5 TURVAKAARI

Turvakaari pakollinen autoissa (mukaan lukien targa-kattoiset) jos aika on 11.00 – 11.49 s, avoautot jos aika on 11.00-13.49 s, ja hiekka-kirppu tyyppiset autot 12.00 s tai hitaampi. Sallittu kaikissa autoissa. Vuosimallistaan 2007, tai uudemmat tehdasvalmisteiset, muuttamattomat alkuperäisin tehtaan turvavarustein varustellut umpikoriset autot sallittu 9.50 s ilman turvakaarta. Katso TEKNISET YLEISSÄÄNNÖT 25.4.10 TURVAKAARI, 25.10.6 PÄÄN SUOJUKSET.

9.6.6 TURVAKEHIKKO

Turvakehikko pakollinen autoissa, jos aika on 10.99 s tai nopeampi tai loppunopeus missä tahansa autossa ylittää 217 km/h. Umpikoriset autot muuttamattomalla rintapellillä, lattialla ja korilla (rintapellistä taaksepäin, takapyöränkoteloiden muuttaminen sallittu) jos aika on välillä 10.00 – 10.99 s, voivat turvakehikon sijaan käyttää turvakaarta. Avoautot jos aika on 10.99 tai nopeampi tai loppunopeus ylittää 217 km/h, on turvakehikko pakollinen. Autoissa, jotka kulkevat 7.50 – 9.99 s tulee turvakehikko tarkastuttaa kolmen vuoden välein FHRA:n runkokatsastuksessa, osallistuminen kilpailuun edellyttää voimassaolevan numeroidun hyväksymistarran löytymistä kehikosta.

Takamoottori dragsterit oltava SFI 2.7 mukaisia. Ajoneuvot välillä 8.49 – 7.50 s, tai jos loppunopeus ylittää 290 km/h, oltava vastaavien SFI mukaisia riippuen ajoneuvon tyypistä. Kaikkien muiden ajoneuvojen turvakehikon tulee vastata käytetyn ajoneuvo tyypin mukaisia SFI Spec, katso Tekniset Yleissäännöt. Katso TEKNISET YLEISSÄÄNNÖT 25.4.11 TURVAKEHIKKO, 25.10.6 PÄÄN SUOJUKSET.

9.6.7 AKSELIVÄLI

Minimi akseliväli on 2286 mm, paitsi jos autossa on alkuperäismoottori. Suurin sallittu akseliväliero vasemmalla ja oikealla 25.4 mm (1”). Dragstereissa 50.8 mm (2”). Minimi etuakselin raideleveys 660 mm kaikissa dragstereissa.

9.7 RENKAAT JA VANTEET

9.7.1 RENKAAT

Kilpaslicksit sallittu. Minimi halkaisija 13 tuumaa etupyörissä kaikissa dragstereissa. Katso TEKNISET YLEISSÄÄNNÖT 25.5.1 RENKAAT.

9.7.2 VANTEET

Pitää olla autokäyttöön tarkoitetut, myös katukäyttöön tarkoitetut sallittu. Minimi vannekoko 13 tuumaa (paitsi jos alkuperäinen pienempi ja autossa on alkuperäinen moottori), autokäyttöön valmistetut pinnavanteet taikka moottoripyörän pinnavanteet sallittu dragstereissa etupyöriksi, jos auton paino ei ylitä ilman kuljettajaa 820 kg. Katso TEKNISET YLEISSÄÄNNÖT 25.5.2 VANTEET.

9.8 SISUSTUS

9.8.1 ISTUIMET

Kunnolla kiinnitetyt, kehikoidut ja tuetut istuimet sallittu. Valmistusmateriaalit alumiini, lasikuitu, teräs, hiilikuitu tai kaksikerros muovi-istuin (autokäyttöön tarkoitettu) sallittu. Katso TEKNISET YLEISSÄÄNNÖT 25.6.2 VERHOILU, ISTUIMET.

9.8.2 OHJAAMON PELLIT

Ohjaamon pellit pitää olla joko alumiinia, terästä, FHRA-hyväksyttyä hiilikuitua tai lasikuitua. Magnesium kielletty.

9.8.3 VERHOILU

Vapaavalintainen. Katso TEKNISET YLEISSÄÄNNÖT 25.6.2 VERHOILU, ISTUIMET.

9.8.4 IKKUNAVERKKO

Pakollinen umpikorisissa autoissa, kun säännöt vaativat turvakehikon. Katso TEKNISET YLEISSÄÄNNÖT 25.6.3 IKKUNAVERKKO.

9.9 KORI

9.9.1 ILMANOHJAIMET

9.9.1.1 ALTEREDIT, DRAGSTERIT

Varmatoimiset lukitsimet pakolliset kaikissa ilmanohjaimissa. Auton sivuille kiinnitettävät Canard-tyyppiset ohjaimet sallittu. Mikään osa ohjaimista (siivistä) ei saa olla 152 mm lähempänä pyöriä. Etuakselin ylitys mitattuna etumaisen pyörän keskipisteestä ei saa ylittää 864 mm.

9.9.1.2 KORILLISET AUTOT

Ei-alkuperäiset ilmanohjaimet sallittu, pitää olla varmatoimisesti kiinnitetty runkoon taikka turvakehikkoon siten että mikään säätö ei ajosuorituksen aikana muutu.

9.9.1.3 ALTERED-TYYPPISET AJONEUVOT

Katto saa olla laskettu, kori saa olla laskettu runkoon nähden, kori saa olla madallettu (sektioitu), koria saa muotoilla virtaviivaisemmaksi jne. Farmari-autot, pickupit (max tonniset), tai henkilö-pickupit (Ranchero, El Camino) sallittu. Lasikuitukorit sallittu. Ovissa, jotka ovat pois nostettavissa tulee saranoihin valmistaa lukitustappi tai mekanismi, joka varmistaa oven paikallapysymisen sen ollessa suljettu.

9.9.1.4 DRAGSTERIT

Kori pitää olla valmistettu metallista, lasikuidusta tai hiilikuidusta ja sen pitää jatkua keulaan saakka tulipellistä, ei koske etumoottoridragstereita. Ohjaamo tulee toteuttaa siten että se suojaa kuljettajan vartaloa ja raajoja kosketukselta pyöriin, renkaisiin, pakoputkistoon tai radan pintaan onnettomuuden sattuessa. Auton korista erillään oleva sisälattia on pakollinen, jos kuljettajan jalat muutoin olisivat runkoputkien tai alapohjan päällä. Etumoottoriautoissa imuilman ohjain (scoop) ei saa olla kaasuttimen yläpinnasta 279 mm korkeampi. Etupyörien lokasuojat kielletty.

9.9.1.5 UMPIKORISET AJONEUVOT

Oltava kokokatto ja tuulilasi. Kaikissa umpikorisissa autoissa oltava kaksi ovea. Alkuperäiset lokasuojat vaaditaan, lasikuitukopiot sallitaan. Pyöräaukkojen muutokset sallittu renkaiden tilan vuoksi, muutetut reunat tulee kantata tai pyöristää.

9.9.2 TULIPELTI

Pakollinen. Katso TEKNISET YLEISSÄÄNNÖT 25.6.1 OHJAAMO, 25.7.4 TULISEINÄT.

9.9.3 LATTIA

Pakollinen. Katso TEKNISET YLEISSÄÄNNÖT 25.6.1 OHJAAMO, 25.7.5 LATTIAT.

9.9.4 KONEPELTI

Vapaavalintainen. Kaasuttimet pitää varustaa roiskesuojalla tai scoopilla. Konepellin scoop sallittu. Katso TEKNISET YLEISSÄÄNNÖT 25.1.5 KAASUTTIMEN ROISKESUOJAT, 25.7.6 KONEPELLIN ILMANOTTO (SCOOP).

9.9.5 TUULILASI, IKKUNAT

9.9.5.1 ALTEREDIT, DRAGSTERIT

Vapaavalintainen. Tuulenhalkaisija pakollinen. Katso TEKNISET YLEISSÄÄNNÖT 25.7.7 TUULISUOJAIN, 25.7.8 TUULILASI, IKKUNAT.

9.9.5.2 Umpikoriset autot

Pakolliset, oltava hyväkuntoiset ilman halkeamia. Voidaan vaihtaa iskunkestävään materiaaliin, minimipaksuus 3 mm. Alkuperäistä tuulilasia ei saa loveta scoopin tai kaasuttimien tai vastaavien takia. Tuulilasi, ja ikkunat oltava sävyttämättömiä paitsi, jos alkuperäiset, tummennukset kielletty.

Ikkunat oltava suljettuna suorituksen aikana, nostomekanismit eivät pakollisia.

Katso TEKNISET YLEISSÄÄNNÖT 25.7.8 TUULILASI, IKKUNAT.

9.10 SÄHKÖJÄRJESTELMÄ

9.10.1 AKUT

Akut oltava turvallisesti kiinnitettyjä ohjaamon ulkopuolella. Katso TEKNISET YLEISSÄÄNNÖT 25.8.1 AKUT.

9.10.2 SYTYTYSJÄRJESTELMÄ

Ajastettu sytytyskatkaisin (shutter box) kielletty. Lähtökierros ja/tai huippukierrosten rajoitin sallittu.

Kaksitoiminen (two-step) kierrosrajoitin tai muut kierroksia rajoittavat apulaitteet sallittuja sellaisenaan, mutta muunneltuina tai asennettuna toimimaan siten että sillä kontrolloidaan auton kulkua radalla kielletty. Katso TEKNISET YLEISSÄÄNNÖT 25.8.3 SYTYTYSVIRTA.

9.10.3 MITTARISTO

Vain yksi kierroslukumittari sallittu. Kardaanin kierrosnopeustunnistin voidaan kytkeä joko kierroslukumittariin tai tiedonkeruulaitteeseen, ei molempiin. Vain yksi johto, ei haaroituksia, helposti havaittavissa.

9.10.4 PÄÄVIRTAKATKAISIJA

Pakollinen autoissa, joissa on akku ja aika on 9.99 s tai nopeampi. Autoissa, joissa loppunopeus ylittää 215 km/h, ja kaikissa autoissa jossa akku/akut on sijoitettu tavaratilaan. Katso TEKNISET YLEISSÄÄNNÖT 25.8.4 PÄÄVIRTAKATKAISIN.

9.10.5 TAKAVALOT

Oltava yksi toimiva takavalo. Katso TEKNISET YLEISSÄÄNNÖT 25.8.6 TAKAVALOT.

9.11 APULAITTEET JA AVUSTAJAT

9.11.1 AJOTIETOKONE

Kielletty. Katso TEKNISET YLEISSÄÄNNÖT 25.9.1 TIETOKONE.

9.11.2 TIEDONKERUULAITE

Tiedonkeruulaite sallittu ainoastaan Super Pro ryhmässä. Ainoastaan toistava kierroslukumittari sallittu muissa ryhmissä. Katso TEKNISET YLEISSÄÄNNÖT 25.9.2 TALLENTIMET.

9.11.3 SAMMUTUSJÄRJESTELMÄ

Sallittu, pitää olla varmasti kiinnitetty. Katso TEKNISET YLEISSÄÄNNÖT 25.9.3 SAMMUTTIMET.

9.11.4 HINAUSAJONEUVO

Sallittu ainoastaan Super Pro ryhmässä. Katso TEKNISET YLEISSÄÄNNÖT 25.9.12 HINAUSAUTOT.

9.11.5 LÄMMITYSKÄYTTÖ

Katso TEKNISET YLEISSÄÄNNÖT 25.9.5 TUNKIT JA PUKIT, 25.9.14 LÄMMITYSKÄYTTÖ.

10 SUPER STREET (SST)

Katso FHRA kiihdytysajojen sääntökirja 2016, www.fhra.fi.

11 SUPER GAS (SG)

Katso FHRA kiihdytysajojen sääntökirja 2016, www.fhra.fi.

12 SUPER COMP (SC)

Katso FHRA kiihdytysajojen sääntökirja 2016, www.fhra.fi.

13 STOCK ELIMINATOR (S)

13.1 KULJETTAJA

Asiapaperit: Katso TEKNISET YLEISSÄÄNNÖT 25.10.4 ASIAPAPERIT.

Kuljettajan kiinnitys ja turvavyöt: Katso TEKNISET YLEISSÄÄNNÖT 25.10.5 KULJETTAJAN KIINNITYS JA TURVAVYÖT.

Kypärä: Katso TEKNISET YLEISSÄÄNNÖT 25.10.7 KYPÄRÄ JA AJOLASIT.

Niskakauluri/pään ja niskan tuki: Katso TEKNISET YLEISSÄÄNNÖT 25.10.8 PÄÄN JA NISKAN TUKI (HANS/FHR).

Ajoasu: Katso TEKNISET YLEISSÄÄNNÖT 25.10.10 KULJETTAJAN SUOJAVARUSTEET.

13.2 LUOKKAMERKINNÄT

FS/AA, FS/A, FS/B, FS/C, FS/D, FS/E, FS/F, FS/G, FS/H, FS/I, FS/J, FS/K, FS/L, AA/S, A/S, B/S, C/S, D/S, E/S, F/S, G/S, H/S, I/S, J/S, K/S, L/S, M/S, N/S, O/S, P/S, Q/S, R/S, T/S, U/S, V/S ja W/S (manuaalivaihteiset) kilpailunumerolla jatkettuna. AA/SA, A/SA, B/SA, C/SA, D/SA, E/SA, F/SA, G/SA, H/SA, I/SA, J/SA, K/SA, L/SA, M/SA, N/SA, O/SA, P/SA, Q/SA, R/SA, T/SA, U/SA, V/SA ja W/SA (automaattivaihteiset) kilpailunumerolla jatkettuna. AAF/S, AF/S, BF/S, CF/S, DF/S ja EF/S (etuvetoiset) kilpailunumerolla jatkettuna.

Varattu vuonna 1955 tai sen jälkeen tehdasvalmistetuille autoille ja joillekin urheiluautoille, jotka on luokiteltu NHRA:ssa ja lueteltu Official NHRA Stock Car Classification Guidessa. Vain näillä autoilla voidaan kilpailla tässä ryhmässä. Kunkin auton on täytynyt olla sarjatuotannossa, yleiseen myyntiin tarkoitettuja. Tehtaan on täytynyt valmistaa kyseistä korimallia vähintään 500 kappaletta.

Valmistaja voi hakea NHRA-luokitusta myös 50:n auton erikoiserälle. Jokainen hakemus käsitellään erikseen.

13.3 STOCK CARS

13.3.1 LUOKKAJAKO

Luokka	Lbs/hv	Luokka	Lbs/hv	Luokka	Lbs/hv
FS/AA	5.50 – 5.99	AA	7.50 – 7.99	O	15.00 – 15.99
FS/A	6.00 – 6.49	A	8.00 – 8.49	P	16.00 – 16.99
FS/B	6.50 – 6.99	B	8.50 – 8.99	Q	17.00 – 17.99
FS/C	7.00 – 7.49	C	9.00 – 9.49	R	18.00 – 18.99
FS/D	7.50 – 7.99	D	9.50 – 9.99	T	19.00 – 19.99
FS/E	8.00 – 8.49	E	10.00 – 10.49	U	20.00 tai enemmän
FS/F	8.50 – 8.99	F	10.50 – 10.99	V	22.00 tai enemmän
FS/G	9.00 – 9.49	G	11.00 – 11.49	W	24.00 tai enemmän
FS/H	9.50 – 9.99	H	11.50 – 11.99	AAF	11.00 – 12.99
FS/I	10.00 – 10.49	I	12.00 – 12.49	AF	13.00 – 15.99
FS/J	10.50 – 10.99	J	12.50 – 12.99	BF	16.00 – 17.49
FS/K	11.00 – 11.49	K	13.00 – 13.49	CF	17.50 – 18.99
FS/L	11.50 tai enemmän	L	13.50 – 13.99	DF	19.00 – 24.99
		M	14.00 – 14.49	EF	25.00 tai enemmän
		N	14.50 – 14.99		

Hv-luvulla tarkoitetaan sitä hevosvoimalukua, jonka NHRA:n luettelo ilmoittaa kyseiselle moottorille.

Manuaali- ja automaattivaihteiset autot kilpailevat eri indekseillä. Automaattivaihteisten autojen on merkittävä ryhmätunnuksensa perään A-kirjain, esim. E/SA.

Luokka V on varattu vain 4- ja 6-sylinterisille autoille. Luokka W on varattu vain 4- sylinterisille autoille. Luokat AAF-EF on varattu vain vuoden 1978 tai uudemmille 4- ,6- ja 8-sylinterisille, etuvetoisille autoille. Etuvetoiset autot vakiovaihteistolla lisäävät 100 lbs luokan minimipainoon. Luokka saadaan jakamalla nk. shipping paino (kuten kohdassa paino) luokitellulla hevosvoimamäärällä. NHRA-hyväksytyt aftermarket sylinterinkansien tuoma hevosvoimalisäys ei vaikuta auton luokkaan, mutta lisätään painona.
2008 ja uudemmat Chevrolet COPO, Dodge Drag Pack ja Ford Cobra Jet (automaattina ja manuaalina) rajoitettu luokkiin FS/AA-FS/L.

13.3.2 MOOTTORI

13.3.2.1 ILMANSUODATTIMET

Vapaaehtoinen. Jos käytetään oltava alkuperäinen tai alkuperäistyyppinen. Ram-Air putket, imusuppilot ja muut kuin vakiotyyppiset suodattimen pohjalevyt kielletty. Suodattimen pohjan sovitus ja leikkaaminen sallittu. Hitsaamalla, pulttaamalla, niittaamalla, liimaamalla tai muulla tavoin toteutetut pohjan muutokset kielletty. Ylimääräiset jäähdytysaukot, esim. jäähdyttimen sivupaneeleissa kielletty. Tehdas-valmisteiset suodattimet ja/tai scoopit, jotka läpäisevät konepellin on liitettävä kaasuttimeen alkuperäisellä tavalla.

13.3.2.2 BLUEPRINTING

Sallittu NHRAn erittelyn mukaisesti. Erittely eri moottoreiden arvoista on saatavilla suoraan NHRA.comista. Tehtaan ensiasennusosat (ellei toisin mainittu) säilytettävä muuttumattomina, s.o. kiertokanget, työntötangot, kampiakseli jne.

13.3.2.3 NOKKA-AKSELI/NOSTAJAT

Säilytettävä alkuperäinen NHRA Technical Bulletin'in kyseiseen moottoriin luokittelema nosto. Asteluku ja overlap vapaa. Luokissa AAF-EF ja Stock-Pickupeissa nosto on rajoitettu 10.92 mm (0.430") tai alkuperäiseen, jos suurempi. Aftermarket OEM tyyppiset, korvaavat nostajat sallittu. Hydrauliset nostajat saa korvata mekaanisilla nostajilla. Alkuperäistyyppistä (laahuri) nokka-akselia ei saa korvata rullanokalla. Nosto tarkistetaan retainerista nollavälyksellä. Hydraulinen nokka tarkistetaan kiinteällä tarkistusnostajalla, käytössä olevilla työntötangoilla ja keinuvivuilla - nollavälyksellä. Kiinteän tarkistusnostajan korkeuden vastattava hydraulisen nostajan korkeutta (ei kuormitettu). Hydraulista nostajaa ei saa tulpata tai pohjata. Aftermarket ratas- ja hihnajakopäät kielletty. Aftermarket jakopäänkopat sallittu – edellyttäen, että käytössä on alkuperäistyyppiset jakopään rattaat. Säädettävät työntötangot tai säädettävät OEM keinuvivut (ei molemmat) sallittu; niiden on oltava vähintään samanpainoiset kuin alkuperäiset. Työntötangon ohjaimet sallittu. Sylinterin kantta saa avartaa paksumpia työntötankoja varten.

13.3.2.4 KAASUTIN

Oltava oikeaa vuosimallia, valmistetta ja mallia sekä tarkoitettu kyseiseen moottoriin. Polttoaine- ja ilmansuuttimien kokoa saa muuttaa. Reikien poraaminen kaasuttimen ensiökurkun kaasuläppiin sallittu tyhjäkäynnin parantamiseksi. Muut muutokset kielletty. Hiekkapuhallus, hiominen, valujätteiden poisto, pinnoittaminen ja muut vastaavat kaasuttimen muutokset kielletty. Alkuperäinen kaasutin voidaan vaihtaa, mikäli merkki, malli, tyyppi, kaasuläpän koko, kurkun läpimitta ja ulkonäkö ovat samat kuin alkuperäisessä (mm. polttoaineen sisääntulon sijainti,

“saaste” ja “ei-saaste” mallien väliset erot). Tietokonekaasuttimen tilalla voidaan käyttää uusinta kyseisen moottorityypin "ei tietokone" kaasutinta.

13.3.2.5 KIERTOKANGET

Käytettävä alkuperäisiä tai NHRA:n hyväksymiä kiertokankia. Aftermarket kankien täytettävä voimassa olevan ”NHRA Stock & Super Stock Replacement Rod List” -taulukon määritelmät. Kiertokangilla ei ole minimipainoa – edellyttäen, että männän, tapin, renkaiden ja kiertokangen yhdistetty paino on sama tai enemmän, kuin “Stock Replacement Piston Acceptance List” -taulukon määrittelemä mäntä-kiertokankiyhdistelmän minimipaino. Valujälkien poisto ja kiillottaminen ainoastaan kyljistä sallittu. Metallikuulapuhaltaminen sallittu. Pituus saa poiketa alkuperäisestä +/- 0.63 mm (0.025"). Muu keventäminen kielletty. Lista hyväksytyistä kiertokangista www.nhraracer.com -sivuilla. Runko- ja kiertokangen laakereissa ’spacer’ –laakerit kielletty. Sylinterilohkon runkolinjan ja kiertokankien alapesän halkaisijan oltava kulloinkin voimassa olevan NHRA-hyväksyttyjen kiertokankien listan mukainen.

13.3.2.6 SYLINTERIKANNET

Sylinterinkansien valunumeron täytyy vastata auton ilmoitettua vuosilukua sekä hevosvoimamäärää, tai niiden on oltava NHRA:n hyväksymiä. Porttaaminen, kiillotus, hitsaaminen, epoksointi tai happosyövytys kielletty. Palotilan muutokset kielletty. Venttiilien on oltava alkuperäisen kokoiset ja alkuperäisissä kulmissa +/- 1 aste. Venttiilijousien, retainereiden ja venttiililukkojen on säilytettävä alkuperäinen kokonsa, ja palotilan on säilyttävä tilavuudeltaan alkuperäisen kokoisena, kuten NHRA määrittelee. Retainereiden oltava terästä. Kaikki aftermarket teräsventtiilit sallittu, alkuperäinen lautasen ja varren halkaisija säilytettävä. Natrium täytteisiä venttiileitä voi käyttää ainoastaan moottoreissa, joissa alkuperäisenä. Titaani kielletty. Karkaistut venttiililukot sallittu. Lash capit kielletty. Venttiilin halkaisijan poikkeama enintään +0.12 mm (0.005") / -0.39 mm (0.015") alkuperäisestä.

Seuraava on kielletty: Sytytystulppien adapterit, kanavien sekä palotilan hiominen, valujälkien poisto, hiekkapuhallus tai muu sylinterinkannen muuttaminen, kanavien sekä palotilan pinnottaminen. Kanavien ja palotilojen on oltava alkuperäisen muotoiset. Sylinterinkannen imusarjan puoleista tasoa ei saa miltään osin koneistaa venttiilikoppien kiinnityspulttien reikiin asti. Imusarjan kiinnitysreijät oltava alkuperäiset, kaikki ylimääräiset kiinnitysreijät kielletty. Sovitelevyt imusarjan ja sylinterinkannen välissä kielletty. Venttiilikoppien pultinreijät oltava muuttamattomia ja alkuperäisillä paikoillaan. Sylinterinkannen esilämmityskanava voidaan tukkia imusarjan puolelta. Pakokanavan puolelta tukkiminen kielletty.

Seuraava on sallittu: polylocks, lukkomutterit, paikalleen puristettavat tai kierrettävät keinuvivun kiinnityspultit, alkuperäistä paksummat keinuvivun kiinnityspultit, pronssiset venttiilinohjaimet, sylinterikannen pinnapultit. Venttiilinvarren tiivisteet vapaavalintaiset. Kaikki venttiilien istukkarenkaat saa vaihtaa. Mikä tahansa istukkatyö sallittu. O-rengastiivisteet kielletty. Pakokanavan adapterilevyt kielletty.

13.3.2.7 MOOTTORI

Oltava samaa vuosimallia ja valmistetta kuin auto, jota käytetään, aftermarket NHRA hyväksytty moottorilohko sallittu. Muu kuin alkuperäinen tehtaalla asennettu varustus kielletty. Jälleenmyyjien asentamat lisävarusteet (ahtimet, dealer optiot, yms.) kielletty. Moottorin on oltava alkuperäisessä asennossa alkuperäisellä paikallaan (korkeus, setback, jne.). Sylintereitä ei saa porata suuremmiksi kuin 0.080" ylikokoon. Poraus mitataan sylinterin yläpäästä, kohdasta, jossa männänrenkaiden kuluttama alue ei vaikuta tulokseen.

Eri vuosimallia tai alkuperää olevien osien yhdistely kielletty. Normaali tasapainoitustyö (yksi koskematon mäntä ja kiertokanki) sallittu, muu osien keventäminen kielletty.

Kaasuttimet, imusarja, kannet jne. on kiristettävä siten, ettei ilma ja/tai polttoainevuotoja pääse syntymään. Alipaineletkut on liitettävä huolella tai tukittava. Iskun pituuden toleranssi on +/-0.39 mm (0.015"). Vakio OEM tai NHRA hyväksytty aftermarket kampiakseli pakollinen. Kampiakselin keventäminen, normaalia tasapainotusta lukuun ottamatta, kielletty. Billet kampiakseli kielletty, paitsi jos alkuperäinen. Sylinterilohkon saa putkittaa. SFI 18.1 värinänvaimennin pakollinen luokissa AA/S – G/S ja AA/SA – G/SA sekä kaikissa FS-luokissa. Katso TEKNISET YLEISSÄÄNNÖT 25.1 MOOTTORI.

13.3.2.8 KORVAAVAT OSAT

Imusarjan, kansien, kampiakselin, sylinterin lohkon sekä vaihteiston vaihtaminen nk. korvaaviin osiin sallittu vain, kun valmistaja on listannut ne julkaisemaansa osakirjaan ja on ilmoittanut osista NHRA:lle sekä saanut niihin hyväksynnän.

13.3.2.9 PAKOKAASUJÄRJESTELMÄ

Pakosarjat vapaavalintaiset. Adapterilevyt, kanavalevyt ja pakosarjalevyt kielletty. "PAN EVAC" järjestelmät kielletty. Turbo-malleissa aftermarket pakosarja sallittu. Turbon sijaittava konehuoneessa. Äänenvaimennus vaaditaan, max 95 dBA mitattuna kohtisuoraan auton sivusta 15.24 m (50 jalan) etäisyydeltä, moottorin käydessä 3500 rpm, ilman kuormaa. Autossa ei vaadita äänenvaimentajia, mikäli dB raja ei ylity. Katso TEKNISET YLEISSÄÄNNÖT 25.1.3 PAKOKAASUPOISTO.

13.3.2.10 TUULETIN, LATURI JA VESIPUMPPU

Laturin oltava moottorin pyörittämä ja toimiva. Hihnan tulee käyttää varustetta luistotta. Laturin sijaintia saa muuttaa. Tarvikehihnapyörät sallittu Sähkökäyttöiset tuulettimet ja vesipumput sallittu. Vesipumpun kiinnittämiseksi ei saa tehdä muutoksia lohkoon. "Saastepumpun" tai ilmapumpun käyttäminen kampikammion tuulettamiseen kielletty.

13.3.2.11 POLTTOAINE

Lyijytön bensiini. Propyleenioksidi ja/tai typpioksiduulin käyttö kielletty. Katso TEKNISET YLEISSÄÄNNÖT 25.1.9 POLTTOAINE.

13.3.2.12 POLTTOAINEENRUISKUTUS

Sähköinen polttoaineenruiskutus sallittu. Ruiskutuslaitteistossa tulee säilyttää alkuperäisenä, kaasuläppäkotelo(t), imusarja, kerääjä, jne. Jos läppärunko alun perin sähköohjauksella saa sen muuttaa mekaaniseksi. Suuremmat ruiskutussuuttimet sallittu, mikäli se ei vaadi imusarjan muutoksia, kuten poraamista. Ruiskutusjärjestelmän oltava suljettua OEM-tyyppiä ts. saa tarkkailla ainoastaan moottorin toimintoja. Ajoneuvon suorituskyvyn, pyörän nopeuden, kardaanin nopeuden, ajoneuvon kiihtyvyyden jne. tarkkailu ruiskutusjärjestelmän kautta kielletty. Kaikkien aftermarket OEM-tyyppisten ruiskutusjärjestelmien oltava NHRA:n hyväksymiä. Lista hyväksytyistä ruiskutusjärjestelmistä julkaistaan www.nhraracer.com -sivuilla. Nk. Avoimet järjestelmät sallittu, jos alkuperäinen ruiskutusjärjestelmä käytössä. Katso TEKNISET YLEISSÄÄNNÖT 25.9.1 TIETOKONE.

13.3.2.13 POLTTOAINEJÄRJESTELMÄ

Mekaaninen ja/tai yksi sähköinen polttoainepumppu sallittu. Sijainti ohjaamon ulkopuolella, ei renkaiden tai jousituksen läheisyydessä. Sähköisen polttoainepumpun toiminta tulee katketa auton sytytysvirran katkettua. Polttoaineputket saa vaihtaa minkä kokoiseen metalliputkeen tahansa, jossa suodatin ja paineensäädin sallittu. Yhteensä enintään 30 cm (12”) kumiletkua sallittu

liitoskohdissa (kori-moottori). Kaikki lisälaitteet, cool can, regulaattorit, lisäsuodattimet yms. on asennettava yli 15 cm (6”) päähän paloseinästä eteenpäin, pois lukien bensanpainemittarin paineenmuunnin teräspunosletkulla, joka voidaan asentaa rintapeltiin. Yksi "cool can" sallittu. Katso TEKNISET YLEISSÄÄNNÖT 25.1.6 POLTTOAINEJÄRJESTELMÄ.

13.3.2.14 TIIVISTEET

Kaiken tyyppiset moottoritiivisteet sallittu. Jos alkuperäistä ohuempaa kannentiivistettä käytetään, on erotus alkuperäiseen korvattava suuremmalla männänlaki-kansitaso väljyydellä. Kaasuttimen lämpötiivistyslevyt kielletty. Korkeintaan kaksi alkuperäismallista tiivistettä sallittu kaasuttimen alle.

13.3.2.15 POLTTOAINESÄILIÖ

Tulee olla automallin mukainen, täyttöaukko ja ulostulo sijaittava alkuperäisillä paikoillaan. Sijaittava alkuperäisellä paikallaan, polttoainelinjan ja imuputken voi vaihtaa suurempaan. Fuel cell sallittu. Fuel cellin maksimitilavuus 60 l (16 gallonaa). Mikäli Fuel Celliä käytetään, on alkuperäinen tankki poistettava. Ohjaamo ja tila, johon Fuel Cell on asennettu, on eristettävä toisistaan paloseinällä, joka on valmistettu minimissään 0.8 mm (0.032”) alumiini- tai 0.6 mm (0.024”) teräslevystä. Tavaratilan lattiaa saa muuttaa Fuel Cellin ”sumpun” takia. Autoissa, joissa alkuperäinen polttoainesäiliö muodostaa osan tavaratilan pohjaa voidaan säiliön paljastama alue korvata materiaalilla, joka vastaa vahvuudeltaan, tai on vahvempaa, kuin alkuperäinen lattia. Mikäli alkuperäinen polttoainesäiliö on käytössä - siihen ei saa tehdä muutoksia.

13.3.2.16 IMUSARJA

Käytettävä alkuperäistä, muuttamatonta imusarjaa, joka on tarkoitettu kyseisen tehoiseen moottoriin. Hiominen, hiekkapuhallus tai muu imusarjan työstäminen kielletty. Imusarjan kanavien sisäpuolen pinnoitus kielletty. Kanavat ja kokooja oltava alkuperäisen mallisia. Hyväksynnät löytyvät NHRA:n teknisistä tiedotteista.

13.3.2.17 VÄLIJÄÄHDYTIN

Välijäähdyttimen tankin on sijaittava konehuoneessa.

13.3.2.18 ÖLJYPOHJA

Käytettävä kyseisen autotehtaan valmistamaa tai NHRA:n hyväksymää öljypohjaa. Loiskelevyt/verkot sallittu. Muutokset kielletty. Etupalkkia voi muuttaa öljypohjan irrottamisen helpottamiseksi. Muutokset vahvistettava ja kaikki materiaali korvattava vahvistuksilla ja irrotettavilla tai kiinteillä osilla.

13.3.2.19 ÖLJYPUMPPU

Alkuperäinen tai tyypiltään vastaava tarvikepumppu sallittu. Öljypumpun sijainti, käyttötapa ja voitelujärjestelmä säilytettävä alkuperäisenä. Öljyn painevarasto sallittu. Muu ulkoinen putkitus kielletty. Kuivasumppujärjestelmä kielletty.

13.3.2.20 MÄNNÄT

Alkuperäiset tai NHRAn hyväksymät aftermarket männät sallittu, edellyttäen, että kaikki tässä kappaleessa esitetyt vaatimukset toteutuvat. Tarvikemännät on säilytettävä sellaisina kuin männän valmistaja on ne valanut tai takonut. Valmistenumero on säilytettävä näkyvissä tarkastusta varten. Mäntää ei saa työstää erikoisrenkaita varten, männänlaki-kansitaso väljyyden säätämiseksi, venttiilin kolojen koon, syvyyden tai sijainnin muuttamiseksi, eikä kuvun tai syvennyksen muuttamiseksi. Männän on oltava saman muotoinen ja samanlaisella kuvulla ja/tai syvennyksellä varustettu kuin alkuperäinen. Männässä on oltava sama määrä saman syvyisiä ja -levyisiä

rengasuria, kuin alkuperäisessä. Männän laen ja venttiilikolojen muotoilu kielletty sekä alkuperäisissä että aftermarket männissä. Männillä ei ole minimipainoa – edellyttäen, että männän, tapin, renkaiden ja kiertokangen yhdistetty paino on sama tai enemmän, kuin "Stock Replacement Piston Acceptance List" -taulukon määrittelemä mäntä-kiertokankiyhdistelmän minimipaino. Mikä tahansa teräksestä valmistettu halkaisijaltaan alkuperäinen tappi sallittu. Kaasuporttikoneistus kielletty. Männänlaen pinnoittaminen kielletty. Pinnoitus sallittu männän helmoissa. Yhdenkään männän ja kiertokangen yhdistetty paino (sis. renkaat ja tapin) ei saa olla pienempi kuin NHRA:n voimassa olevassa listassa mainittu. Lista NHRA:n hyväksymistä 'aftermarket' männistä ja painoista on julkaistu www.nhraracer.com -sivustolla.

13.3.2.21 JÄÄHDYTIN

Täysikokoinen, OEM kyseiseen koriin tarkoitettu. Alumiinijäähdytin sallittu, pitää olla alkuperäisen kokoinen ja näköinen. Korin, lokasuojien tai maskin muokkaaminen sovittamiseksi kielletty.

13.3.2.22 KEINUVIVUT

OEM- tai aftermarket keinuvivut sallittu, neula/rulla laakerointi sallittu akselissa ja kärjessä. Aftermarket vipujen asennus suoritettava käyttäen alkuperäistä kiinnitystä. Tukisillat kielletty. OEM keinuvivut voidaan vahvistaa.

13.3.2.23 SYTYTYSTULPAT

Kaikki autokäyttöön tarkoitetut sytytystulpat ja johdotukset hyväksytään.

13.3.2.24 KAASUVIVUSTO

Mikä tahansa progressiivinen tai suoravaikutteinen kaasu tai ryyppyvivusto sallittu. Katso TEKNISET YLEISSÄÄNNÖT 25.1.15 KAASULÄPPÄ.

13.3.2.25 TORQUE STRAP

Sallittu. Vain yhdellä puolella moottoria.

13.3.2.26 TURBOAHDIN

Turboahtimen koko määritetään mittaamalla pesän poraus siiven etureunan kohdalta. Maksimimitta 2 mm yli suurimman sallitun ahtimen koon.

13.3.2.27 VENTTIILIKOPAT

Tarvikekopat sallittu.

13.3.2.28 VENTTIILIJOUSET

Mikä tahansa venttiilijousi sallittu, edellyttäen ettei sylinterin kantta ole muutettu. Retainerin oltava terästä. Jousikuppi sallittu AINOASTAAN, jos asennus ei vaadi kannen koneistamista - muuten kielletty.

13.3.3 VOIMANSIIRTO

13.3.3.1 KYTKIN, VAUHTIPYÖRÄ JA KYTKIMEN SUOJA

Kytkimen ja vauhtipyörän on täytettävä SFI 1.1 tai 1.2 (maksimi 2 levyä) vaatimukset. Teräksinen SFI 6.1 vaatimukset täyttävä kytkimen suoja pakollinen kaikissa V8 moottorisissa autoissa. Suojaa ei saa muuttaa kytkimen säädön ja/tai jäähdytyksen aikaansaamiseksi. Katso TEKNISET

YLEISSÄÄNNÖT 25.2.3 KYTKIN, 25.2.7 VAUHTIPYÖRÄ, 25.2.8 KYTKIMENSUOJA & MOOTTORILEVY: YLEISTÄ, 25.2.8.4 KYTKIMENSUOJA: MUUT RYHMÄT.

13.3.4 VOIMANSIIRTO

Alumiinikardaani kielletty, ellei alkuperäinen. Hiilikuitukardaani kielletty. Kardaani-lenkki pakollinen kaikissa takavetoisissa autoissa. Katso TEKNISET YLEISSÄÄNNÖT 25.2.4 KARDAANIAKSELI.

13.3.4.1 TAKA-AKSELI

Alkuperäinen taka-akseli voidaan korvata saman tyyppisellä kyseisen autovalmistajan valmistamalla akselilla. Kuorma- ja pakettiautojen akselit kielletty, alumiini keskiosa sallittu, jos OEM. Jarrukilpien välinen etäisyys ei saa muuttua. Kaikki välitykset, jotka mahtuvat alkuperäisen kuoren sisään sallittu. Kitkalukko tai ratchet-tyyppinen sallittu. Jousen kiinnityspisteen vahvistaminen sallittu. Spool sallittu ainoastaan, jos käytetään aftermarket akseleita. Aftermarket akseleita ei vaadita etuvetoisissa autoissa. Suuremmat jarrut kuin alkuperäisenä sallittu. Niin ikään korvaava taka-akseli on sallittu. Korvaavan taka-akselin saa kaventaa tai leventää alkuperäisen leveyden saavuttamiseksi. Taka-akselin kuoren vahvistaminen sallittu.

Erillisjousitetun taka-akselin voi korvata jäykällä, 9 tuumainen taka-akseli sallittu 2008 ja uudemmat autot. Alkuperäiset pitkittäistuet on säilytettävä. Niiden vahvistaminen ja muu sovittaminen uuteen taka-akseliin on sallittu. Poikittainen lehtijousi on säilytettävä. Panhard-tankoa on käytettävä. Runkoa saa muuttaa kardaanin sovittamiseksi. Jarrukilpien välinen etäisyys ei saa muuttua. Akseliväli ei saa muuttua. Coilover jousitus ja nelitanko tuenta kielletty. Katso TEKNISET YLEISSÄÄNNÖT 25.2.9 TAKA-AKSELISTO.

13.3.5 VAIHTEISTO, AUTOMAATTI

Oltava samaa valmistetta kuin auto. Maksimissaan 3-vaihteinen, mutta jos alun perin ollut enemmän, niin sallittu. Ylivaihde ei pakollinen, peruutusvaihde sallittu. Vaihteiston kuoren tulee olla alkuperäinen tai OEM alkuperäistyyppinen SFI 4.1/SFI 30.1, kuten NHRA:n luokituksessa. NHRA-hyväksytyt adapterilevyt sallittu. Vaihdekaaviota saa muuttaa edellyttäen, että kaikki vaihteet säilytetään. Pysäköintilukko ja peruutusvaihde säilytettävä. Jokainen vaihto on oltava joko vaihteiston sisäisen toiminnan tulos tai kuljettajan tekemä. Pneumaattiset, sähköiset jne. vaihteenvalitsimet kielletty, paitsi elektronisesti ohjatulla polttoaineenruiskutuksella varustetuissa malleissa. Lukkiutuva momentinmuunnin kielletty, ellei alkuperäinen ja käytössä on alkuperäinen vaihteisto. Elektronisesti vaihtavat automaattivaihteistot, joissa vaihto tapahtuu venttiilikoneiston sisäisesti, ovat sallittuja ainoastaan tietokoneohjatuissa automalleissa; vaihto voi tapahtua vain kierrosluvun tai ajastimen avulla, johdotukset line-lockille, pyörän tai kardaanin pyörintänopeudelle ja GPS- signaalit kielletty. Muuten automaattisesti vaihtava vaihteisto kielletty. Syvennetty alkuperäinen tai aftermarket öljypohja sallittu. Vaihteiston kuoren ja lohkon takapään poraaminen sopimattoman vaihteiston asentamiseksi kielletty. Kytkin, joka estää moottorin käynnistymisen vaihde päällä pakollinen. Transbrake kielletty. Häntäosan muutokset helojen vaihtamiseksi, tai NHRA:n hyväksymä aftermarket häntä sallittu. Kaikki 10.99 s tai nopeammat autot varustettava SFI 4.1 mukaisella vaihteiston räjähdyskilvellä. Kaikissa 9.99 s ja nopeammissa autoissa SFI 29.1 mukainen vetolevy ja SFI 30.1 vetolevyn räjähdyskilpi pakolliset. Katso TEKNISET YLEISSÄÄNNÖT 25.2.10 VAIHTEISTO, 25.2.10.2 VAIHTEISTO, AUTOMAATTI.

13.3.6 VAIHTEISTO, MANUAALI

Mikä tahansa alkuperäinen tai NHRA hyväksytty aftermarket-vaihteisto sallittu. Säilytettävä alkuperäinen määrä vaihteita eteen ja taakse, paitsi jos alkuperäinen vaihteisto on kolmivaihteinen, se voidaan korvata nelivaihteisella. Ylivaihde ei pakollinen. Jokainen vaihto tapahduttava kuljettajan toimesta. Pneumaattiset, hydrauliset, sähköiset ym. vaihteen valitsimet kielletty. Lattia shifterit sallittu. Nk. clutchless-vaihteisto kielletty. Vaihdettaessa vaihteelta toiselle on käytettävä kytkintä perinteisellä tavalla. Katso TEKNISET YLEISSÄÄNNÖT 25.2.10 VAIHTEISTO.

13.3.7 PYÖRÄNRIPUSTUS JA JARRUT

13.3.7.1 JARRUT

Käytettävä alkuperäistä 4-pyöräistä hydraulista jarrujärjestelmää tai seuraavat ehdot täyttäviä aftermarket levyjarruja:

1. Minimimäntä pinta-ala pyörää kohti on 3.5 neliötuumaa.
2. Jarrulevyn minimihalkaisija on 10 1/4" (260,35 mm) ja minimipaksuus 5/16" (7,9 mm).
3. Kaikki muutetut jarrujärjestelmät on varustettava kaksipiirisellä pääsylinterillä, joka jakaa etu- ja takajarrut eri piireihin.
4. Kaksi jarrusatulaa sallittu takapyörissä, sylinterin määrästä riippumatta vain yksi hydraulinen jarrulinja, vaijeri kielletty.
5. Takajarruihin vaikuttava line lock kielletty, etujarruihin vaikuttava sallittu. Seisontajarru vapaaehtoinen
6. Hiilikuituiset ja titaaniset jarrulevyt kielletty.

Kaikkiin jarruihin tai takajarruihin vaikuttava Line lock kielletty. Kaikkien line-lockien oltava jousikuormitteisia tai itsestään palautuvia. Katso TEKNISET YLEISSÄÄNNÖT 25.3.1 JARRUT.

13.3.7.2 OHJAUSTEHOSTIN

Saa poistaa tai muuttaa tehostamattomaksi malliksi. Katso TEKNISET YLEISSÄÄNNÖT 25.3.3 OHJAUS.

13.3.7.3 ISKUNVAIMENTIMET

Sähköiset ja pneumaattiset iskunvaimentimet kielletty, ellei alkuperäiset. Lisäsäiliöt kielletty.

13.3.7.4 JOUSITUS, Edessä

Tehtaan alkuperäinen kyseiseen malliin valmistama järjestelmä säilytettävä. Aftermarket raidetangot nivelpäillä sallittu. Alatukivarren saa avartaa isomman iskunvaimentimen kiinnittämiseksi ja asentamiseksi. Nk. lift-kitit ja liikkeenrajoittimet kielletty. Kallistuksen vakaajan saa poistaa. Katso TEKNISET YLEISSÄÄNNÖT 25.3.4 JOUSITUS.

13.3.7.5 JOUSITUS, Takana

Säilytettävä alkuperäisenä lukuun ottamatta seuraavaa: lehtiä saa lisätä tai poistaa, jos alkuperäinen kokonaispituus ja kiinnityspisteet säilytetään. Kierrejousia saa muuttaa - alkuperäiset kiinnityspisteet on säilytettävä. Kiinteät puslat sallittu takajousituksessa. Kierrejousitetussa autossa saa muuttaa yläreaktiotangon kiinnityspistettä taka-akselin puoleisesta päästä. Takatukivarret voidaan korvata NHRA:n hyväksymillä OEM tyyppisillä aftermarket osilla. Säädettävä alatukivarsi kielletty. Alatukivarressa oltava puslakiinnitys - ei nivelpäätä. Aftermarket ylätukivarsi voi olla säädettävä ja varustettu nivelpäillä. Kallistuksenvakaajat saa poistaa. Alkuperäinen tai aftermarket momenttivarsi sallittu vain autoissa, joissa sellainen on ollut ensiasennusosana. Taka-akselin

puoleiset varren kiinnityspisteet säilytettävä alkuperäisinä. Katso TEKNISET YLEISSÄÄNNÖT 25.3.4 JOUSITUS.

13.3.7.6 TRACTION BARS

Taka-akselin kiertymistä estävät traction barsit ja pinion snubberit sallittu. Iskunvaimentimia, jousia tai muita pyöränripustuksen alkuperäisiä osia ei saa siirtää tai muuttaa traction barsien asennuksen vuoksi – lukuun ottamatta traction barseja, joissa on oma jousen pesä. Vain bolt-on-tyyppiset traction barsit sallittu edellyttäen, ettei niiden kiinnityspiste ole edempänä kuin lehtijousen etummainen kiinnityspiste tai kierrejousitetussa autossa tukivarren etukiinnityspiste. Rakennelman on oltava lehtijousen alapuolella ja se on pultattava takapäästään lehtijousen kiinnityspisteeseen kiinni. Traction barsit tai niiden kiinnikkeet eivät saa olla alempana kuin takavanteen alin kohta. Kiinnihitsatut traction barsit, ladderbarsit ja wheelie barsit kielletty. Luokissa AF-EF saa käyttää tarvittaessa "traction" rakennelmia. Katso TEKNISET YLEISSÄÄNNÖT 25.3.5 TRACTION BARSIEN KIINNITYKSET.

13.3.7.7 WHEELIE BARS

Sallittu. Wheelie barsien kiinnikkeet voidaan hitsata taka-akselin kuoreen. Wheelie barsien ja niiden kiinnikkeiden on oltava erilliset rakennelmat, eivätkä ne saa olla yhdistetty jousitukseen tai muihin komponentteihin. Suurin sallittu pituus 1219 mm (48") tai takapuskuriin asti riippuen siitä, kumpi pituus on suurempi. Tavaratilan lattian ja hiekkapellin loveaminen Wheelie barsien asentamiseksi sallittu, muut muutokset kielletty. Katso TEKNISET YLEISSÄÄNNÖT 25.3.6 WHEELIE BARS.

13.3.8 RUNKO

13.3.8.1 LISÄPAINO

Painolaatikko sallittu. Ainoastaan 45 kg (100 lbs) irtopainoa sallittu painolaatikossa, laatikko mukaan lukien. Enintään kaksi laatikkoa sallittu (22,5 kg/kpl). Kiinnitettävä runkoon tai poikkipalkkiin vähintään kahdella 12 mm (1/2") pultilla. Ei saa kiinnittää turvakaareen tai kehikkoon. Muu painolasti on kiinnitettävä runkoon tai poikkipalkkiin kiinteästi, eli vähintään kahdella 12 mm (1/2") pultilla kutakin 45 kg (100 lbs) kohti. Lisäksi mutteri on hitsattava kiinni pulttiin. Katso TEKNISET YLEISSÄÄNNÖT 25.4.2 LISÄPAINOT.

13.3.8.2 PUSKURIT

Täydelliset automallin alkuperäiset ja vuosimalliset puskurit ja kiinnikkeet vaaditaan (etu ja taka). Takapuskuri vapaa stock truckeissa. Joustinrakenteita ei saa poistaa. Takapuskurin peite- tai täytesuojan (hiekkapelti) saa loveta wheelie barseja varten, mutta ei puskuria eikä koko leveydeltä.

13.3.8.3 RUNKO

Runko tai puolirunko oltava alkuperäinen kyseiseen autoon tarkoitettu. Itsekantavan korin etu- ja takarungon saa yhdistää. Suurin sallittu materiaali on 51 mm x 76 mm x 3 mm (2" x 3"x 0.125"). Putkea saa käyttää etu- ja takarungon yhdistämiseen suorana linjana myös lattian läpi, jolloin lattia on hitsattava koko matkalta putkeen kiinni.

13.3.8.4 MAAVARA

Minimi 76 mm (3") auton etuosasta 300 mm (12”) etuakselin keskiviivan taakse. Loppuosassa autoa 50 mm (2"), lukuun ottamatta öljypohjaa ja pakosarjoja. Katso TEKNISET YLEISSÄÄNNÖT 25.4.5 MAAVARA.

13.3.8.5 MOOTTORIN KIINNIKKEET

Voidaan asentaa teräksiset korvaamaan alkuperäiset, kumiset moottorinkiinnikkeet. Moottorin on oltava alkuperäisessä paikassa – korkeus, setback, ym. Moottorilevyn käyttö ja kiinnitys takaa kielletty.

13.3.8.6 JARRUVARJO

Pakollinen, jos loppunopeus yli 240 km/h. Katso TEKNISET YLEISSÄÄNNÖT 25.4.8 JARRUVARJOT.

13.3.8.7 TURVAKAARI

Vaaditaan luokissa AA/S-M/S, AA/SA–M/SA ja FS/AA-FS/L sekä avoautoissa ja kaikissa 11.49 s ja nopeammissa autoissa. Sallittu kaikissa autoissa. Etutuet eivät saa ulottua rintapellin etupuolelle. Kuusi kiinnityspistettä sallittu. Turvakehikko vaaditaan kaikissa 9.99 ja nopeammissa autoissa, SFI 25.5 kehikko oltava autossa, joka on nopeampi kuin 8,50 s. Sallittu kaikissa autoissa. Katso TEKNISET YLEISSÄÄNNÖT 25.4.4 RUNKO, 25.4.11 TURVAKEHIKKO, 25.6.3 IKKUNAVERKKO.

13.3.8.8 TURVAKEHIKON PEHMUSTE

SFI 45.1/ FIA 8857-2001 mukainen pehmustemateriaali pakollinen 9.99 s ja nopeammissa ajoneuvoissa. Pehmustetta käytettävä kohdissa, joissa kuljettajan kypärä on mahdollista osua turvakehikon rakenteisiin. Katso TEKNISET YLEISSÄÄNNÖT 25.4.11 TURVAKEHIKKO, 25.10.6 PÄÄN SUOJUKSET.

13.3.8.9 PAINO

Kaikki autot voivat ajaa luokan minimipainossa, mutta eivät painavampina kuin seuraavan luokan minimipaino. Auto voidaan siirtää yhtä luokkaa ylös (kevyempään) tai alas (painavampaan). Jos painoa lisätään, on se kiinnitettävä asianmukaisesti kts. LISÄPAINO. Shipping-paino saadaan kertomalla NHRAn suhdeluku (Official NHRA Stock Car Classification Guide-kirjasta) NHRA:n luokittelemalla hevosvoimaluvulla ja 0.454:llä tuloksen muuttamiseksi kilogrammoiksi. Luokka ja luokiteltu paino on määritelty ilman kuljettajaa. Kun luokiteltu paino on laskettu, lisätään painoon 77 kg (170 lbs) kuljettajan painoksi. Kaikki autot punnitaan kuljettajan kanssa.

13.3.9 AKSELIVÄLI

Säilytettävä alkuperäinen akseliväli +/- 19 mm (3/4") tarkkuudella ja raideväli täysin auton valmistajan nimellisarvoissa. Oikea ja vasen puoli saavat poiketa toisistaan korkeintaan 25 mm (1"). Kaikki muutokset akseliväliin, etu- ja/tai takaylitykseen, sekä pyörän ja/tai akselin sijoitukseen kielletty. Katso TEKNISET YLEISSÄÄNNÖT 25.4.12 AKSELIVÄLI.

13.3.9.1 RENKAAT JA VANTEET

13.3.9.2 RENKAAT

Korkeintaan kulutuspinnaltaan 9" leveät katurenkaat tai slicksit sallittu. Renkaita ei saa muuttaa valmistajan jäljiltä. Uuden renkaan suurin sallittu koko on 9" leveä ja 30" korkea (94", 2387 mm kehä). Renkaiden leveys ei saa ylittää 10" kuluneisuudesta riippumatta. Eturenkaissa on oltava täydellinen katukuviointi ja niiden minimileveys maata vasten on 4 1/2". Renkaan kulutuspinta ei saa ulottua lokasuojan ulkopuolelle. Suurin sallittu renkaan kyljen ja korin välinen etäisyys on 3 tuumaa. Slicksit sallittu etuvetoisissa autoissa. 4-vetoisissa autoissa tulee olla kuviopinta eturenkaissa. Pinnoitetut ja uudelleen kuvioidut renkaat kielletty. Katso TEKNISET YLEISSÄÄNNÖT 25.5.1 RENKAAT.

13.3.9.3 VANTEET

Aftermarket racing-vanteet sallittu. Pinnavanteet tai moottoripyörän vanteet kielletty. Mitä tahansa rengas/vanne yhdistelmää voidaan käyttää, kunhan se ei vaadi muutoksia pyöränaukkoon. Minimihalkaisija on 14" ellei auto ole alun perin varustettu pienemmillä pyörillä. Katso TEKNISET YLEISSÄÄNNÖT 25.5.2 VANTEET.

13.3.10 SISUSTUS

13.3.10.1 OHJAUSPYÖRÄ

Jälkiasennusohjauspyörät sallittu. Minimihalkaisija 279 mm (11"). Irrotettava ohjauspyörä sallittu. Ohjausakselin pidentäminen kielletty. Oltava alkuperäisen mittainen.

13.3.11 SISUSTUS

Täydellinen alkuperäinen, auton vuosimallin mukainen sisustus etu- ja takaistuimineen vaaditaan. Lattiamattoa, oviverhoilua ja/tai kattoverhoilua ei saa poistaa. Kaikenlainen kevennys sisustuksessa kielletty. Kuljettajan istuimen kiskot suositellaan pultattavaksi kiinteiksi. Häikäisysuojat saa poistaa. Takaistuimen saa poistaa turvakaaren asennuksen vuoksi. Tällöin alue tulee verhoilla tai päällystää tehdasvalmisteista vastaavalla materiaalilla (ei pelkät panelit). Etupenkit voidaan vaihtaa, täysikokoiset aftermarket tai OEM etupenkit sallittu (molemmat yhdessä). Katso TEKNISET YLEISSÄÄNNÖT 25.6.2 VERHOILU, ISTUIMET.

13.3.11.1 IKKUNAVERKKO

SFI 27.1 pakollinen jos turvakehikko vaaditaan. Katso TEKNISET YLEISSÄÄNNÖT 25.6.3 IKKUNAVERKKO.

13.3.12 KORI

Kaikki muutokset koriin on kielletty. Kustomointi on rajoitettu auton maalaukseen. Avoautot kilpailevat katto ylös nostettuna. Sedan Delivery, Ranchero, El Camino, jne. (mikäli luokiteltu), ovat sallittuja vain, jos luokkakohtaiset vaatimukset täyttyvät. Auton etu- ja/tai takapään korottaminen ja/tai madaltaminen on kielletty. Auton korin on oltava vaakasuorassa lepotilassa ollessaan, lukuun ottamatta autoja, jotka ovat etunojassa (sallittu muutos). Helmakotelon alareuna ei saa olla korkeammalla, kuin taka-akselin keskipiste. Joustavat korin kiinnikkeet saa korvata samankokoisilla kiinteillä osilla. Osien korvaaminen lasikuidusta tai muusta kevyestä materiaalista valmistetuilla osilla kielletty. Etuveto autoissa autonvalmistajan tekemät spoilerit ja vastaavat sallittu edessä ja takana.

13.3.12.1 LOKASUOJAT

Pyörän aukkojen etu- ja takareunaa voi muotoilla renkaiden sovittamiseksi, maksimissaan 50 mm (2"). Katso TEKNISET YLEISSÄÄNNÖT 25.7.3 LOKASUOJAT.

13.3.12.2 SISÄLOKASUOJAT

Täydelliset sisälokasuojat vaaditaan. Saa muuttaa siten, että headersien ympärillä on korkeintaan 50 mm (2") vapaata tilaa.

13.3.12.3 TULISEINÄ

Muuntelu kielletty – ellei erikseen sallittu tässä kappaleessa. Päällystäminen kielletty. Jos lämmityslaite ja/tai ilmastointilaite on poistettu aukot peitettävä vähintään 0.6 mm (0.024”)

teräslevyllä tai 0.8 mm (0.032”) alumiinilevyllä, sisältäen esim. GM A-sarjan koreissa esiintyvän konepellin takaosan laipan/tiivistepinnan. Pienet tuliseinän muutokset sallittu C5 ja C6 Corveteissa vaihteiston asentamisen vuoksi. Turvakehikosta voidaan tuoda tuet iskunvaimennintornin yläpuolelta tai sivusta runkoaisojen etupäähän. Katso TEKNISET YLEISSÄÄNNÖT 25.7.4 TULISEINÄT.

13.3.12.4 LATTIA

Täydellinen alkuperäislattia alkuperäisellä paikallaan pakollinen.

13.3.12.5 ETUSÄLEIKKÖ

Täydellinen, alkuperäinen kyseiseen koriin tarkoitettu ja samaa vuosimallia oleva etusäleikkö vaaditaan. Säleikön peittäminen etu- tai takapuolelta kielletty.

13.3.12.6 KONEPELTI

Täydellinen, alkuperäinen konepelti mukaan lukien lukot, saranat, jouset, tuet ja vahvikkeet vaaditaan. Ei-alkuperäiset reiät ja scoopit kielletty. OEM tyyppisen konepellin läpät, ritilät, metalliosat jne. säilytettävä. Etuveto autoissa toimimattomat scoopit alkuperäisinä sallittu.

13.3.12.7 KATUVARUSTUS

Seuraavat varusteet saa poistaa: Saastelaitteet. Tuulilasin pyyhinmekanismit (moottori, vivut, varret, sulat). Ilmastointi- lämmityslaitteet, ei kuitenkaan säätimiä kojelaudasta. Vilkkujen ym. ei tarvitse toimia. Yksi toimiva ajovalo ja takavalo vaaditaan. Ohjauslukon toiminnallisuus poistettava.

13.3.13 TUULILASI, IKKUNAT

Kaikkien ikkunoiden tulee olla kirkkaita paitsi, jos tehdas tummennettuja, turvalasia ja hyväkuntoisia. Lasinnostimien on toimittava moitteettomasti. Ikkunat on pidettävä suljettuina ajon aikana. Avolava-auton alkuperäisen takalasin voi korvata pleksillä, lexanilla tai muulla särkymättömällä materiaalilla turvakaaren tai -kehikon läpivientien takia. Minimipaksuus 1/8 tuumaa. Katso TEKNISET YLEISSÄÄNNÖT 25.7.8 TUULILASI, IKKUNAT.

13.3.14 SÄHKÖJÄRJESTELMÄ

13.3.14.1 AKKU

Akun on oltava alkuperäisellä paikallaan ja siinä on oltava aina riittävä kapasiteetti auton käynnistämiseen. Akku oltava autokäyttöön tarkoitettu. Lisäakku sallittu, mikäli se on turvallisesti kiinnitetty tavaratilaan. Lisäakun oltava samantyyppinen (koko ja paino), kuin alkuperäisellä paikalla olevan. Katso TEKNISET YLEISSÄÄNNÖT 25.8.1 AKUT.

13.3.14.2 DELAY BOX / LAITE

Delay Box kielletty. Two-step sallittu. Two-Step katkaisijan oltava jarrupolkimessa, kytkinpolkimessa tai painekytkin jarruputkessa. Käsikäyttö kielletty. Katso TEKNISET YLEISSÄÄNNÖT 25.8.2 DELAY BOXES (VIIVEJÄRJESTELMÄT), 25.8.3 SYTYTYSVIRTA.

13.3.14.3 SYTYTYSJÄRJESTELMÄ

Kaikki akkukäyttöiset alkuperäistyyppiset sytytysjärjestelmät sallittu. Cranktrigger- järjestelmä kielletty, ellei alkuperäinen OEM varustettu kampi-/nokka-akseli sensorilla. Virranjakajattomassa OEM sytytyksessä alkuperäinen sytytyspuolien lukumäärä säilytettävä. Katso TEKNISET YLEISSÄÄNNÖT 25.8.3 SYTYTYSVIRTA.

13.3.14.4 MITTARISTO

Täydellinen alkuperäinen kojetaulu mittareineen, ilmansuuttimineen ja katkaisijoineen vaaditaan. Lämmityslaitteen saa poistaa, säätönupit on säilytettävä. Kierroslukumittari, painemittari, jne. sallittu. Katso TEKNISET YLEISSÄÄNNÖT 25.8.4 PÄÄVIRTAKATKAISIN.

13.3.14.5 PÄÄVIRTAKATKAISIJA

Pakollinen autoissa, joissa akku tavaratilassa. Katso TEKNISET YLEISSÄÄNNÖT 25.8.4 PÄÄVIRTAKATKAISIN.

13.3.14.6 STARTTIMOOTTORI

Aftermarket starttimoottorit alkuperäisellä paikallaan sallittu. Katso TEKNISET YLEISSÄÄNNÖT 25.8.5 KÄYNNISTINMOOTTORIT.

13.3.15 APUJÄRJESTELMÄT

13.3.15.1 TIETOKONEET / TALLENTIMET

Alkuperäiset OEM tietokoneet voidaan korvata Aftermarket tietokoneilla. Tallennin sallittu. Muut kuin OEM tai korvaavat OEM tietokoneet kielletty. Katso TEKNISET YLEISSÄÄNNÖT 25.9.1 TIETOKONE, 25.9.2 TALLENTIMET.

13.3.15.2 HINAUSAUTO

Kielletty.

13.3.15.3 LÄMMITYSKÄYTTÖ

Katso TEKNISET YLEISSÄÄNNÖT 25.9.5 TUNKIT JA PUKIT, 25.9.14 LÄMMITYSKÄYTTÖ.

13.3.16 KULJETTAJAN SIJOITTAMINEN AUTOON

Kuljettajan on istuttava alkuperäisellä paikalla, eikä mikään osa kuljettajan päästä saa olla B-pilarin takapuolella. Istuimen uudelleensijoittaminen kielletty.

13.3.17 KULJETTAJAN PAINO

Kaikki autot punnittava kuljettajan kanssa. 77 kg (170 lbs) lisätään auton luokituspainoon kuljettajan painona minimipainon saavuttamiseksi.

13.3.17.1 TURVAVYÖT

SFI 16.1/16.5, FIA 8853 / 98 tai FIA 8853-2016 vyöt mukaan lukien haaravyö, pakolliset luokissa AA/S - M/S, AA/SA - M/SA ja FS/AA-FS/L kaikissa avoautoissa ja kaikissa 11.49 ja nopeammissa autoissa. Katso TEKNISET YLEISSÄÄNNÖT 25.10.5 KULJETTAJAN KIINNITYS.

14 SUPER STOCK ELIMINATOR (SS)

Säännöt ja vaatimukset Super Stock ryhmälle ovat samat kuin STOCK ELIMINATOR (S) -ryhmälle kohdassa 13.1 KULJETTAJA
Asiapaperit: Katso TEKNISET YLEISSÄÄNNÖT 25.10.4 ASIAPAPERIT.

Kuljettajan kiinnitys ja turvavyöt: Katso TEKNISET YLEISSÄÄNNÖT 25.10.5 KULJETTAJAN KIINNITYS JA TURVAVYÖT.

Kypärä: Katso TEKNISET YLEISSÄÄNNÖT 25.10.7 KYPÄRÄ JA AJOLASIT.

Niskakauluri/pään ja niskan tuki: Katso TEKNISET YLEISSÄÄNNÖT 25.10.8 PÄÄN JA NISKAN TUKI (HANS/FHR).

Ajoasu**:** Katso TEKNISET YLEISSÄÄNNÖT 25.10.10 KULJETTAJAN SUOJAVARUSTEET.

LUOKKAMERKINNÄT seuraavin poikkeuksin, Super Stock sisältää seitsemän (7) alaryhmää: Super Stock, GT, GT Truck, Modified Stock, Modified Truck, Modified ja MX.

14.1 KULJETTAJA

Asiapaperit: Katso TEKNISET YLEISSÄÄNNÖT 25.10.4 ASIAPAPERIT.

Kuljettajan kiinnitys ja turvavyöt: Katso TEKNISET YLEISSÄÄNNÖT 25.10.5 KULJETTAJAN KIINNITYS JA TURVAVYÖT.

Kypärä: Katso TEKNISET YLEISSÄÄNNÖT 25.10.7 KYPÄRÄ JA AJOLASIT.

Niskakauluri/pään ja niskan tuki: Katso TEKNISET YLEISSÄÄNNÖT 25.10.8 PÄÄN JA NISKAN TUKI (HANS/FHR).

Ajoasu: Katso TEKNISET YLEISSÄÄNNÖT 25.10.10 KULJETTAJAN SUOJAVARUSTEET.

14.2 LUOKKAMERKINNÄT

FSS/A, FSS/B, FSS/C, FSS/D, FSS/E, FSS/F, FSS/G, FSS/H, FSS/I, FSS/J, FSS/K, FSS/L, FSS/M, SS/AH, SS/A, SS/B, SS/C, SS/D, SS/E, SS/F, SS/G, SS/H, SS/I, SS/J, SS/K, SS/L, SS/M, SS/N, SS/O, ja SS/P (manuaalivaihteiset) kilpailunumerolla jatkettuna. SS/AA, SS/BA, SS/CA, SS/DA, SS/EA, SS/FA, SS/GA, SS/HA, SS/IA, SS/JA, SS/KA, SS/LA, SS/MA, SS/NA, SS/OA, ja SS/PA (automaattivaihteiset) kilpailunumerolla jatkettuna.

14.3 SUPER STOCK

Ainoastaan Official NHRAn Stock Car Classification Guiden luokittelemat autot voivat kilpailla tässä ryhmässä.

14.3.1 LUOKKAJAKO

Luokka	Lbs/hv	Luokka	Lbs/hv	Luokka	Lbs/hv
SS/AH	6.00	SS/M	14.00 – 14.99	FSS/A	5.00 – 5.49
SS/A	6.00 – 6.49	SS/N	15.00 – 15.99	FSS/B	5.50 – 5.99
SS/B	6.50 – 6.99	SS/O	16.00 – 16.99	FSS/C	6.00 – 6.49
SS/C	7.00-7.49	SS/P	17.00 tai enemmän	FSS/D	6.50 – 6.99
SS/D	7.50 – 7.99			FSS/E	7.00 – 7.49
SS/E	8.00 – 8.49			FSS/F	7.50 – 7.99
SS/F	8.50 – 8.99			FSS/G	8.00 – 8.49
SS/G	9.00 – 9.49			FSS/H	8.50 – 8.99
SS/H	9.50 – 9.99			FSS/I	9.00 – 9.49
SS/I	10.00 – 10.99			FSS/J	9.50 – 9.99
SS/J	11.00 – 11.99			FSS/K	10.00 – 10.99
SS/K	12.00 – 12.99			FSS/L	11.00 – 11.99
SS/L	13.00 – 13.99			FSS/M	12.00 tai enemmän

HV-luvulla tarkoitetaan sitä hevosvoimalukua, jonka NHRA:n Super Stock Guide ko. moottorille on ilmoittanut.

Luokka SS/AH varattu 1968 Plymouth Barracuda ja 1968 Dodge Dart autoille Hemi- moottorilla (automaatti tai manuaali). Kyseiset autot eivät voi kilpailla muissa luokissa.

2008 ja uudemmat Chevrolet COPO, Dodge Drag Pack ja Ford Cobra Jet (automaattina ja manuaalina) rajoitettu luokkiin FSS/A-FSS/M.

14.3.2 MOOTTORI

14.3.2.1 ILMANSUODATTIMET

Vapaaehtoiset. Jos käytetään, oltava alkuperäinen tai alkuperäistyyppinen. Ram-Air putket, imusuppilot ja muut kuin vakiotyyppiset suodattimen pohjalevyt kielletty. Suodattimen pohjan sovitus ja leikkaaminen sallittu. Hitsaamalla, pulttaamalla, niittaamalla, liimaamalla tai muulla tavoin toteutetut pohjan muutokset kielletty. Ylimääräiset jäähdytysaukot, esim. jäähdyttimen sivupaneeleissa kielletty. Tehdasvalmisteiset suodattimet ja/tai scoopit, jotka läpäisevät konepellin on liitettävä kaasuttimeen alkuperäisellä tavalla.

14.3.2.2 BLUEPRINTING

Sallittu NHRA:n erittelyn mukaisesti. Erittely eri moottoreiden arvoista on saatavilla NHRA.comista. Tehtaan ensiasennusosat (ellei toisin mainittu) säilytettävä muuttamattomina, s.o. kiertokanget, työntötangot, kampiakseli jne.

14.3.2.3 NOKKA-AKSELI

Mikä tahansa nokka-akseli ja venttiilikoneisto sallittu.

14.3.2.4 KIERTOKANGET

Käytettävä alkuperäisiä tai NHRA:n hyväksymiä kiertokankia. Aftermarket kankien oltava alkuperäisen pituiset ja maksimissaan 2 % listauspainoista kevyemmät. Lista hyväksytyistä kiertokangista nähtävillä NHRAracer.comissa. Valujälkien poisto ja kiillottaminen ainoastaan kyljistä sallittu. Metallikuulapuhaltaminen sallittu. Pituus saa poiketa alkuperäisestä +/- 0.63 mm (0.025"). Muu keventäminen kielletty. Runko- ja kiertokangen laakereissa ’spacer’ –laakerit sallittu.

Runkolinjan halkaisija ja kiertokankien alapesän halkaisija oltava NHRA:n kulloinkin voimassa olevan listan mukainen (lista hyväksytyistä kiertokangista).

14.3.2.5 SYLINTERIN KANNET

Sylinterikannen on oltava kyseiseen moottoriin luokiteltu. Kannen kanavien tilavuuden on oltava myös NHRA:n listalla, joka julkaistaan www.nhraracer.com -sivustolla. Kanavien muotoilu, kiillottaminen, hitsaaminen, epoksi- ja happokäsittely sallittu. Palotilan hionta ja kiillotus sallittu. Palotilan hitsaaminen tai epoksointi kielletty. Sytytystulpan reiän sijaittava alkuperäisellä paikalla, koko ja kulma kuten OEM. Sytytystulpan adapterit kielletty. Ohjaimien keskilinjan oltava sivuttain ja eteen/taakse koneistettu kuten OEM. Venttiilit oltava alkuperäisessä kulmassa. Venttiilivarren kulman oltava alkuperäinen +/- 1 aste. Kansien on täytettävä NHRAn arvot tilavuuksien osalta. Mikä tahansa korvaava teräsventtiili, paitsi titaaninen, sallittu, jos venttiililautasen ja varren koko on sama kuin alkuperäinen. (OEM natriumtäytteiset venttiilit voidaan korvata titaanisilla, edellyttäen että paino on yhdenmukainen tai suurempi kuin alkuperäisen). Venttiilien koko saa poiketa alkuperäisestä korkeintaan +0.12 mm (0.005") tai –0.38 mm (0.015"). Sylinterinkannen, imusarjan ja pakosarjan kiinnityspinnat saa koneistaa imusarjan sovittamiseksi. Imusarjan pultinreijät oltava muuttamattomat ja alkuperäisillä paikoillaan (poislukien SS/AH). Ylimääräiset imusarjan kiinnitysreijät sallittu. Sovitelevyt imusarjan ja sylinterinkannen välissä sallittu. Venttiilikoppien pultinreijät oltava muuttamattomia ja alkuperäisillä paikoillaan. Hitsaaminen tai epoksointi sallitaan kanavien ulko-osiin vain korjaustarkoituksessa. Enintään kaksi kanavaa / kansi saa olla korjattu edellä mainitulla tavalla. Imusarjan esilämmityskanavat saa tukkia kanavan imusarjan puoleisesta päästä tai pakokanavasta.

Seuraava on sallittu: polylocks, lukkomutterit, paikalleen puristettavat tai kierrettävät keinuvivun kiinnityspultit, alkuperäistä paksummat keinuvivun kiinnityspultit. Mikä tahansa venttiilin/istukan hionta sallittu. Sovitelevyt pakosarjan ja sylinterikannen välissä eivät saa paksuudeltaan ylittää 12.7 mm (1/2"). Levy ei saa työntyä kanavaan. Kaikki venttiili istukat saa vaihtaa.

14.3.2.6 MOOTTORI

Oltava samaa vuosimallia ja valmistetta kuin auto, jota käytetään. NHRA-hyväksytyt aftermarket moottorinlohkot sallittu. Muu kuin alkuperäinen tehtaalla asennettu varustus kielletty. Jälleenmyyjien asentamat lisävarusteet (ahtimet, yms.) kielletty. Moottorin on oltava alkuperäisessä asennossa alkuperäisellä paikallaan, korkeus, setback jne. Sylintereitä ei saa porata suuremmiksi kuin 0.080" ylikokoon. Poraus mitataan sylinterin yläpäästä, kohdasta, jossa männänrenkaiden kuluttama alue ei vaikuta tulokseen.

Eri vuosimallia tai alkuperää olevien osien yhdistely kielletty. Normaali tasapainoitustyö sallittu, muu osien keventäminen kielletty.

Kaasuttimet, imusarja, kannet jne on kiristettävä siten, ettei ilma ja/tai polttoainevuotoja pääse syntymään. Alipaineletkut on liitettävä huolella tai tukittava. Iskun pituuden toleranssi on +/-0.39 mm (0.015"). Vakio OEM tai NHRA:n hyväksymä kampiakseli pakollinen. Aftermarket akselin tulee olla alkuperäisen kaltainen, eli viistäminen jne. kielletty. Billet-kampiakseli kielletty, paitsi jos alkuperäinen. Kampiakselin keventäminen, normaalia tasapainotusta lukuun ottamatta, kielletty. Kampiakselin vastapainojen pyöristäminen (bullnosing), sallittu. Laakerikaulojen läpiporaus sallittu. Sylinterilohkon saa putkittaa. SFI 18.1 mukainen Aftermarket värinänvaimennin pakollinen. Jakohihnan suojus vapaa. Katso TEKNISET YLEISSÄÄNNÖT 25.1.2 MOOTTORI.

14.3.2.7 KORVAAVAT OSAT

Imusarjan, kansien, kampiakselin, sylinterin lohkon sekä vaihteiston vaihtaminen nk. korvaaviin osiin sallittu vain, kun valmistaja on listannut ne julkaisemaansa osakirjaan ja on ilmoittanut osista NHRA:lle sekä saanut niihin hyväksynnän.

14.3.2.8 PAKOSARJAT

"Pan evac" järjestelmä pakoputkistoon sallittu. Äänenvaimennus vaaditaan, max 110 dB (A) mitattuna kohtisuoraan auton sivusta 15.24 m (50 jalan) etäisyydeltä, moottorin käydessä 3500 rpm, ilman kuormaa. Autossa ei vaadita äänenvaimentajia, mikäli dB raja ei ylity. Katso TEKNISET YLEISSÄÄNNÖT 25.1.3 PAKOKAASUPOISTO.

14.3.2.9 TUULETIN, LATURI, VESIPUMPPU

Tuulettimen hihnan ja laturin saa poistaa. Aftermarket hihnapyörät sallittu. Sähköiset vesipumput ja tuulettimet sallittu. Vesipumpun asennuksen vuoksi ei saa tehdä muutoksia sylinterilohkoon. ”Saastepumpun” käyttäminen kampikammion tuuletukseen kielletty.

14.3.2.10 POLTTOAINE

Lyijytön bensiini. Propyleenioksidi ja/tai typpioksiduulin käyttö kielletty. Katso TEKNISET YLEISSÄÄNNÖT 25.1.9 POLTTOAINE.

14.3.2.11 POLTTOAINEJÄRJESTELMÄ

Mekaaninen ja/tai enintään kaksi sähköistä polttoainepumppua sallittu. Voi olla sijoitettu tavaratilaan. Sähköisen polttoainepumpun toiminta tulee katketa auton sytytysvirran katkettua. Polttoaineputket saa vaihtaa minkä kokoiseen metalliputkeen tahansa, jossa suodatin ja paineensäädin sallittu. Yhteensä enintään 30 cm (12”) kumiletkua sallittu liitoskohdissa (moottori-kori). Kaikki lisälaitteet, cool can, regulaat-torit, lisäsuodattimet yms. on asennettava yli 15 cm (6”) päähän paloseinästä eteenpäin. Yksi "cool can" sallittu. Katso TEKNISET YLEISSÄÄNNÖT 25.1.6 POLTTOAINEJÄRJESTELMÄ.

14.3.2.12 TIIVISTEET

Kaiken tyyppiset moottoritiivisteet sallittu. Jos alkuperäistä ohuempaa kannentiivistettä käytetään, on erotus alkuperäiseen korvattava suuremmalla männänlaki-kansitaso väljyydellä. Kaasuttimen lämpötiivistyslevyt sallittu.

14.3.2.13 POLTTOAINESÄILIÖ

Alkuperäinen tai turvatankki sallittu. Oltava alkuperäispaikassa, turvatankki voidaan asentaa takaluukkuun. Alkuperäiseen säiliöön saa tehdä seuraavat muutokset: Pick upin voi siirtää ja säiliötä voi muuttaa jousituksen tai rungon muutosten vuoksi. Jos täyttöaukko on tavaratilassa, on polttoainesäiliössä oltava painekorkki ja tuuletusputki korin ulkopuolelle. Ohjaamo ja tavaratila, jossa on turvatankki, on eristettävä toisistaan paloseinällä, joka on valmistettu minimissään 0.8 mm (0.032”) alumiini- tai 0.6 mm (0.024”) teräslevystä. Turvatankin tilavuus minimi 11 L (3 gallonaa), maksimi 60 L (16 gallonaa). Cool can sallittu. Turvatankki asennettava yleisten määräyksien mukaisesti. Vain yksi turvatankki sallittu. Lisäsäiliöt kielletty. Katso TEKNISET YLEISSÄÄNNÖT 25.1.6 POLTTOAINEJÄRJESTELMÄ.

14.3.2.14 IMUSARJA

Mikä tahansa imusarja sallittu edellyttäen, että se on alkuperäisen kaasutinjärjestelmän mukainen ja sopii alkuperäisen tehdasvalmisteisen konepeiton alle. Kaasuttimien lisäsovellutuksissa on pitäydyttävä alkuperäisen mukaisissa toteutuksissa. Esim. "in line"- ja cross ram"- järjestelmien on

säilyttävä. "Cross ram"-imusarjassa voidaan etummaisen ja takimmaisen kaasuttimen sijaintipaikka vaihtaa keskenään.

14.3.2.15 VÄLIJÄÄHDYTIN

Välijäähdyttimen on sijaittava konehuoneessa.

14.3.2.16 ÖLJYPOHJA

Voidaan muotoilla lisätilavuuden saamiseksi aftermarket öljypohja sallittu. Kuiva-sumppujärjestelmä kielletty. Jos etupalkkia muotoillaan öljypohjan mahduttamiseksi, on se vahvistettava esim. boxaamalla tai asentamalla irrotettavaa tai kiinteää lisämateriaalia.

14.3.2.17 ÖLJYPUMPPU

Alkuperäistä tai tyypiltään vastaavaa tarvikepumppua käytettävä. Öljypumpun sijainti, käyttötapa ja voitelujärjestelmä yleensä säilytettävä alkuperäisenä lukuun ottamatta moottorin sisäistä lisäputkitusta (esim. keinuvipuakseli), joka on sallittu. Öljyn painevarasto sallittu. Muu ulkoinen putkitus (painevarasto pois lukien) kielletty. Kuivasumppujärjestelmä kielletty.

14.3.2.18 MÄNNÄT

Vapaat. Alkuperäinen puristussuhde ei saa nousta ja alkuperäinen autovalmistajan malli säilyttävä. Mikäli käytetään mäntää, jossa männänlaki on ammemallinen, ei ammeen syvyys saa olla vähempää kuin 50 % alkuperäisestä. Oltava muodoltaan ja ympärysmitaltaan alkuperäistä vastaava. Lisäksi männän on oltava puristussuhteeltaan alkuperäistä vastaava. Kaarevalakiset männät eivät saa olla puristussuhteeltaan suuremmat kuin alkuperäiset NHRA Blueprint Specsin mukaiset riippumatta laen korkeudesta. Männänlaen koneistus mäntäventtiili välyksen sovittamiseksi sallittu. Gas port sallittu.

14.3.2.19 JÄÄHDYTIN

Korityypin mukainen, täysikokoinen jäähdytin pakollinen. Alumiinijäähdytin sallittu, mikäli se vastaa ulkomitoiltaan ja näöltään alkuperäistä. Kaikkien koriosien, lokasuojien, jäähdyttimien tai säleikön paneloinnin poistaminen, taivuttaminen tai leikkaaminen kielletty.

14.3.3 VOIMANSIIRTO

14.3.3.1 KYTKIN, VAUHTIPYÖRÄ JA KYTKIMENSUOJA

Kytkimen ja vauhtipyörän on täytettävä SFI 1.1 tai 1.2 (maksimi 2 levyä) vaatimukset. Teräksinen SFI 6.1 vaatimukset täyttävä kytkimensuoja pakollinen kaikissa V8 moottorisissa autoissa. Suojaa ei saa muuttaa kytkimen säädön ja/tai jäähdytyksen aikaansaamiseksi. Katso TEKNISET YLEISSÄÄNNÖT 25.2.3 KYTKIN, 25.2.7 VAUHTIPYÖRÄ, 25.2.8 KYTKIMENSUOJA & MOOTTORILEVY: YLEISTÄ.

14.3.3.2 KARDAANI

Teräs- tai alumiinikardaani sallittu. Hiilikuitu kielletty. Katso TEKNISET YLEISSÄÄNNÖT 25.2.4 KARDAANIAKSELI.

14.3.3.3 TAKA-AKSELI

Oltava alkuperältään normaaliin autokäyttöön tarkoitettu. Alumiiniset aftermarket keskiosat tai pinion-tuet sallittu. Taka-akselin kuoren oltava ulkonäöltään alkuperäistä vastaava. Perä voidaan kaventaa leveiden renkaiden asentamiseksi. Katso 20.5.1 RENKAAT. "Truck" perät kielletty, elleivät alkuperäisasennuksena. Spool sallittu, käytettävä aftermarket vetoakseleita. Kaksinopeus ja Quick-

change perät kielletty. Erillisjousitettu taka-akseli vaihdettava jäykkään taka-akseliin yli 907 kg (2000 lbs) painavissa autoissa, mikäli autossa ei ole ylä- ja alatukivartta (molemmat) takaripustuksessa (esim. 1963 – 1982 Corvette) Autoissa, joissa on erillinen takajousitus ja ylä- ja alatukivarsi (molemmat) voivat painosta riippumatta säilyttää erillisjousitetun taka-akselin. Tällöin molemmat vetoakselit on varustettava 360-asteisella turvalenkillä, joka on valmistettu minimissään 25 mm (1”) leveästä ja 6 mm (¼”) paksuisesta materiaalista. Poikittaispalkkien muotoilu sallittu vaihdettaessa erillisjousitettu taka-akseli. Katso TEKNISET YLEISSÄÄNNÖT 25.2.9 TAKA-AKSELISTO.

14.3.3.4 VAIHTEISTO, Automaatti

Mikä tahansa kyseisen autovalmistajan vaihteisto sallittu. Maksimi 3 vaihdetta eteenpäin, paitsi jos alun perin enemmän, niin sallittu. Peruutusvaihde sallittu. Ylivaihde ei pakollinen. Vaihteiston kuoren oltava NHRA Stock Car Classification Guiden mukainen autotyyppinen alkuperäiskuori tai after market kopio. Jälkituotantokuoren tulee täyttää SFI spec 4.1 ja 30.1 määräykset. NHRA:n hyväksymät adapterit sallittu. Vaihdekaaviota saa muuttaa edellyttäen, että kaikki vaihteet säilytetään. Lukkiutuva turbiini sallittu, mikäli alkuperäinen ko. autossa ja käytössä on alkuperäinen vaihteistotyyppi. Muuten lukkiutuva turbiini on kielletty. Syvennetty alkuperäinen tai aftermarket öljypohja sallittu. Vaihteiston kuoren ja lohkon takapään poraaminen sopimattoman vaihteiston asentamiseksi kielletty. Kytkin, joka estää moottorin käynnistymisen vaihde päällä pakollinen. Transbrake sallittu, vain sähköinen vapautus sallittu. Transbrake-nappi oltava NHRA-hyväksytty. Laitteen on oltava mekaaninen jousikuormitteinen ja korkeintaan 3 tuumaa pitkä pohjasta varren päähän. Säädettävyys sallittu ja voidaan toteuttaa kierrettävällä vasteella tai pysäytin renkailla. Kytkimen muuttaminen lisäämällä hydrauliikkaa, pneumatiikkaa, sähköistystä tai vastaavaa kielletty. Lista hyväksytyistä napeista www.nhraracer.com. Kierrosluku ohjatut pneumaattiset, sähköiset shifterit sallittu.

Katso TEKNISET YLEISSÄÄNNÖT 25.8.2 DELAY BOXES (VIIVEJÄRJESTELMÄT), 25.2.10 VAIHTEISTO, 25.2.10.2 VAIHTEISTO, AUTOMAATTI.

14.3.3.5 VAIHTEISTO, Manuaali

Mikä tahansa alkuperäinen tai NHRA-hyväksytty aftermarket-vaihteisto sallittu. Säilytettävä alkuperäinen määrä vaihteita eteen ja taakse, ylivaihde ei pakollinen. Jokainen vaihto tapahduttava kuljettajan toimesta. Pneumaattiset, hydrauliset, sähköiset ym. vaihteen valitsimet kielletty. Lattia shifterit sallittu. Nk. clutchless-vaihteisto sallittu. Moottori/vaihteistoyhdistelmät, joihin on luokiteltu vain kolmevaihteinen manuaalivaihteisto, voidaan varustaa millä tahansa neljävaihteisella manuaalivaihteistolla. TEKNISET YLEISSÄÄNNÖT 25.2.10 VAIHTEISTO.

14.3.3.6 VAIHTEISTOSUOJA, Automaatti

Luokissa SS/AH-SS/MA ja FSS/A-FSS/M sekä 10.99 s ja nopeammat autot varustettava vaihteiston suojalla, joka täyttää SFI 4.1 vaatimukset. Luokissa SS/AH - SS/JA ja FSS/A-FSS/M SFI 29.1 vetolevy ja SFI 30.1 vetolevyn suoja pakollinen. Aftermarket turbiinikoppa sallittu. Oltava SFI 30.1 ja NHRA:n hyväksymää mallia. NHRA-hyväksytty alkuperäisen kaltainen aftermarket vaihteiston kuori sallittu. Katso TEKNISET YLEISSÄÄNNÖT 25.2.10 VAIHTEISTO.

14.3.4 PYÖRÄNRIPUSTUS JA JARRUT

14.3.4.1 JARRUT

Käytettävä alkuperäistä 4-pyöräistä hydraulista jarrujärjestelmää tai seuraavat ehdot täyttäviä aftermarket levyjarruja:

1. Minimimäntä pinta-ala pyörää kohti on 3.5 neliötuumaa.
2. Jarrulevyn minimihalkaisija on 10 1/4" (260.35 mm) ja minimipaksuus 5/16" (7.9 mm).

3. Kaikki modifioidut jarrujärjestelmät on varustettava kaksipiirisellä pääsylinterillä, joka jakaa etu- ja takajarrut eri piireihin.
4. Kaksi jarrusatulaa sallittu takapyörissä, jarruputkia saa kuitenkin sylinterin määrästä riippumatta olla vain yksi kutakin jarrusatulaa kohden, vaijeri kielletty.
5. Takajarruihin vaikuttava line lock kielletty, etujarruihin vaikuttava sallittu. Käsijarru vapaaehtoinen.
6. Hiilikuituiset tai titaaniset jarrulevyt kielletty.

Kaikkiin jarruihin tai takajarruihin vaikuttava Line lock kielletty. Kaikkien Line-lockien oltava jousikuormitteisia tai itsestään palautuvia. Katso TEKNISET YLEISSÄÄNNÖT 25.3.1 JARRUT.

14.3.4.2 ISKUNVAIMENTIMET

Sähköiset ja pneumaattiset iskunvaimentimet kielletty, ellei alkuperäiset. Lisäsäiliöt sallittu.

14.3.4.3 ohjaus

Jälkituotanto simpukka, joka korvaa alkuperäisen, asentaminen sallittu. Katso TEKNISET YLEISSÄÄNNÖT 25.3 JARRUT JA JOUSITUS, 25.3.3 OHJAUS25.3 .

14.3.4.4 PYÖRÄNRIPUSTUS, Edessä

Tehtaan alkuperäinen kyseiseen malliin toimittama järjestelmä säilytettävä. Alatukivarren saa avartaa isomman iskunvaimentimen kiinnittämiseksi ja asentamiseksi. Etujousituksen lift kit/liikkeen rajoittimet sallittu. Joustintuen laakeroinnin voi korvata nivelpäillä tai pallolaakerilla. Kallistuksenvakaaja vapaaehtoinen. Aftermarket raidetangon päät nivelpäillä sallittu. Sähköiset iskunvaimentimet kielletty. Katso TEKNISET YLEISSÄÄNNÖT 25.3.4 JOUSITUS.

14.3.4.5 PYÖRÄNRIPUSTUS, Takana

Takaripustusta saadaan muuttaa tehdasvalmisteisesta seuraavasti: runkoa ja jousia saa siirtää sisäänpäin slicksien sovittamiseksi korin alle. Kiinnityspisteitä saadaan siirtää vastaavasti akselistoon ja runkoon nähden tarpeen mukaan. Taka-akselin saa kiinnittää lehtijousiin "uivasti". Maksimiliike on tällöin sivusuunnassa 6 mm (1/4") ja pituussuunnassa 13 mm (1/2") eteen- tai taaksepäin. Katso Tekniset Yleissäännöt 3:4 takaripustuksen hyväksyttävästä asennuksesta. Lehtiä saa lisätä tai vähentää. Lehtijousien pituutta saa muuttaa, mutta ne tulee soveltaa auton painoon. Voidaan käyttää lasikuituisia aftermarket lehtiä. Kierrejouset saa vaihtaa alkuperäistyyppisiin. Takatukivarret saa vaihtaa tai poistaa, jos käytetään four-link- tai ladder-bar järjestelmää. Iskunvaimentimien paikkaa saa muuttaa. Coilover iskunvaimentimet sallittu takajousituksessa. Alkuperäiset lehti- ja kierrejouset saa poistaa. Minimijousto iskunvaimentimissa - alaspäin – 25 mm (1"). Takatukivarret saa korvata OEM-tyyppisillä aftermarket osilla; minimihalkaisijaltaan 25 mm (1") paksuiset pyöreät putket hyväksytään. Takatukivarsissa oltava holkitukset, jotka mahdollistavat akseliston liikkumisen, mutta estävät osia olemasta havaittavasti irrallaan. Katso TEKNISET YLEISSÄÄNNÖT 25.3.4 JOUSITUS.

14.3.4.6 WHEELIE BARS

Sallittu. Metallipyörät kielletty. Eivät saa kiinnittyä puskuriin tai puskurikiinnikkeisiin. Suurin sallittu pituus 1219 mm (48") tai takapuskuriin asti riippuen siitä, kumpi pituus on suurempi. Mitataan taka-akselin keskipisteestä Wheelie Barsien pyörän keskipisteeseen. Katso TEKNISET YLEISSÄÄNNÖT 25.3.6 WHEELIE BARS.

14.3.5 RUNKO

14.3.5.1 LISÄPAINO

Painolaatikko sallittu. Ainoastaan 45 kg (100 lbs) irtopainoa sallittu painolaatikossa, laatikko mukaan lukien. Enintään kaksi laatikkoa sallittu (22.5 kg/kpl). Kiinnitettävä runkoon tai poikkipalkkiin vähintään kahdella 12 mm (1/2") pultilla. Ei saa kiinnittää turvakaareen tai kehikkoon. Muu painolasti on kiinnitettävä runkoon tai poikkipalkkiin kiinteästi, eli vähintään kahdella 12 mm (1/2") pultilla kutakin 45 kg (100 lbs) kohti. Lisäksi mutteri on hitsattava kiinni pulttiin. Katso TEKNISET YLEISSÄÄNNÖT 25.4.2 LISÄPAINOT.

14.3.5.2 PUSKURIT

Täydelliset automallin alkuperäiset ja vuosimalliset puskurit ja kiinnikkeet vaaditaan (etu ja taka). Puskurin vaimennusjärjestelmät saa poistaa. Takapuskurin peite- tai täytesuojan (hiekkapelti) saa loveta wheelie barseja varten, mutta ei puskuria eikä koko leveydeltä.

14.3.5.3 RUNKO

Runko tai puolirunko oltava alkuperäinen kyseiseen autoon tarkoitettu. Itsekantavan korin etu- ja takarungon saa yhdistää. Suurin sallittu materiaali on 50 mm x 75 mm x 3 mm (2" x 3" x 0.125") tai 40 mm (1 5/8”) pyöreää putkea - seinämävahvuudeltaan 3 mm (0.118”) teräsputki tai 2 mm (0.083”) kromimolybdeeni tai Docol R8. Mikäli yhdistäjä kulkee lattian läpi, on lattia hitsattava koko matkalta siihen kiinni. Takarunkoa saa muuttaa renkaiden sovittamiseksi (katso RENKAAT). Takarunko voidaan valmistaa 50 mm x 75 mm x 2 mm (2" x 3" x 0.083") vahvuisesta materiaalista tai 40 mm (1 5/8”) pyöreästä putkesta - seinämävahvuudeltaan 3 mm (0.118”) teräsputki tai 2 mm (0.083”) kromimolybdeeni tai Docol R8. Uusi takarunko on rakennettava alkuperäisen kanssa samaan korkeuteen. Uuden runkoputken pohja ei saa olla alkuperäisen lattian yläpuolella. Ylimääräisiä poikittaistukia saa valmistaa traction barsien ja iskunvaimentimien kiinnittämistä varten. Mikäli uusi runkomateriaali kulkee lattian läpi, on lattia hitsattava koko matkalta siihen kiinni. Katso TEKNISET YLEISSÄÄNNÖT 25.7.5 LATTIAT.

14.3.5.4 MAAVARA

Minimi 76 mm (3") auton etuosasta 300 mm (12”) etuakselin keskiviivan taakse. Loppuosassa autoa 50 mm (2"), lukuun ottamatta öljypohjaa ja pakosarjoja.

14.3.5.5 MOOTTORIKIINNIKKEET

Voidaan asentaa teräksiset korvaamaan alkuperäiset, kumiset moottorinkiinnikkeet. Moottorin on oltava alkuperäisessä paikassa, korkeus, setback jne. Moottorilevyt ja keskikiinnikkeet sallittu.

14.3.5.6 JARRUVARJO

Pakollinen, jos loppunopeus yli 240 km/h. Katso TEKNISET YLEISSÄÄNNÖT 25.4.8 JARRUVARJOT.

14.3.5.7 TURVAKAARI

Vaaditaan luokissa SS/J-SS/P ja SS/JA – SS/PA, kaikissa 11.49 s ja nopeammissa autoissa sekä avoautoissa, jotka ovat nopeampia kuin 13.49 s. Turvakehikko vaaditaan kaikissa 9.99 s ja nopeammissa autoissa. Sallittu kaikissa autoissa. Katso TEKNISET YLEISSÄÄNNÖT 25.4.10 TURVAKAARI.

14.3.5.8 TURVAKEHIKKO

Pakollinen luokissa SS/A - SS/I, SS/AH - SS/IA ja FSS/A-FSS/M sekä kaikissa 9.99 s ja nopeammissa autoissa. SFI 25.5 turvakehikko pakollinen 8.49 s ja nopeammissa autoissa. Katso TEKNISET YLEISSÄÄNNÖT 25.4.11 TURVAKEHIKKO, 25.10.6 PÄÄN SUOJUKSET.

14.3.5.9 TURVAKEHIKON PEHMUSTE

SFI 45.1/FIA 8857-2001 mukainen pehmustemateriaali pakollinen 9.99 s ja nopeammissa ajoneuvoissa. Pehmustetta käytettävä kohdissa, joissa kuljettajan kypärä on mahdollista osua turvakehikon rakenteisiin. Katso TEKNISET YLEISSÄÄNNÖT 25.4.11 TURVAKEHIKKO, 25.10.6 PÄÄN SUOJUKSET.

14.3.5.10 PAINO

Kaikki autot voivat ajaa luokan minimipainossa, mutta ei painavampana kuin seuraavan luokan minimipaino. Auto voidaan siirtää yhtä luokkaa ylös (kevyempään) tai alas (painavampaan). Jos painoa lisätään, on se kiinnitettävä tukevasti. Katso TEKNISET YLEISSÄÄNNÖT 25.4.2 LISÄPAINOT.

Shippingpaino saadaan kertomalla NHRA:n suhdeluku (Official NHRA Stock Car Classification Guide-kirjasta) hevosvoimaluvulla ja 0.454: llä tuloksen muuttamiseksi kiloiksi. Luokka määritellään ilman kuljettajan painoa. Kun luokittelupaino on laskettu, lisätään 77 kg (170 lbs) kuljettajan painona. Kaikki autot punnitaan kuljettajan kanssa.

14.3.5.11 AKSELIVÄLI

Säilytettävä alkuperäinen akseliväli +/- 19 mm (3/4") tarkkuudella ja raideväli täysin auton valmistajan nimellisarvoissa. Oikea ja vasen puoli saavat poiketa toisistaan korkeintaan 25 mm (1"). Kaikki muutokset akseliväliin, etu- ja/tai takaylitykseen, sekä pyörän ja/tai akselin sijoitukseen kielletty. Katso TEKNISET YLEISSÄÄNNÖT 25.4.12 AKSELIVÄLI.

14.3.6 RENKAAT JA VANTEET

14.3.6.1 RENKAAT

Enintään 14 1/2" leveät ja 33" korkeat slicksit sallittu. Eivät saa ylittää 15 1/2" leveyttä riippumatta kulumisesta. Renkaan kulutuspinta ei saa olla lokasuojan ulkopuolella. Maksimi väli renkaan kyljen ja korin välillä 76 mm (3"). Katso TEKNISET YLEISSÄÄNNÖT 25.5.1 RENKAAT.

14.3.6.2 VANTEET

Aftermarket racing-vanteet ovat sallittu. Pinnavanteet tai moottoripyörän vanteet kielletty. Kaikki rengas-vanne yhdistelmät ovat sallittu, joiden asentaminen ei edellytä muita muutoksia kuin kohdassa lokasuojat on kuvailtu. Minimihalkaisija on 14" ellei auto ole alun perin varustettu pienemmillä pyörillä. Etupyörien tulee olla kiinnitettynä alkuperäiseen tapaan, napakiinnitys kielletty. Katso TEKNISET YLEISSÄÄNNÖT 25.5.2 VANTEET.

14.3.7 SISUSTUS

14.3.7.1 OHJAUSPYÖRÄ

Irrotettavat ohjauspyörät sallittu. Ohjauspylvään alkuperäinen ulkonäkö säilytettävä. Ohjauspylvään pidentäminen kielletty. Oltava alkuperäisen mittainen. Katso TEKNISET YLEISSÄÄNNÖT 25.3.3 OHJAUS.

14.3.7.2 VERHOILU

Täydellinen alkuperäinen sisustus etu- ja takaistuimineen vaaditaan. Lattiamattoa, oviverhoilua ja/tai kattoverhoilua ei saa poistaa. Kaikenlainen kevennys sisustuksessa kielletty. Kuljettajan istuimen kiskot suositellaan pultattavaksi kiinteiksi. Häikäisysuojat saa poistaa. Takaistuimen saa poistaa turvakaaren tai -kehikon asennuksen vuoksi. Tällöin alue tulee verhoilla tai päällystää tehdasvalmisteista vastaavalla materiaalilla (ei pelkät panelit). Aftermarket etuistuimet sallittu, niiden oltava yhdenmukaiset ulkonäöltään. Istuimet on verhoiltava ja asianmukaisesti tuettava. Katso TEKNISET YLEISSÄÄNNÖT 25.6.2 VERHOILU, ISTUIMET.

14.3.7.3 IKKUNAVERKKO

SFI 27.1 Pakollinen autoissa, joissa vaaditaan turvakehikko. Katso TEKNISET YLEISSÄÄNNÖT 25.6.3 IKKUNAVERKKO.

14.3.8 KORI

Kaikki muutokset koriin on kielletty. Kustomointi on rajoitettu auton maalaukseen. Avoautot kilpailevat katto ylös nostettuna. Sedan Delivery, Ranchero, El Camino, jne. (mikäli luokiteltu), ovat sallittuja vain, jos luokkakohtaiset vaatimukset täyttyvät. Auton etu- ja/tai takapään korottaminen ja/tai madaltaminen on kielletty. Auton korin on oltava vaakasuorassa lepotilassa ollessaan, lukuun ottamatta autoja, jotka ovat etunojassa (sallittu muutos). Helmakotelon alareuna ei saa olla korkeammalla, kuin taka-akselin keskipiste. Joustavat korin kiinnikkeet saa korvata samankokoisilla kiinteillä osilla. Osien korvaaminen alumiinista tai muusta kevyestä materiaalista valmistetuilla osilla kielletty.

14.3.8.1 SISÄLOKASUOJAT

Täydelliset sisälokasuojat vaaditaan. Saa muuttaa siten, että headersien ympärillä on korkeintaan 50 mm (2") vapaata tilaa. Ripustuksien tornien muuntelu kielletty. Katso TEKNISET YLEISSÄÄNNÖT 25.7.3 LOKASUOJAT.

14.3.8.2 TULISEINÄ

Muuntelu kielletty. Päällystäminen kielletty. Jos lämmityslaite ja/tai ilmastointilaite on poistettu, on aukot peitettävä vähintään 0.6 mm (0.024”) teräslevyllä tai 0.8 mm (0.032”) alumiinilevyllä, sisältäen esim. GM A-sarjan koreissa esiintyvän konepellin takaosan laipan/tiivistepinnan. Katso TEKNISET YLEISSÄÄNNÖT 25.7.4 TULISEINÄT.

14.3.8.3 LATTIA

Irrotettava lattia sallittu vaihteiston/ vaihteenvalitsimen asennuksen vaatimalla alueella. Muuteltava alue on rajattu 0.5 m2 (6 neliöjalkaa). Korvaavan aineen oltava terästä sekä yhdenmukainen poistetun alueen kanssa. Runkopalkkien välinen alue oltava alkuperäistä lattiaa, alkuperäisellä paikallaan. Alkuperäinen lattia voidaan korvata alkuperäisen vahvuisella tai vahvemmalla alueelta, jolla takarunkopalkkeja on kavennettu (ainoastaan nelitankotuennan poikittaispalkista taaksepäin). Korvaavan aineen oltava terästä sekä yhdenmukainen poistetun alueen kanssa. Katso TEKNISET YLEISSÄÄNNÖT 25.7.5 LATTIAT.

14.3.8.4 ETUSÄLEIKKÖ

Täydellinen, alkuperäinen kyseiseen koriin tarkoitettu ja samaa vuosimallia oleva etusäleikkö vaaditaan. Säleikön peittäminen etu- tai takapuolelta kielletty.

14.3.8.5 KONEPELTI

Täydellinen, alkuperäinen konepelti mukaan lukien lukot, saranat, jouset, tuet ja vahvikkeet vaaditaan. Ei-alkuperäiset reiät ja scoopit kielletty. OEM tyyppisen konepellin läpät, ritilät, metalliosat jne. säilytettävä, poislukien SS/AH, jossa saa käyttää kaasuttimia ympäröivää osaa, joka tulee olla alkuperäisen konepellin tasalla. Luiskat, ilmanohjaimet jne., jotka saattavat vaikuttaa ilman virtaukseen, ovat kielletty.

14.3.8.6 KATUVARUSTUS

Seuraavat varusteet saa poistaa: Saastelaitteet. Tuulilasin pyyhinmekanismit (moottori, vivut, varret, sulat). Ilmastointilaitteet, ei kuitenkaan säätimiä kojelaudasta (katso mittaristo). Vilkkujen ym. ei tarvitse toimia. Yksi toimiva ajovalo ja takavalo vaaditaan. Ohjauslukon toiminnallisuus poistettava.

14.3.8.7 PYÖRÄNAUKOT TAKANA

Ainoastaan sisäiset muutokset sallittu. Ulkopuolinen kohottaminen tai leventäminen kielletty. Kaikkien materiaalien, joita käytetään lisäämään pyöränaukon sisäleveyttä, on oltava samaa ainetta ja paksuutta kuin alkuperäinen. Alumiini ja hiilikuitu kielletty.

14.3.9 SÄHKÖJÄRJESTELMÄ

14.3.9.1 AKKU

Asennus tavaratilaan sallittu. Enintään kaksi akkua. Maksimipaino toimintakunnossa 45 kg (100 lbs) akkulaatikoineen. Katso TEKNISET YLEISSÄÄNNÖT 25.8.1 AKUT.

14.3.9.2 DELAY BOX / LAITTEET

Kielletty. Katso TEKNISET YLEISSÄÄNNÖT 25.8.2 DELAY BOXES (VIIVEJÄRJESTELMÄT).

14.3.9.3 SYTYTYSJÄRJESTELMÄ

Kaikki akkusytytysjärjestelmät sallittu. Virranjakajattomassa OEM sytytyksessä alkuperäinen sytytyspuolien lukumäärä säilytettävä. Katso TEKNISET YLEISSÄÄNNÖT 25.8.3 SYTYTYSVIRTA.

14.3.9.4 MITTARISTO

Täydellinen alkuperäinen kojetaulu, mittareineen, ilman suuttimineen ja katkaisijoineen vaaditaan. Lämmityslaitteen saa poistaa, säätönupit on säilytettävä. Kierroslukumittari, painemittari, jne. vapaaehtoinen. Katso TEKNISET YLEISSÄÄNNÖT 25.8.8 VAIHTOVALO.

14.3.9.5 PÄÄVIRTAKATKAISIJA

Pakollinen autoissa, joissa akku tavaratilassa. Katso TEKNISET YLEISSÄÄNNÖT 25.8.4 PÄÄVIRTAKATKAISIN.

14.3.9.6 STARTTIMOOTTORI

Aftermarket starttimoottorit vakiopaikallaan sallittu. Katso TEKNISET YLEISSÄÄNNÖT 25.8.5 KÄYNNISTINMOOTTORIT.

14.3.10 APUJÄRJESTELMÄT

14.3.10.1 TIETOKONEET / TALLENTIMET

Alkuperäiset OEM tietokoneet tai OEM aftermarket tietokoneet sallittu. Muut tietokoneet kielletty. Tallennin sallittu. Katso TEKNISET YLEISSÄÄNNÖT 25.9.1 TIETOKONE, 25.9.2 TALLENTIMET.

14.3.10.2 HINAUSAUTO

Kielletty.

14.3.10.3 LÄMMITYSKÄYTTÖ

Katso TEKNISET YLEISSÄÄNNÖT 25.9.5 TUNKIT JA PUKIT, 25.9.14 LÄMMITYSKÄYTTÖ.

14.3.11 KULJETTAJAN SIJOITTAMINEN AUTOON

Kuljettajan pitää istua moottorin takapuolella ja taka-akselin etupuolella.

14.4 SUPER STOCK/GT

Säännöt ja vaatimukset GT -luokalle ovat samat kuin Super Stock ryhmälle kohdassa 14.3 SUPER STOCK seuraavin poikkeuksin.

14.4.1 KULJETTAJA

Asiapaperit: Katso TEKNISET YLEISSÄÄNNÖT 25.10.4 ASIAPAPERIT.

Kuljettajan kiinnitys ja turvavyöt: Katso TEKNISET YLEISSÄÄNNÖT 25.10.5 KULJETTAJAN KIINNITYS JA TURVAVYÖT.

Kypärä: Katso TEKNISET YLEISSÄÄNNÖT 25.10.7 KYPÄRÄ JA AJOLASIT.

Niskakauluri/pään ja niskan tuki: Katso TEKNISET YLEISSÄÄNNÖT 25.10.8 PÄÄN JA NISKAN TUKI (HANS/FHR).

Ajoasu: Katso TEKNISET YLEISSÄÄNNÖT 25.10.10 KULJETTAJAN SUOJAVARUSTEET.

14.4.2 LUOKKAMERKINNÄT

FGT/A, FGT/B, FGT/C, FGT/D, FGT/E, FGT/F, FGT/G, FGT/H, FGT/I, FGT/J, FGT/K, FGT/L, FGT/M, FGT/N, GT/A, GT/B, GT/C, GT/D, GT/E, GT/F, GT/G, GT/H, GT/I, GT/J, GT/K, GT/L, GT/M, GT/N, GT/O, GT/P ja GT/Q (manuaalivaihteiset) kilpailunumerolla jatkettuna. GT/AA, GT/BA, GT/CA, GT/DA, GT/EA, GT/FA, GT/GA, GT/HA, GT/IA, GT/JA, GT/KA, GT/LA, GT/MA, GT/NA, GT/OA, GT/PA ja GT/QA (automaattivaihteiset) kilpailunumerolla jatkettuna.

Luokka tehdasvalmisteisille, kaksiovisille coupe-, kaksiovisille sedan-, urheilu-, farmari- tai avoautoille, joissa on mikä tahansa saman valmistajan V8 moottori. Moottorin vuosimalli vapaa. Vain NHRA Stock Car Classification Guiden mukaiset kori ja/tai moottorit sallittu. Autot luokitellaan jakamalla auton shippingpaino moottorin luokitellulla hevosvoimamäärällä. Etuvedon saa muuttaa takavedoksi. Minimipaino kuljettajan kanssa 1211 kg (2670 lbs).

14.4.3 LUOKKAJAKO

Luokka	Lbs/hv	Luokka	Lbs/hv	Luokka	Lbs/hv
FGT/AA	5.00 – 5.49	FGT/K	11.00 – 11.49	GT/H	9.50 – 9.99
FGT/BB	5.50 – 5.99	FGT/L	11.50 – 11.99	GT/I	10.00 – 10.49
FGT/A	6.00 – 6.49	FGT/M	12.00 – 12.49	GT/J	10.50 – 10.99

FGT/B	6.50 – 6.99	FGT/N	12.50 tai enemmän	GT/K	11.00 – 11.49
FGT/C	7.00 – 7.49			GT/L	11.50 – 11.99
FGT/D	7.50 – 7.99	GT/A	6.00 – 6.49	GT/M	12.00 – 12.49
FGT/E	8.00 – 8.49	GT/B	6.50 – 6.99	GT/N	12.50 – 12.99
FGT/F	8.50 – 8.99	GT/C	7.00 – 7.49	GT/O	13.00 – 13.49
FGT/G	9.00 – 9.49	GT/D	7.50 – 7.99	GT/P	13.50 – 13.99
FGT/H	9.50 – 9.99	GT/E	8.00 – 8.49	GT/Q	14.00 tai enemmän
FGT/I	10.00 – 10.49	GT/F	8.50 – 8.99		
FGT/J	10.50 – 10.99	GT/G	9.00 – 9.49		

2008 ja uudemmat Chevrolet COPO, Dodge Drag Pack ja Ford Cobra Jet tai muut autot, joissa käytetään näitä moottoreita (automaattina ja manuaalina) rajoitettu luokkiin FGT/A-FGT/N.

14.4.4 MOOTTORI

Vain V8-moottorit sallittu, oltava saman yhtymän valmistetta kuin kori. Vuosimalli vapaa. Moottorin oltava luokiteltu NHRA Stock Car Classification Guidessa. Truck moottorit kielletty. Moottorin asennuksen vuoksi ei saa tehdä muutoksia konehuoneeseen, ts. paloseinään, iskunvaimennintorneihin, runkoon jne. Kaikki muut Super Stockin moottorisäännöt voimassa. Katso TEKNISET YLEISSÄÄNNÖT 25.1.2 MOOTTORI.

14.4.5 VOIMANSIIRTO

14.4.5.1 VAIHTEISTONSUOJA, automaatti

GT/AA-GT/PA ja FGT/A-FGT/N ja 10.99 ja nopeammissa autoissa tulee olla vaiheistonsuoja SFI 4.1 Luokissa GT/AA - GT/KA ja FGT/A-FGT/N SFI 29.1 vetolevy ja SFI 30.1 vetolevyn suoja pakollinen.

14.4.6 JOUSITUS, JARRUT

14.4.6.1 JARRUT

Jarrupääsylinteri tulee sijaita joko tuliseinän sisä- tai ulkopinnassa, kaikki muut sijainnit kielletty.

14.4.6.2 OHJAUS, Etuvetoisesta takavetoiseksi muutetut autot

Sijaintipaikkaa voidaan muuttaa. Muutettu poikkipalkki sallittu. Vakiotyyppinen ohjaus sekä vakio etualatukivarret pakolliset. Katso TEKNISET YLEISSÄÄNNÖT 25.3.3 OHJAUS.

14.4.6.2.1 PYÖRÄNRIPUSTUS, EDESSÄ

Aftermarket vakiotyyppinen etujousitus sallittu autoissa, jotka on muutettu etuvetoisesta takavetoiseksi. Tarviketukivarret sallittu. Kokonainen putkirunko kielletty. Runko tulee valmistaa alkuperäisen korin ympärille ja siinä tulee säilyttää alkuperäiset, ylemmät runkopalkit tulipellin etupuolella. Alatukivarsien kiinnityspaikan saa muuttaa. Säädettävien Heim-tyyppisten nivelten käyttö sallittu.

Mikä tahansa OEM tai aftermarket alkuperäistyyppinen iskunvaimennin sallittu. Mitkä tahansa OEM tai aftermarket helat/puslat sallittu. Kaikki muut osat (ylätukivarret, jouset, nivelet, kiinnikkeet jne.) oltava terästä tai muuta samanlaista materiaalia kuin alkuperäisenä. Jousituksen osat/palkit voidaan kiinnittää joustamattomasti aftermarket/omavalmisteiseen etuclippiin, mutta eturungon osat eivät saa toimia jousituksen osina. Joustintuen yläpää tulee kiinnittyä kuin alkuperäisessä. Joustintuen alaosan kiinnitysreikiä saa suurentaa, mutta ei kuitenkaan hitsata

umpeen. Joustintuen yläpään kiinnityksen välissä alapuolella voidaan käyttää adapterilevyä, camber ja caster säätöön. Kolmen yläpään kiinnityspultin irrotus täytyy sallia joustintuen poistamisen. Lift kitit/liikkeen rajoittimet sallittu. Kallistuksenvakaaja vaihtoehtoinen. Takavetoisten autojen säilytettävä muuttamaton kyseiseen korimalliin kuuluva alkuperäinen tai NHRA:n hyväksymä eturipustus. Alatukivarren saa avartaa isomman iskunvaimentimen kiinnittämiseksi ja asentamiseksi. Katso TEKNISET YLEISSÄÄNNÖT 25.3.4 JOUSITUS.

14.4.7 PUSKURI

Etu ja takapuskurit tulee olla alkuperäisin törmäys tai jousto-osin. Takapuskurin runkoa voidaan vahvistaa putkella ja se voidaan kiinnittää auton runkoon ja koriin, kun puskurin ulkopuolinen muoto säilyy. Etu ja takapuskurin täytyy olla alkuperäisen näköinen. Muotojen peittäminen kielletty. Takapuskurin pinta (ei puskuri) voidaan loveta wheelie barseja varten. Loveuksen suuruus korkeintaan wheelie barin mukainen. Takapuskurin pinnan muotoileminen koko pituudelta wheelie bareja varten kielletty.

14.4.8 RUNKO, ETUVETOISESTA TAKAVETOISEKSI MUUTETUT AUTOT

Alkuperäinen eturunko/tuki säilytettävä. Sitä voidaan muuttaa moottoria, pakosarjoja ym. varten. Aftermarket/omavalmiste etuclippi voidaan valmistaa 50 mm (2”) x 75 mm (3”) x 2 mm (0.083”) tai 63 mm (2,5”) x 3 (0.120”) teräksestä tukemaan ja vahvistamaan alkuperäistä eturunkoa. Alkuperäiset poikittaispalkit voidaan siirtää ja/tai muuttaa öljypohjaa ja/tai moottoria varten. Alkuperäinen moottorin kehto/alempi (sisempi) runkoaisa voidaan säilyttää, muuttaa tai vaihtaa.

14.4.8.1 TURVAKAARI

Pakollinen luokissa GT/H - GT/M ja GT/HA - GT/MA. ja kaikissa 11.49 s ja nopeammissa autoissa, sallittu kaikissa autoissa. Turvakehikko vaaditaan kaikissa 9.99 ja nopeammissa autoissa. Sallittu kaikissa autoissa. Katso TEKNISET YLEISSÄÄNNÖT 25.4.10 TURVAKAARI.

14.4.8.2 TURVAKEHIKKO

Pakollinen luokissa GT/A - GT/K, GT/AA-GT/KA ja FGT/A-FGT/N. ja kaikissa 9.99 ja nopeammissa autoissa. SFI 25.5 turvakehikko pakollinen 8.49 ja nopeammissa autoissa. Katso TEKNISET YLEISSÄÄNNÖT 25.4.4 RUNKO, 25.4.11 TURVAKEHIKKO, 25.10.6 PÄÄN SUOJUKSET.

14.4.8.3 PAINO

Auton shipping-painoa voi muuttaa 113 kg (250 lbs) luokkaan sovittamiseksi. Autoa voi muuttaa luokissa ylös- tai alaspäin. Katso TEKNISET YLEISSÄÄNNÖT 25.4.2 LISÄPAINOT.

Jos painoja lisätään, on lisäpaino kiinnitettävä asianmukaisesti. Auton shippingpaino lasketaan käyttämällä teho painosuhdetta käyttäen painavinta moottoria ja vaihteistoa ja kertomalla se teholuvulla. Luokkapaino saadaan jakamalla tämä luku käytettävän moottorin teholuvulla. Luokkapaino määritellään ilman kuljettajaa. Kun luokittelupaino on laskettu, lisätään 77 kg (170 lbs) kuljettajan painona, minimipainon määrittämiseksi.

14.4.9 SISUSTUS

14.4.9.1 KOJETAULU

Kojetaulu tulee säilyttää alkuperäisenä, mutta voi olla irrotettava. Irrotettava kojetaulu tulee kiinnittää tukevasti ja kaikki ei alkuperäiset kiinnikkeet tulee naamioida alkuperäistä vastaaviksi. Lisävaruste tai ei alkuperäinen kojetaulu kielletty.

14.4.9.2 VERHOILU

Täydellinen alkuperäinen sisustus vaaditaan. Lattiamattoa, oviverhoilua ja/tai kattoverhoilua ei saa poistaa. Kaikenlainen kevennys sisustuksessa kielletty. Tarvike oviverhoilut ja kattoverhoilu sallittu, mutta pitää olla ulkoasultaan alkuperäisen kaltainen. Maton tulee peittää koko lattian alue ja kaikki mahdolliset rungon/lattian osat ohjaamossa.

14.4.9.3 SISÄLOKASUOJAT

Saa muuttaa tai uudelleen sijoittaa etuvetoisessa itsekantavassa korissa joustintuen etupuolelta. Alue voidaan suurentaa renkaita varten, mutta ulkoasu oltava alkuperäisen kaltainen.

14.4.9.4 TULISEINÄ

Alkuperäisen tulipellin alaosan saa muuttaa käyttäen alkuperäisen paksuista tai paksumpaa terästä. Chevy Cavalier, Pontiac Grand Am/Sunfire ja Ford Escort malleissa saa tuliseinän vaihtaa tai siirtää kunhan etäisyys tulipellistä jäähdyttäjän kehikon takaosaan on enintään 86 cm (34”). Chevy Cobaltissa tämä mitta on enintään 84 cm (33”). Kaikissa muissa autoissa tuliseinä tulee olla alkuperäisellä paikalla. Kokonainen yksiosainen terästulipelti, joka korvaa alkuperäisen tulee hitsata paikalleen ja tiivistää ohjaamosta. Tuliseinä tulee jatkua ja kiinnittyä lattiaan. Tuliseinä ja moottorilevy tulee olla kaksi eri osaa. Kaikki moottorilevyt ja adapterilevyt jne. tulee olla erillisiä, eikä saa kiinnittyä tulipeltiin.

14.4.9.5 LATTIA

Pakosarjat tulee mahtua alkuperäisen lattian alle. Alkuperäinen runkoaisa tulipellistä jäähdyttäjän kehikkoon tulee säilyttää alkuperäisissä kiinnityksissään, sijainnissaan ja mitoissaan. Runkoaisoja voidaan loveta pakosarjoja varten. Etuvetoisesta takavetoiseksi muutettuihin autoihin voi valmistaa kardaanitunnelin alkuperäisen lattian vahvuisesta materiaalista ja se on hitsattava kokonaisuudessaan alkuperäiseen lattiaan kiinni. Katso TEKNISET YLEISSÄÄNNÖT 25.7.5 LATTIAT.

14.4.10 SÄHKÖJÄRJESTELMÄ

14.4.10.1 VIRRANJAKAJA

Kaikki akkusytytysjärjestelmät sallittu. Katso TEKNISET YLEISSÄÄNNÖT 25.8.3 SYTYTYSVIRTA.

14.5 GT / TRUCK

Katso www.nhraracer.com -sivustolta.

14.6 MODIFIED STOCK

Säännöt ja vaatimukset Modified Stock -luokalle ovat samat kuin Super Stock ryhmälle kohdassa 14.3 SUPER STOCK seuraavin poikkeuksin.

14.6.1 KULJETTAJA

Asiapaperit: Katso TEKNISET YLEISSÄÄNNÖT 25.10.4 ASIAPAPERIT.

Kuljettajan kiinnitys ja turvavyöt: Katso TEKNISET YLEISSÄÄNNÖT 25.10.5 KULJETTAJAN KIINNITYS JA TURVAVYÖT.

Kypärä: Katso TEKNISET YLEISSÄÄNNÖT 25.10.7 KYPÄRÄ JA AJOLASIT.

Niskakauluri/pään ja niskan tuki: Katso TEKNISET YLEISSÄÄNNÖT 25.10.8 PÄÄN JA NISKAN TUKI (HANS/FHR).

Ajoasu: Katso TEKNISET YLEISSÄÄNNÖT 25.10.10 KULJETTAJAN SUOJAVARUSTEET.

14.6.2 LUOKKAMERKINNÄT

SS/AS, SS/BS, SS/CS, SS/DS, SS/ES, SS/FS, SS/GS kilpailunumerolla jatkettuna.

Modified Stock on luokka vuoden 1967 tai uudemmille NHRA:n hyväksymille henkilöautoille. Moottorin oltava samaa valmistetta kuin kori. Koria, moottoria, voimansiirtoa, runkoa jne ei saa muuttaa tai siirtää ellei näissä säännöissä myöhemmin toisin määrätä. Etuvedon saa muuttaa takavedoksi.

Modified Stock luokat ovat ahtamattomille moottoreille. Luokka lasketaan jakamalla auton kokonaispaino kuljettajan kanssa kuutiotuumilla.

14.6.3 LUOKKAJAKO

AS	8.50 – 9.49 tai enemmän lbs/cid. Wedge, canted valve tai Hemi-moottoreille. Minimipaino 1520 kg (3350 lbs)
BS	9.50 – 10.49 lbs/cid. Pikkulohko wedge tai canted valve moottoreille, joiden alkuperäinen tilavuus on alle 366 cid. Minimipaino 1361 kg (3000 lbs)
CS	10.50 tai enemmän lbs/cid. Pikkulohko wedge-moottoreille (venttiilit linjassa), joiden alkuperäinen tilavuus on alle 366 cid. Minimipaino 1361 kg (3000 lbs)
DS	12.00 tai enemmän lbs/cid. V6 moottoriset. Minimipaino 1315 kg (2900 lbs)
ES	15.50 – 16.49 lbs/cid. Maksimitilavuus 165 cid (2704 cc). Vain 4-sylinteriset moottorit
FS	16.50 lbs/cid. Maksimitilavuus 155 cid (2540 cc)
GS	18.00 lbs/cid. Vain 4-sylinteriset etuvetoiset. Maksimitilavuus 230 cid (3770 cc)

14.6.4 MOOTTORI

14.6.4.1 KAASUTIN

Yksi 850 cfm 4-kurkkuinen kaasutin sallittu luokassa AS. Luokissa BS, CS ja DS sallittu yksi 750 cfm:n kaasutin. Kaasuttimen on oltava NHRA:n hyväksymää mallia. Luokissa AS-DS käytettävien kaasuttimien kurkun koko ei saa ylittää valmistajan kokoa eikä kaasuttajan venturiputken koko saa ylittää valmistajan kokoa (+0.025”) 0.64 mm mitattuna suurimmasta kohtaa. Minimi kaasuläppäakselin vahvuus 2.15 mm (0.085") mitattuna ohuimmasta kohdasta. Minimi kaasuläpän paksuus 1.01 mm (0.040") mitattuna ohuimmasta kohdasta. Kaasuttimen läpät pitää olla ruuveilla kiinnitetty läppäakseliin, hitsaamalla kiinnittäminen kielletty. Kiillottaminen ja boostereiden vaihtaminen ja ryyppyläpän poisto sallittu. ES rajoitettu kahteen injektori -tyyppiseen kaasuläppä-koteloon. Kaksi Weber 45:sta tai yksi NHRA:n hyväksymä nelikurkkuinen 600 cfm amerikkalainen kaasutin. FS ja GS mikä tahansa kaasutin tai polttoaineen ruiskutus sallittu.

14.6.4.2 SYLINTERIKANNET

V8 splayedventtiilit sallittu AS, kallistetut tai linjassa olevat sallittu vain BS, linjassa olevat CS ja mikä tahansa järjestys DS. Kaikki sylinterikannet tulee olla NHRA-hyväksyttyjä, kaksi venttiiliä/sylinteri, paitsi DS, ES, FS ja GS, joissa neljä venttiiliä/sylinteri sallittu. Aftermarket-alumiinikannet (ei kuitenkaan billet), sallittu, paitsi CS. Vinoplaanaus ja/tai kiertäminen sallittu. Aftermarket-

rautakannet sallittu luokassa CS. Venttilikopan tiivistepintaa saa muokata. Kansien on oltava NHRA:n hyväksymät. Kanavien muotoilu ja kiillottaminen sallittu. Pakosarjojen kannen ulkopuoliset adapterilevyt sallittu. Adapterilevy ei saa työntyä kanavaan. Venttiilien koko vapaa. Palotilan muotoilu sallittu. Kannet voi työstää suuremmille työntötangoille ja venttiilijousille. Ei ulkopuolisia muutoksia kanavien ympäristössä, paitsi SS/CS. Sytytystulpan reiät tulee säilyttää NHRA:n hyväksymässä paikassa.

14.6.4.3 MOOTTORI

OEM Aftermarket Chevrolet pikkulohkomoottorit (SBC), joissa porausväli suurempi kuin 4.420 on kielletty. Oltava saman konsernin valmistama, kuin kori. Vapaasti hengittävä. Tilavuus rajoittamaton luokassa AS. Luokissa BS ja CS moottorin alkuperäisen iskutilavuuden oltava alle 366 kuutiotuumaa. Moottorin nostaminen tai siirtäminen taaksepäin kielletty. Lohkon ja kytkinkopan väliin asennetut moottorikiinnikkeet ja kiinnitys etulevyillä sallittu. Jakoketjun / hihnan kotelo vapaa. SFI 18.1 mukainen värinänvaimennin pakollinen. Säännöt, jotka koskevat kiertokankia, tiivisteitä, imukantta, öljypohjaa, mäntiä ja korvaavia osia, eivät koske tätä luokkaa. TEKNISET YLEISSÄÄNNÖT 25.1 MOOTTORI.

14.6.4.4 TUULETIN, LATURI, VESIPUMPPU

“Smog pumpun” tai ilmapumpun käyttäminen kampikammion tuuletukseen sallittu.

14.6.4.5 POLTTOAINEJÄRJESTELMÄ

Mekaaninen ja/tai kaksi sähköistä polttoainepumppua sallittu. Ei saa sijoittaa ohjaamoon tai tavaratilaan eikä renkaiden tai jousituksen läheisyyteen. Sähköisen polttoainepumpun toiminnan tulee katketa auton sytytysvirran katkettua. Polttoaine-putket saa vaihtaa minkä kokoiseen metalliputkeen tahansa, jossa suodatin ja paineensäädin sallittu. Yhteensä enintään 30 cm (12”) kumiletkua sallittu liitoskohdissa (kori-moottori). Kaikki lisälaitteet, cool can, regulaattorit, lisäsuodattimet yms. on asennettava yli 15 cm (6”) päähän paloseinästä eteenpäin. Yksi "cool can" sallittu. Katso TEKNISET YLEISSÄÄNNÖT 25.1.6 POLTTOAINEJÄRJESTELMÄ.

14.6.4.6 IMUSARJA

Sheet-metal imusarja sallittu.

14.6.4.7 ÖLJYPUMPPU

Ulkopuolinen, yksivaiheinen öljypumppu sallittu.

14.6.4.8 ÖLJYJÄRJESTELMÄ

Kuivasumppujärjestelmä sallittu luokissa ES, FS ja GS.

14.6.5 VOIMANSIIRTO

14.6.5.1 TAKA-AKSELI

Mikä tahansa alkuperältään normaaliin autokäyttöön tarkoitettu sallittu. Katso TEKNISET YLEISSÄÄNNÖT 25.2.9 TAKA-AKSELISTO.

14.6.5.2 VAIHTEISTO, Automaatti

SFI 29.1 vetolevy pakollinen luokissa AS, BS, CS. Pysäköintivaihde ei pakollinen. Kaikki OEM- tai NHRA –hyväksytyt vaihteistot sallittu. Korkeintaan kolme vaihdetta eteenpäin. Luokissa ES, FS ja GS

sallitaan painon vähennys automaattivaihteiston käytöstä. Katso TEKNISET YLEISSÄÄNNÖT 25.2.10 VAIHTEISTO, 25.2.10.2 VAIHTEISTO, AUTOMAATTI.

14.6.5.3 VAIHTEISTO, Manuaali

Aftermarket vaihteisto sallittu; maksimi neljä vaihdetta eteenpäin. Jokainen vaihto tapahduttava kuljettajan toimesta. Pneumaattiset, hydrauliset, sähköiset ym. vaihteen valitsimet kielletty. Nk. clutchless-vaihteisto sallittu. Kytkimellä varustetut automaattivaihteistot kilpailevat käsivaihteisen luokkapainolla. Luokissa ES, FS ja GS enintään viisi (5) vaihdetta eteenpäin. Katso TEKNISET YLEISSÄÄNNÖT 25.2.10 VAIHTEISTO.

14.6.5.4 VAIHTEISTONSUOJA

SFI 4.1 vaihteistosuoja pakollinen. SFI 30.1 vetolevyn suoja pakollinen luokissa AS, BS, CS.

14.6.6 JOUSITUS, JARRUT

14.6.6.1 OHJAUS, Etuvetoisesta takavetoiseksi muutetut autot

Sijaintipaikkaa voidaan muuttaa. Muutettu poikkipalkki sallittu. Aftermarket ohjaus sallittu. OEM etualatukivarret pakolliset. Katso TEKNISET YLEISSÄÄNNÖT 25.3.3 OHJAUS.

14.6.6.2 PYÖRÄNRIPUSTUS, Edessä

Aftermarket vakiotyyppinen etujousitus sallittu autoissa, jotka on muutettu etuvetoisesta takavetoiseksi. Tarviketukivarret sallittu. Kokonainen putkirunko kielletty. Runko tulee valmistaa alkuperäisen korin mukaan ja siinä tulee säilyttää alkuperäiset, ylemmät runkopalkit tulipellin etupuolella. Alatukivarsien kiinnityspaikan saa muuttaa. Säädettävien Heim-tyyppisten nivelten käyttö sallittu.

Mikä tahansa OEM tai aftermarket alkuperäistyyppinen iskunvaimennin sallittu. Mitkä tahansa OEM tai aftermarket helat/puslat sallittu. Kaikki muut osat (ylätukivarret, jouset, nivelet, kiinnikkeet jne.) oltava terästä tai muuta samanlaista materiaalia kuin alkuperäisenä. Jousituksen osat/palkit voidaan kiinnittää joustamattomasti aftermarket/ omavalmisteiseen etuclippiin, mutta eturungon osat eivät saa toimia jousituksen osina. Joustintuen yläpää tulee kiinnittyä kuin alkuperäisessä. Joustintuen alaosan kiinnitysreikiä saa suurentaa, mutta ei kuitenkaan hitsata umpeen. Joustintuen yläpään kiinnityksen välissä voidaan käyttää adapterilevyä, joka sijoitettava tuen alapuolelle, camber ja caster säätöön. Kolmen yläpään kiinnityspultin irrotus täytyy sallia joustintuen poistamisen. Lift kitit/liikkeen rajoittimet sallittu. Kallistuksenvakaaja vaihtoehtoinen. Takavetoisten autojen säilytettävä muuttamaton kyseiseen korimalliin kuuluva alkuperäinen tai NHRA:n hyväksymä eturipustus.

Alatukivarren saa avartaa isomman iskunvaimentimen kiinnittämiseksi ja asentamiseksi. Aftermarket ohjaus sallittu.

Katso TEKNISET YLEISSÄÄNNÖT 25.3.4 JOUSITUS.

14.6.6.3 WHEELIE BARS

Suurin sallittu pituus 1371 mm (54") tai takapuskuriin asti riippuen siitä, kumpi pituus on suurempi. Katso TEKNISET YLEISSÄÄNNÖT 25.3.6 WHEELIE BARS.

14.6.7 RUNKO

14.6.7.1 PUSKURI

Etu ja takapuskurit tulee olla alkuperäisin törmäys tai jousto-osin. Takapuskurin runkoa voidaan vahvistaa putkella ja se voidaan kiinnittää auton runkoon ja koriin, kun puskurin ulkopuolinen muoto säilyy. Etu ja takapuskurin täytyy olla alkuperäisen näköinen. Muotojen peittäminen kielletty. Takapuskurin pinta (ei puskuri) voidaan loveta wheelie barseja varten. Loveuksen suuruus korkeintaan Wheelie barin mukainen. Takapuskurin pinnan muotoileminen koko pituudelta wheelie bareja varten kielletty.

14.6.7.2 RUNKO, Etuvetoisesta takavetoiseksi muutetut autot

Alkuperäinen eturunko/tuki säilytettävä. Sitä voidaan muuttaa moottoria, pakosarjoja ym. varten. Aftermarket/omavalmiste etuclippi voidaan valmistaa 50 mm (2”) x 75 mm (3”) x 2 mm (0.083”) tai 63 mm (2.5”) x 3 (0.120”) teräksestä tukemaan ja vahvistamaan alkuperäistä eturunkoa. Alkuperäiset poikittaispalkit voidaan siirtää ja/tai öljypohjaa ja/tai moottoria varten. Alkuperäinen moottorin kehto/alempi (sisempi) runkoaisa voidaan säilyttää, muuttaa tai vaihtaa.

14.6.7.3 TURVAKAARI

Pakollinen ES-GS.

14.6.7.4 TURVAKEHIKKO

Pakollinen AS-DS. SFI 25.5 turvakehikko pakollinen 8.49 ja nopeammissa autoissa. Katso TEKNISET YLEISSÄÄNNÖT 25.4.4 RUNKO, 25.4.11 TURVAKEHIKKO, 25.10.6 PÄÄN SUOJUKSET.

14.6.7.5 PAINO

Automaattivaihteistolla ja momentinmuuntimella varustetut autot saavat alittaa luokan minimipainon korkeintaan 5 % tai 113 kg (250 lbs) (kumpi on vähemmän). Autot punnitaan kuljettajan kanssa. Minimipaino on ilmoitettu kuljettajan kanssa.

14.6.7.6 AKSELIVÄLI

Säilytettävä alkuperäinen akseliväli +/- 19 mm (¾”). Samoin raideleveys. Minimi-akseliväli 2362 mm (93”). Etuvetoisesta takavetoiseksi muutetun minimiakseliväli 2438 mm (96”). Oikean ja vasemman puolen ero saa olla korkeintaan 25 mm (1”). Katso TEKNISET YLEISSÄÄNNÖT 25.4.12 AKSELIVÄLI.

14.6.8 RENKAAT JA VANTEET

Renkaan kulutuspinta saa tulla lokasuojan ulkopuolelle 25.4 mm (1”) luokassa GS.

14.6.9 SISUSTUS

14.6.9.1 KOJETAULU

Kojetaulu tulee säilyttää alkuperäisenä, mutta voi olla irrotettava. Irrotettava kojetaulu tulee kiinnittää tukevasti ja kaikki ei alkuperäiset kiinnikkeet tulee naamioida alkuperäistä vastaaviksi. Lisävaruste tai ei alkuperäinen kojetaulu kielletty.

14.6.9.2 VERHOILU

Täydellinen alkuperäistyyppinen sisustus vaaditaan. Lattiamattoa, oviverhoilua ja/tai kattoverhoilua ei saa poistaa. Kaikenlainen kevennys sisustuksessa kielletty. Tarvike oviverhoilut ja kattoverhoilu sallittu, mutta pitää olla ulkoasultaan alkuperäisen kaltainen. Maton tulee peittää koko lattian alue ja kaikki mahdolliset rungon/lattian osat ohjaamossa.

14.6.10 KORI

Lasikuitua saa käyttää vain konepeltinä. Luokissa ES-GS lasikuidun tai muiden keveiden materiaalien (hiilikuitu kielletty) käyttö sallittu konepellissä, lokasuojissa, sisälokasuojissa, hiekkapelleissä sekä takaluukun kannessa. Katso TEKNISET YLEISSÄÄNNÖT 25.7.6 KONEPELLIN ILMANOTTO (SCOOP). Muut lightweight komponentit kielletty.

14.6.10.1 LOKASUOJAT

Sisälokasuojia saa muotoilla etuvetoisissa itsekantavalla rungolla varustetuissa autoissa jousitornista eteenpäin. Tällä alueella voi tehdä tilaa etupyörille, mutta muutokset on viimeisteltävä ja niiden tulee olla alkuperäishenkisiä. Etu- ja takalokasuojan aukkoja voi laajentaa suuremmille pyörille. Renkaiden kulutuspinnan ja vanteiden on oltava kokonaan korin linjojen sisäpuolella. Lokasuojien levittäminen kielletty. Terävät kulmat on kantattava. Katso TEKNISET YLEISSÄÄNNÖT 25.7.3 LOKASUOJAT.

14.6.10.2 TULISEINÄ

Alkuperäisen tulipellin alaosan saa muuttaa käyttäen alkuperäisen paksuista tai paksumpaa terästä. Chevy Cavalier, Pontiac Grand Am/Sunfire ja Ford Escort malleissa saa tuliseinän vaihtaa tai siirtää kunhan etäisyys tulipellistä jäähdyttäjän kehikon takaosaan on enintään (34”) 86 cm. Chevy Cobaltissa tämä mitta on enintään (33”) 84 cm. Kaikissa muissa autoissa tuliseinän tulee olla alkuperäisellä paikalla. Kokonainen yksiosainen terästulipelti, joka korvaa alkuperäisen tulee hitsata paikalleen ja tiivistää ohjaamosta. Tuliseinän tulee jatkua ja kiinnittyä lattiaan. Tuliseinän ja moottorilevyn tulee olla kaksi eri osaa. Kaikki moottorilevyt ja adapterilevyt jne. tulee olla erillisiä, eivätkä saa kiinnittyä tulipeltiin.

14.6.10.3 LATTIA

Alkuperäinen säilytettävä. Lattialle asennettavat polkimet sallittu. Pakosarjojen tulee mahtua alkuperäisen lattian alapuolelle. Runkoaisa tuliseinästä jäähdyttäjän kehikkoon tulee säilyttää alkuperäisenä malliltaan, sijoitukseltaan sekä mitoitukseltaan. Runkoaisa voidaan loveta pakosarjaa varten. Tavaratilan lattian voi muuttaa vastaamaan uutta takarunkoa. Lattian leikkaaminen jousituksen tukivarsille kielletty. Takaluukun pohjan mahdolliset ulokkeet eivät saa ulottua korkeammalle kuin alkuperäinen runko. Ulokkeet valmistettava alkuperäistä lattiaa vastaavasta pellistä.

Etuvetoisesta takavetoiseksi muutettuihin autoihin voi valmistaa kardaanitunnelin alkuperäisen lattian vahvuisesta materiaalista ja se on hitsattava kokonaisuudessaan alkuperäiseen lattiaan kiinni.

Katso TEKNISET YLEISSÄÄNNÖT 25.7.5 LATTIAT.

14.6.10.4 KONEPELTI

Vaaditaan. Lasikuitukopio sallittu. Kaasuttimen tulee olla täysin peitetty konepellillä tai scoopilla, jonka oltava osa konepeittoa. Konepellin lukon, saranat, jouset ja kiinnikkeet voi poistaa. Scoopin aukon yläreuna saa olla korkeintaan 275 mm (11") korkeudella konepellin pinnasta, vain yksi aukko sallittu. Flip-keula kielletty. Katso TEKNISET YLEISSÄÄNNÖT 25.7.6 KONEPELLIN ILMANOTTO (SCOOP).

14.6.10.5 SPOILERIT

Oltava kyseiseen koriin tarkoitettu autotehtaan valmistama. Täydellinen sarja - edessä ja takana - ei välttämätön. Aftermarket takaspoileri sallittu. Maksimipituus 152 mm (6") mitattuna takaluukun tason ja spoilerin yhtymäkohdasta spoilerin takapäähän. Ei saa olla takaluukunkantta leveämpi.

Spoilerin päätylevyjen maksimikorkeus 100 mm (4"). Käytettäessä Aftermarket spoileria on kaikki alkuperäiset spoilerit poistettava.

14.6.10.6 TAKAPYÖRÄNAUKOT

Pyöristäminen sallittu.

14.6.10.7 TUULILASI, IKKUNAT

Ikkunat oltava suljettuina ajon aikana. Lasinnostinmekanismit saa poistaa. Katso TEKNISET YLEISSÄÄNNÖT 25.7.8 TUULILASI, IKKUNAT.

14.6.11 SÄHKÖJÄRJESTELMÄ

14.6.11.1 SYTYTYSJÄRJESTELMÄ

Mikä tahansa akkukäyttöinen sytytys sallittu.

14.7 MODIFIED TRUCK

Katso www.nhraracer.com -sivustolta.

14.8 MODIFIED

Säännöt ja vaatimukset Modified -luokalle ovat samat kuin Super Stock ryhmälle kohdassa 14.3 SUPER STOCK seuraavin poikkeuksin.

14.8.1 KULJETTAJA

Asiapaperit: Katso TEKNISET YLEISSÄÄNNÖT 25.10.4 ASIAPAPERIT.

Kuljettajan kiinnitys ja turvavyöt: Katso TEKNISET YLEISSÄÄNNÖT 25.10.5 KULJETTAJAN KIINNITYS JA TURVAVYÖT.

Kypärä: Katso TEKNISET YLEISSÄÄNNÖT 25.10.7 KYPÄRÄ JA AJOLASIT.

Niskakauluri/pään ja niskan tuki: Katso TEKNISET YLEISSÄÄNNÖT 25.10.8 PÄÄN JA NISKAN TUKI (HANS/FHR).

Ajoasu: Katso TEKNISET YLEISSÄÄNNÖT 25.10.10 KULJETTAJAN SUOJAVARUSTEET.

14.8.2 LUOKKAMERKINNÄT

SS/AM, SS/BM, SS/CM, SS/DM, SS/EM, SS/FM JA SS/GM kilpailunumerolla jatkettuna.

Tässä ryhmässä voivat kilpailla tuotantoautot, joissa on ahtamaton tuotantomoottori. Koria, voimansiirtoa, runkoa jne. ei saa muuttaa tai siirtää, ellei näissä säännöissä myöhemmin toisin määrätä. Minimiakseliväli 2438 mm 96".

Luokka lasketaan jakamalla auton kokonaispaino (sisältää kuljettajan) kuutiotuumilla. Etuvedon muuttaminen takavedoksi sallittu.

14.8.3 LUOKKAJAKO

AM 7.50 – 8.49 lbs/cid, minimipaino 1203 kg (2650 lbs)
BM 8.50 – 9.49 lbs/cid, minimipaino 1248 kg (2750 lbs)
CM 9.50 – 10.49 lbs/cid, minimipaino 1293 kg (2850 lbs)
DM 10.50 – 11.49 lbs/cid, minimipaino 1339 kg (2950 lbs)
EM 11.50 – 12.49 lbs/cid
FM 12.50 – 13.49 lbs/cid
GM 10.50 tai enemmän lbs/cid. Ahtamattomat suorat 4-, 6- ja 8-sylinterisellä rivimoottorilla varustetut autot, joissa on tuotantomalliset sylinterinkannet.
GM 11.00 tai enemmän lbs/cid. Amerikkalaisen autotehtaan valvomalla ahtamattomalla V6-moottorilla varustetut autot.

14.8.4 MOOTTORI

14.8.4.1 KAASUTIN

Vain kaksi amerikkalaisvalmisteista NHRA:n hyväksymää, nelikurkkuista tai kolme amerikkalaisvalmisteista kaksikurkkuista sallittu. Nelikurkkuinen 'in-line' -malli kielletty. Polttoaineruiskutus kielletty.

14.8.4.2 SYLINTERIKANNET

V8 splayed venttilikannet sallittu luokissa AM ja BM, canted tai inline sallittu CM – FM ja mikä tahansa luokassa GM V6 moottorilla. Kansien oltava NHRA:n hyväksymät, kaksi venttiiliä per sylinteri. Aftermarket-alukannet sallittu, ei kuitenkaan billet. Vinoplaanaus ja/tai rullaaminen sallittu. Venttiilien koko vapaa, venttiilit voi kallistaa ja/tai asentaa vinoon. Porttaaminen ja kiillottaminen sallittu: pakosarja-adapterit sallittu. Pakokanavaan ulottuvat adapterit kielletty. Sytytystulpan sijainti oltava NHRA:n hyväksymä. Venttiilikoppien tiivistepintaa saa muuttaa.

14.8.4.3 MOOTTORI

Oltava amerikkalainen ahtamaton vakiotuotantomalli, samaa valmistetta kuin auto: vuosimalli ja malli vapaa. Korkeintaan yksi moottori sallittu. Moottorin nostaminen kielletty. OEM Aftermarket Chevrolet pikkulohkomoottorit (SBC), joissa porausväli suurempi kuin 4.420 on kielletty.

Alkuperäinen sylintereiden porausväli säilytettävä. Takamoottori kielletty, ellei alkuperäinen ja käytössä auton alkuperäinen moottori. Moottoria saa siirtää taaksepäin edellyttäen, että sääntöjen kohtaa 20.7.4 TULISEINÄT noudatetaan. SFI 18.1 värinänvaimennin pakollinen. Säännöt, jotka koskevat kiertokankea, tiivisteitä, imukansia, öljypohjaa, mäntiä ja korvaavia osia, eivät ole voimassa tässä luokassa. Katso TEKNISET YLEISSÄÄNNÖT 25.1.2 MOOTTORI.

14.8.4.4 TUULETIN, LATURI, VESIPUMPPU

”Saastepumpun” tai alipainepumpun käyttäminen kampikammion tuuletukseen sallittu.

14.8.4.5 POLTTOAINEJÄRJESTELMÄ

Mekaaninen ja/tai kaksi sähköistä polttoainepumppua sallittu. Ei saa sijoittaa ohjaamoon eikä renkaiden tai jousituksen läheisyyteen. Sähköisen polttoainepumpun toiminta tulee katketa auton sytytysvirran katkettua. Polttoaineputket saa vaihtaa minkä kokoiseen metalliputkeen tahansa, jossa suodatin ja paineensäädin sallittu. Yhteensä enintään 30 cm (12”) kumiletkua sallittu liitoskohdissa. Kaikki lisälaitteet, cool can (max 1 kpl), regulaattorit, lisäsuodattimet yms. on asennettava yli 15 cm (6”) päähän paloseinästä eteenpäin. Katso TEKNISET YLEISSÄÄNNÖT 25.1.6 POLTTOAINEJÄRJESTELMÄ.

14.8.4.6 ÖLJYPUMPPU

Ulkopuolinen, yksivaiheinen öljypumppu sallittu.

14.8.4.7 JÄÄHDYTIN

Jäähdyttimen voi siirtää alkuperäistä pidemmän moottorin asennuksen vuoksi. Jäähdyttimen kiinnityslevyjä voidaan leikata tarpeellisen lisätilan saavuttamiseksi.

14.8.5 VOIMANSIIRTO

14.8.5.1 TAKA-AKSELI

Mikä tahansa autokäyttöön tarkoitettu sallittu. Katso TEKNISET YLEISSÄÄNNÖT 25.2.9 TAKA-AKSELISTO.

14.8.5.2 VAIHTEISTO, Automaatti

SFI 29.1 vetolevy pakollinen. Seisontavaihde ei ole pakollinen. Mikä tahansa OEM tai NHRA hyväksytty vaihteisto sallittu. Enintään 3 vaihdetta eteenpäin. Katso TEKNISET YLEISSÄÄNNÖT 25.2.10 VAIHTEISTO, 25.2.10.2 VAIHTEISTO, AUTOMAATTI.

14.8.5.3 VAIHTEISTO, MANUAALI

Aftermarket vaihteisto sallittu; oltava 3 – 5 vaihdetta eteenpäin. Jokainen vaihto tapahduttava kuljettajan toimesta. Pneumaattiset, hydrauliset, sähköiset ym. vaihteen valitsimet kielletty. Nk. clutchless-vaihteisto sallittu. Kytkimellä varustetut automaattivaihteistot kilpailevat käsivaihteisen luokkapainolla. Katso TEKNISET YLEISSÄÄNNÖT 25.2.10.2 VAIHTEISTO, AUTOMAATTI.

14.8.5.4 VAIHTEISTOSUOJA

SFI 4.1 vaihteistosuoja pakollinen. SFI 30.1 vetolevyn suoja pakollinen.

14.8.6 JOUSITUS, JARRUT

14.8.6.1 OHJAUS, ETUVETOISESTA TAKAVETOISEKSI MUUTETUT AUTOT

Sijaintipaikkaa voidaan muuttaa. Uuden etupalkin voi asentaa. Aftermarket ohjaus sallittu. Alkuperäiset etualatukivarret pakolliset. Katso TEKNISET YLEISSÄÄNNÖT.

14.8.6.2 PYÖRÄNRIPUSTUS, EDESSÄ

Aftermarket vakiotyyppinen etujousitus sallittu autoissa, jotka on muutettu etuvetoisesta takavetoiseksi. Korvaavat tukivarret sallittu. Kokonainen putkirunko kielletty. Runko on rakennettava alkuperäisen rungon yhteyteen ja alkuperäiset ylemmät runkoaisat säilytettävä tuliseinän etupuolella. Korvaavien alatukivarsien kiinnityspisteen ei tarvitse olla alkuperäinen. Säädettävien Heim (tai vastaavien) nivelten käyttö sallittu. Mikä tahansa OEM tai Aftermarket alkuperäistyyppinen iskunvaimennin sallittu. Mitkä tahansa OEM tai Aftermarket helat/puslat sallittu. Kaikki muut osat (ylätukivarret, jouset, nivelet, kiinnikkeet jne.) oltava terästä tai muuta samanlaista materiaalia kuin alkuperäisenä.

Etujousituksen yläkiinnityspiste säilytettävä alkuperäisenä. Alempaa kiinnityspistettä saa muuttaa (olemassa olevia reikiä saa jatkaa tai laajentaa), mutta ei uudelleen rakentaa (esim. hitsata umpeen). Kiinnityspisteen alapuolella adapteri sallittu mahdollistamaan pyörän kulmien säätö. Lopullinen asennus tulee toteuttaa siten, että jousitus on mahdollista irrottaa avaamalla tornin yläpäässä olevat kolme pulttia.

Etujousituksen lift kitit/liikkeen rajoittajat sallittu. Kallistuksen vakaaja vapaaehtoinen.

Takavetoisten autojen säilytettävä muuttamaton kyseiseen korimalliin kuuluva alkuperäinen eturipustus, tai käytettävä NHRA-hyväksyttyä eturipustusta. Alatukivarren saa avartaa isomman iskunvaimentimen kiinnittämiseksi ja asentamiseksi. Aftermarket ohjaus sallittu. Katso TEKNISET YLEISSÄÄNNÖT 25.3.4 JOUSITUS.

14.8.6.3 WHEELIE BARS

Suurin sallittu pituus 1371 mm (54") tai takapuskuriin asti riippuen siitä, kumpi pituus on suurempi.

14.8.7 RUNKO

14.8.7.1 PUSKURIT

Etu- ja takapuskurit kiinnitettävä koriin alkuperäisillä törmäyksen vaimentimilla. Takapuskurin tuentaa saa vahvistaa putkilla ja kiinnittää korirakenteisiin alkuperäisen ulkonäön säilyttämiseksi. Puskureiden alkuperäinen ulkonäkö säilytettävä. Aukkojen peittäminen kielletty.

Takapuskurin kuoreen (ei puskuriin) voi tehdä välystä wheelie barsien sovittamiseksi paikoilleen. Aukkojen ja lovien koko korkeintaan wheelie barsien liikkeen verran. Takapuskurin kuoren poistaminen tai muotoilu koko wheelie barsien leveydeltä kielletty.

14.8.7.2 RUNKO, ETUVETOISESTA TAKAVETOISEKSI MUUTETUT AUTOT

Alkuperäinen eturunko/tuki säilytettävä. Sitä voidaan muuttaa moottoria, pakosarjoja ym. varten. Aftermarket/omavalmiste etuclippi voidaan valmistaa 50 mm (2”) x 75 mm (3”) x 2 mm (0.083”) tai 63 mm (2.5”) x 3 mm (0.120”) teräksestä tukemaan ja vahvistamaan alkuperäistä eturunkoa. OEM poikittaispalkkia voi siirtää ja/tai muuttaa öljypohjan ja/tai moottorin paikoilleen sovittamiseksi. Alkuperäinen moottorin kehto/alempi (sisempi) runkoaisa voidaan säilyttää, muuttaa tai vaihtaa.

14.8.7.3 JARRUVARJO

Pakollinen luokissa AM ja BM. Katso TEKNISET YLEISSÄÄNNÖT.

14.8.7.4 TURVAKEHIKKO

Pakollinen. SFI 25.5 turvakehikko pakollinen 8.49 ja nopeammissa autoissa. Katso TEKNISET YLEISSÄÄNNÖT 25.4.4 RUNKO, 25.4.11 TURVAKEHIKKO.

14.8.7.5 PAINO

Automaattivaihteistolla ja momentinmuuntimella varustetut autot saavat vähentää 5 % tai 113.4 kg (250 lbs) (kumpi on vähemmän) minimipainosta ja se voi olla alle ilmoitetun minimipainon. Autot punnitaan kuljettajan kanssa. Minimipaino sisältää kuljettajan painon.

14.8.7.6 AKSELIVÄLI

Alkuperäinen akseliväli säilytettävä +/- 19 mm (3/4") tarkkuudella. Minimi 2438 mm (96"). Etuvetoisesta takavetoiseksi muutetuissa autoissa minimiakseliväli 2438 mm (96"). Oikea ja vasen puoli saavat poiketa toisistaan korkeintaan 25 mm (1").

14.8.8 RENKAAT JA VANTEET

14.8.8.1 RENKAAT

Slicksit, jotka sopivat alkuperäiseen pyöränaukkoon sallittu. Sisäkoteloita saa muuttaa, mutta ne on viimeisteltävä vastaamaan alkuperäistä. Renkaan ulkoreunan on oltava 76 mm (3") sisällä pyöränkaaren sisäreunasta pyöränaukon laajimmassa kohdassa. Katso TEKNISET YLEISSÄÄNNÖT 25.7.3 LOKASUOJAT, 25.5.1 RENKAAT.

14.8.8.2 VANTEET

Autokäyttöön tarkoitetut katukäyttöön soveltuvat vaaditaan. Minimihalkaisijaltaan 13". Pinnavanteet tai moottoripyörän vanteet kielletty. Katso TEKNISET YLEISSÄÄNNÖT 25.5.2 VANTEET.

14.8.9 SISUSTUS

14.8.9.1 KOJETAULU

Kojetaulu tulee säilyttää alkuperäisenä, mutta voi olla irrotettava. Irrotettava kojetaulu tulee kiinnittää tukevasti ja kaikki ei alkuperäiset kiinnikkeet tulee naamioida alkuperäistä vastaaviksi. Lisävaruste tai ei alkuperäinen kojetaulu kielletty.

14.8.9.2 VERHOILU

Täydellinen alkuperäistyyppinen sisustus vaaditaan. Lattiamattoa, oviverhoilua ja/tai kattoverhoilua ei saa poistaa. Kaikenlainen kevennys sisustuksessa kielletty. Tarvike oviverhoilut ja kattoverhoilu sallittu, mutta pitää olla ulkoasultaan alkuperäisen kaltainen. Maton tulee peittää koko lattian alue ja kaikki mahdolliset rungon/lattian osat ohjaamossa.

14.8.9.3 IKKUNAVERKKO

SFI 27.1 Pakollinen. Katso TEKNISET YLEISSÄÄNNÖT 25.6.3 IKKUNAVERKKO.

14.8.10 KORI

Tuotantomalliset urheiluautot ja pick-upit (Ranchero, El Camino jne) sallittu. Lasikuidun käyttö sallittu vain konepellissä. Muut kevyemmästä materiaalista valmistetut osat kielletty.

14.8.10.1 LOKASUOJAT

Sisälokasuojia saa muotoilla etuvetoisissa itsekantavalla rungolla varustetuissa autoissa jousitornista eteenpäin. Tällä alueella voi tehdä tilaa etupyörille, mutta muutokset on viimeisteltävä ja niiden tulee olla alkuperäishenkisiä. Etu- ja takalokasuojan aukkoja voi laajentaa suuremmille pyörille. Renkaiden kulutuspinnan ja vanteiden on oltava kokonaan korin linjojen sisäpuolella. Lokasuojien levittäminen kielletty. Terävät kulmat on kantattava. Katso TEKNISET YLEISSÄÄNNÖT 25.7.3 LOKASUOJAT.

14.8.10.2 TULIPELTI

Tulipeltiä saa muotoilla virranjakajan tai magneeton sovittamiseksi. Alkuperäisen tulipellin alaosan saa muuttaa käyttäen alkuperäisen paksuista tai paksumpaa terästä. Chevy Cavalier, Pontiac Grand Am/Sunfire ja Ford Escort malleissa saa tuliseinän vaihtaa tai siirtää kunhan etäisyys tulipellistä jäähdyttäjän kehikon takaosaan on enintään (34”) 86 cm. Chevy Cobaltissa tämä mitta on enintään (33”) 84 cm. Kaikissa muissa autoissa tuliseinän tulee olla alkuperäisellä paikalla. Kokonainen yksiosainen terästulipelti, joka korvaa alkuperäisen tulee hitsata paikalleen ja tiivistää ohjaamosta. Tuliseinän tulee jatkua ja kiinnittyä lattiaan. Tuliseinän ja moottorilevyn tulee olla kaksi eri osaa. Kaikki moottorilevyt ja adapterilevyt jne. tulee olla erillisiä, eivätkä saa kiinnittyä tulipeltiin. Muut muutokset kielletty. Moottori ei saa koskettaa paloseinää. Paloseinän päällystäminen kielletty. Katso TEKNISET YLEISSÄÄNNÖT 25.7.4 TULISEINÄT.

14.8.10.3 LATTIA

Alkuperäinen pakollinen. Lattialle asennetut polkimet sallittu. Pakosarjojen tulee mahtua alkuperäisen lattian alapuolelle. Runkoaisa tuliseinästä jäähdyttäjän kehikkoon tulee säilyttää

alkuperäisenä malliltaan, sijoitukseltaan sekä mitoitukseltaan. Runkoaisa voidaan loveta pakosarjaa varten.

Etuvetoisesta takavetoiseksi muutettuihin autoihin voi valmistaa kardaanitunnelin alkuperäisen lattian vahvuisesta materiaalista ja se on hitsattava kokonaisuudessaan alkuperäiseen lattiaan kiinni. Katso TEKNISET YLEISSÄÄNNÖT 25.7.5 LATTIAT.

14.8.10.4 KONEPELTI

Pakollinen, lasikuituinen sallittu. Kaasuttimien on jäätävä kokonaan konepellin, enintään yksi aukkoisen patin tai scoopin alle, jonka on oltava osa konepeltiä. Konepellin lukot, saranat, jouset kannakkeet ym. saa poistaa. Nk. flip-keula on kielletty.

14.8.10.5 SPOILERIT

Etuspoilerin oltava kyseiseen koriin tarkoitettu autotehtaan valmistama. Aftermarket takaspoilerit sallittu. Maksimipituus 150 mm (6") mitattuna takaluukunkannen tason ja spoilerin yhtymäkohdasta spoilerin takapäähän. Ei saa olla takaluukunkantta leveämpi. Päätylevyn maksimikorkeus 100 mm (4"). Jos aftermarket spoileria käytetään, tulee OEM spoilerit poistaa.

14.8.10.6 TUULILASI, IKKUNAT

Ikkunoiden oltava kiinni ajon aikana. Lasinnostinmekanismit saa poistaa. Katso TEKNISET YLEISSÄÄNNÖT 25.7.8 TUULILASI, IKKUNAT.

14.8.11 SÄHKÖJÄRJESTELMÄ

14.8.11.1 SYTYTYSJÄRJESTELMÄ

Kaikki akkukäyttöiset sytytysjärjestelmät sallittu.

14.9 SUPER STOCK / MX

Katso www.nhraracer.com -sivustolta.

15 COMPETITION ELIMINATOR (COMP)

Nämä säännöt ovat voimassa Suomessa vuonna 2024. Myös indeksit ovat samat Euroopassa. Luokkajako on esitettynä luokkasäännöissä jäljempänä.

15.1 KULJETTAJA

Asiapaperit: Katso TEKNISET YLEISSÄÄNNÖT 25.10.4 ASIAPAPERIT.

Kuljettajan kiinnitys ja turvavyöt: Katso TEKNISET YLEISSÄÄNNÖT 25.10.5 KULJETTAJAN KIINNITYS JA TURVAVYÖT.

Kypärä: Katso TEKNISET YLEISSÄÄNNÖT 25.10.7 KYPÄRÄ JA AJOLASIT.

Pääntuki, pehmusteet: Katso TEKNISET YLEISSÄÄNNÖT 25.10.6 PÄÄN SUOJUKSET.

Niskakauluri/pään ja niskan tuki: Katso TEKNISET YLEISSÄÄNNÖT 25.10.8 PÄÄN JA NISKAN TUKI (HANS/FHR).

Ajoasu: Katso TEKNISET YLEISSÄÄNNÖT 25.10.10 KULJETTAJAN SUOJAVARUSTEET.

Käsivarsihihnat: Pakolliset. Katso TEKNISET YLEISSÄÄNNÖT 25.10.3 KÄSIVARSIHIHNAT (ARM STRAPS).

15.2 DRAGSTER (D)

15.2.1 SALLITUT AUTOT

Dragsterien luokkaan kuuluvat autot, jotka ovat rakennettu vain kiihdytysajoja varten, 23 eri luokkaa. Luokat jaotellaan auton painon mukaan (sisältää kuljettajan painon), jaettuna moottorin tilavuudella.

15.2.2 AUTOJEN MERKITSEMINEN

Autot merkitään A/D, B/D, ... BN/D sekä kilpailunumero.

15.2.3 LUOKKAJAKO

Luokka	Kg/litra	Min (kg)	Muuta
A/D	94 – 110	612	
B/D	111 – 124	612	
C/D	125 – 137	612	
D/D	138 – 193	1), 2), 3)	
E/D	194 – 231	2), 3)	Max 6-syl
tai	219 – 231	386	Max 4-syl/4 venttiiliä/syl
F/D	232 –	386	Max cc 2.54 l
G/D	232 –	386	Max cc 2.54 l, 4-syl vastaiskukoneet
DT/D	255 – 358	1), 2), 3)	Vain turbo
ET/D	359 – 428	2), 3)	Vain turbo, max 6 syl
FT/D	429 –	386	Vain turbo, max 4 syl

AA/D	150 – 177	1), 2), 3)	Vain high helix
AB/D	150 – 177	1), 2), 3)	Vain kompressori&keskipakoahdin
BA/D	178 – 199	1), 2), 3)	Vain high helix
BB/D	178 – 199	1), 2), 3)	Vain kompressori&keskipakoahdin
CA/D	200 – 220	1), 2), 3)	Vain high helix
CB/D	200 – 220	1), 2), 3)	Vain kompressori&keskipakoahdin
DA/D	221 – 309	1), 2), 3)	Vain high helix
DB/D	221 – 309	1), 2), 3)	Vain kompressori&keskipakoahdin
EA/D	310 – 370	1), 2), 3)	Vain high helix
EB/D	310 – 370	1), 2), 3)	Vain kompressori&keskipakoahdin
FA/D	371 –	1), 2), 3)	Vain high helix
FB/D	371 –	1), 2), 3)	Vain kompressori&keskipakoahdin
BN/D	160 –	612	Vain ilokaasu

Minimipainot:
1) 612 kg, autot V 8:lla
2) 454 kg, autot max 6 syl
3) 386 kg, autot max 4 syl

Maksimipaino: 1100 kg

15.2.4 TEKNISET MÄÄRÄYKSET

Seuraavaksi mainittujen lisäksi ovat YLEISET TEKNISET määräykset voimassa.

15.2.5 MOOTTORI

Mikä tahansa mäntätyyppinen polttomoottori, enintään yksi moottori. SFI 18.1 värinänvaimennin pakollinen tai omavalmisteinen teräksinen yhdestä kappaleesta valmistettu. Katso TEKNISET YLEISSÄÄNNÖT 25.1.2 MOOTTORI, 25.1.11 MOOTTORIN SUOJAVAIPPA.

15.2.5.1 PAKOSARJAT

Peltipakosarjat sallittu. Pakosarjat täytyy johtaa ulos korista sekä pois kuljettajasta ja polttoainesäiliöstä. Katso TEKNISET YLEISSÄÄNNÖT 25.1.3 PAKOKAASUPOISTO.

15.2.5.2 POLTTOAINE

Polttoaineena sallittu lyijytön/alkylaattibensiini, etanoli bensiini ja metanoli. Bensiinissä ei saa DC-luku olla yli 0. Propyleenioxidin käyttö on kielletty. Katso TEKNISET YLEISSÄÄNNÖT 25.1.9 POLTTOAINE.

15.2.5.3 POLTTOAINEJÄRJESTELMÄ

Kaikki yleiset polttoaineen syöttötavat sallittu. Elektroninen ja mekaaninen polttoaineenruiskutus sallittu. Polttoaineputket täytyy olla eristetyt ohjaamosta joko välipohjalla tai suojuksella. Keinotekoinen polttoaineen jäähdytys tai lämmitys on kielletty. Polttoaineen kiertovirtauspumput, jotka eivät ole osana alkuperäistä polttoainejärjestelmää, ovat kiellettyjä. Katso TEKNISET YLEISSÄÄNNÖT 25.1.6 POLTTOAINEJÄRJESTELMÄ, 25.1.7 VÄLIJÄÄHDYTIN.

15.2.5.4 NESTEIDEN YLIVUOTOASTIA

Pakollinen. Katso TEKNISET YLEISSÄÄNNÖT 25.1.10 NESTEIDEN YLIVUOTO.

15.2.5.5 ÖLJYJÄRJESTELMÄ

Kuivasumppuvoitelu sallittu. Ulkoinen yksipiiri öljypumppu sallitaan ilman öljysäiliötä. Katso TEKNISET YLEISSÄÄNNÖT 25.1.12 VOITELUJÄRJESTELMÄ.

15.2.5.6 ALIPAINEPUMPPU

Sallittu moottorin kampikammion alipaineistukseen.

15.2.5.7 KAASUVIVUSTO

Kaasuläppien säädön pitää toimia manuaalisesti kuljettajan jalalla; elektroniikka, pneumatiikka, hydrauliikka tai muut kojeet eivät saa vaikuttaa kaasuvivuston toimintaan. Katso TEKNISET YLEISSÄÄNNÖT 25.1.15 KAASULÄPPÄ.

15.2.5.8 KOMPRESSORIAHDIN

Katso TEKNISET YLEISSÄÄNNÖT 25.1.13 MEKAANINEN AHDIN, 25.1.14 AHTIMEN TURVAPIDIKKEET, 25.1.7 VÄLIJÄÄHDYTIN, 25.4.8 JARRUVARJOT.

15.2.5.9 TURBO

Yleisesti valmistuksessa olevat turboahtimet sallittuja niille tarkoitetuissa luokissa. Kaikenlainen ahtimien työstäminen ja muuttaminen kielletty. Katso TEKNISET YLEISSÄÄNNÖT 25.1.7 VÄLIJÄÄHDYTIN, 25.4.8 JARRUVARJOT.

15.2.5.10 ILOKAASU

Sallittu joissakin luokissa. Oltava tehdasvalmisteista aftermarket tyyppiä. Katso TEKNISET YLEISSÄÄNNÖT 25.1.9 POLTTOAINE.

15.2.5.11 HUOHOTTIMET

Pakolliset. Katso TEKNISET YLEISSÄÄNNÖT 25.1.16 HUOHOTTIMET JA HUOHOTINPUTKET.

15.2.6 VOIMANSIIRTO

15.2.6.1 KYTKIN, VAUHTIPYÖRÄ JA KYTKIMENSUOJA

Vauhtipyörän ja kytkimen on täytettävä SFI 1.1, 1.2, 1.3 tai 1.4. Kytkimensuoja SFI 6.2 tai 6.3 pakollinen autoissa, joissa SFI 1.2 kytkin (kolme tai useampi levyä) tai SFI 1.3 tai 1.4 kytkin (enintään kaksi levyä). Kytkimensuoja 6.2 pakollinen kytkimissä SFI 1.3 tai 1.4 joissa kolme tai useampia levyjä. Kaikissa muissa vaaditaan SFI 6.1 kytkimensuoja. Monivaiheisesti lukkiutuvan kytkimen käyttö on kielletty. Kytkimen vapauttamisen pitää toimia manuaalisesti kuljettajan jalalla; elektroniikka, pneumatiikka, hydrauliikka tai muut kojeet eivät saa vaikuttaa kytkimen toimintaan. Jokaisessa autossa täytyy olla jokin vapaavaihde asento ilman, että kuljettajan on paikallaan. Katso TEKNISET YLEISSÄÄNNÖT 25.2.8 KYTKIMENSUOJA & MOOTTORILEVY: YLEISTÄ, 25.2.8.3 KYTKIMENSUOJA: PRO STOCK JA COMP, .
20.2.8 KYTKIMENSUOJA & MOOTTORILEVY: Yleistä 20.2.11 KYTKIMENSUOJA: Pro Stock ja Comp

15.2.6.2 VOIMALINJA

Anti-blowback device vaaditaan luokissa A, B, C, D ja BN kuten myös kaikissa ahdetuissa luokissa. Katso TEKNISET YLEISSÄÄNNÖT 25.2.1 TURVATANGOT (ANTI-BLOWBACK DEVICE), 25.2.4 KARDAANIAKSELI.

15.2.6.3 TAKA-AKSELI

Kiihdytyskäyttöön tarkoitetut vetoakselit ja vetoakselilukitukset pakolliset. Spool sallittu. Aftermarket teräsvetoakselit pakolliset. Katso TEKNISET YLEISSÄÄNNÖT 25.2.2 VETOAKSELIN PIDIKKEET, 25.2.9 TAKA-AKSELISTO.

15.2.6.4 VAIHTEISTO

Clutchless -tyyppiset vaihteistot hyväksyttyjä. Vapaavalintainen vaihteisto sallittu. Automaattiset tai ajastetut vaihteenvaihtajat manuaalivaihteistoissa ovat kielletyt. Vaihtaminen manuaalisella vaihteistolla saa tapahtua ainoastaan mekaanisesti tai pneumaattisesti. Sähköiset, elektroniset, hydrauliset jne. apulaitteet eivät saa millään tavoin vaikuttaa vaihteensiirtomekanismeihin. Automaattivaihteistossa enintään kolme vaihdetta eteenpäin, manuaalivaihteistossa enintään viisi vaihdetta eteenpäin. Peruutusvaihde pakollinen. Pneumaattisen vaihtajan painonapit pitää sijoittaa varmaan ja turvalliseen paikkaan. Ilmapullot kiinnitettävä huolellisesti. Katso TEKNISET YLEISSÄÄNNÖT 25.2.10 VAIHTEISTO, 25.2.10.1 VAIHTEISTO, AFTERMARKET PLANEETTAVAIHTEISTO, 25.2.10.2 VAIHTEISTO, AUTOMAATTI, 25.9.8 PAINEPULLOT.

15.2.6.5 PAINOVÄHENNYS

Täydellisen automaattivaihteiston omaavat autot saavat vähentää kokonaispainostaan A/D 45 kg, B/D 65 kg, C/D 85 kg, D/D 100 kg, E/D ja F/D 45 kg. Täydellinen automaattivaihteisto tarkoittaa: vaihteistossa on momentinmuunnin, öljypumppu, joka tuottaa paineen vaihtamista varten kytkinpakoille sekä pannoille.

Muissa luokissa ei ole painonvähennystä.

HUOMAA: Luokan minimipainoa ei saa alittaa.

15.2.6.6 VAIHTEISTONSUOJA, AUTOMAATTIVAIHTEISTO

Vaihteistonsuoja SFI 4.1, vetolevy 29.1 ja vetolevynsuoja SFI 30.1 pakolliset. Katso TEKNISET YLEISSÄÄNNÖT 25.2.10.2 VAIHTEISTO, AUTOMAATTI.

15.2.7 JARRUT JA JOUSITUS

15.2.7.1 JARRUT

Kaikissa autoissa on oltava vähintään kahteen pyörään vaikuttavat hydrauliset jarrut ja niiden on vaikutettava takapyöriin. Käytettäessä käsikäyttöistä jarrukahvaa, on sen oltava ohjaamossa korin sisäpuolella oikealla tai vasemmalla puolella. Jarruputket oltava terästä. Jarruputki, joka kulkee moottorin luota takamoottori autossa, tulee asentaa suojaputkeen. Katso TEKNISET YLEISSÄÄNNÖT 25.3.1 JARRUT.

15.2.7.2 OHJAUS

Etupäähän tapahtuvan törmäyksen varalta pitää ohjausakseli varustaa rakenteella, joka suojelee kuljettajaa ohjausakselin työntymiseltä ohjaamoon. Irrotettavan ohjauspyörän adapterin oltava SFI 42.1. Katso TEKNISET YLEISSÄÄNNÖT 25.3.3 OHJAUS.

15.2.7.3 JOUSITUS

Mikä tahansa autokäyttöön tarkoitettu jousitusjärjestelmä sallittu. Jousittamaton taka-akseli sallittu. Jousittamaton etuakselisto sallittu, jos akseliväli on 3050 mm (120") tai enemmän. Mikäli käytetään palkki- tai putkityyppistä etuakselia, täytyy autossa olla säteittäisesti kiinnitetyt tukitangot, jotka toisesta päästä kiinnittyvät auton runkoon. Mikäli käytetään jousittamatonta

etuakselia, jonka kiinnityspisteet ovat korkeintaan 457 mm (18") olkatapista, ei tankoja vaadita. Katso TEKNISET YLEISSÄÄNNÖT 25.3.4 JOUSITUS.

15.2.7.4 WHEELIE BARS

Sallittu. Metalliset pyörät kielletty. Katso TEKNISET YLEISSÄÄNNÖT 25.3.6 WHEELIE BARS.

13.1.7 RUNKO

15.2.7.5 LISÄPAINOT

Sallittu. Katso TEKNISET YLEISSÄÄNNÖT 25.4.2 LISÄPAINOT.

15.2.7.6 SUOJALEVY

Pakollinen. Katso TEKNISET YLEISSÄÄNNÖT 25.1.1 JÄÄHDYTYSJÄRJESTELMÄ, 25.4.3 KULJETTAJAN SUOJALEVY.

15.2.7.7 MAAVARA

Katso TEKNISET YLEISSÄÄNNÖT 25.4.5 MAAVARA.

15.2.7.8 JARRUVARJO

Pakollinen. Katso TEKNISET YLEISSÄÄNNÖT 25.4.8 JARRUVARJOT.

15.2.7.9 PINION TUKI

Pakollinen kaikissa etumoottorisissa autoissa. Katso TEKNISET YLEISSÄÄNNÖT 25.4.9 PINION SUPPORT.

15.2.7.10 TURVAKEHIKKO

Pakollinen. Autot luokissa A, B, C, D, AA, AB, BB ja BN, sekä autot, joiden loppunopeus on 300 km/h (190 mph) tai kovempi, tulee kehikon olla SFI 2.5B (takamoottori) tai 2.4B (etumoottori). Kaikki muut ajoneuvot oltava SFI 2.7B (takamoottori) tai 2.6 (etumoottori). Kehikko tulee tarkistaa kolmen vuoden välein. Kehikon toppaus SFI 45.1/ FIA 8857-2001 mukainen pehmuste pakollinen 9.99 ja nopeammissa ajoneuvoissa. Katso TEKNISET YLEISSÄÄNNÖT 25.4.4 RUNKO, 25.4.11 TURVAKEHIKKO, 25.10.6 PÄÄN SUOJUKSET.

15.2.7.11 AKSELIVÄLI JA RAIDELEVEYS

Akseliväli minimi 2286 mm (90"). Vasemman ja oikean puolen akselivälin suurin sallittu ero 50 mm (2"). Dragster-tyyppisissä autoissa etuakseliston vähimmäisraide-leveys 660 mm (26").

15.2.8 RENKAAT JA VANTEET

15.2.8.1 RENKAAT

Renkaat pitää olla auto- ja kilpailukäyttöön valmistetut. Katso TEKNISET YLEISSÄÄNNÖT 25.5.1 RENKAAT.

15.2.8.2 TAKARENKAAT, SLICKSIT

Suositellaan takarenkaiden kiinnittämistä molemmilta puolilta vannetta vähintään 12 kpl (16 kpl suositellaan) min. 4.5 mm ruuveilla. Katso TEKNISET YLEISSÄÄNNÖT 25.5.1 RENKAAT.

15.2.8.3 ETURENKAAT

Minimi halkaisija 13”. Moottoripyörärenkaat nopeusluokka Avon 2.25 S17 tai 2.50 S17 sallitut luokissa E ja F.

15.2.8.4 VANTEET

Pinnavanteet edessä sallitut, jos auton kokonaispaino ei ylitä 817 kg (1800 lbs) ilman kuljettajaa. Pinnojen minimi halkaisija 2.5 mm. Katso TEKNISET YLEISSÄÄNNÖT 25.5.2 VANTEET.

15.2.9 SISUSTA

15.2.9.1 VERHOILU

Vapaavalintainen, magnesium kielletty.

15.2.9.2 KULJETTAJAN ISTUIN

Katso TEKNISET YLEISSÄÄNNÖT 25.6.2 VERHOILU, ISTUIMET.

15.2.10 KORI

15.2.10.1 SPOILERIT, SIIVET

Takasiipi pakollinen luokissa A, B, C, D, AA, AB, BA, BB, CA ja BN. Minimipinta-ala 350 neliötuumaa ja maksimi 750 neliötuumaa. Minimi korkeus 55” (mitattuna kohtisuoraan etureunasta maahan). Sivuasenteiset etuohjaustyyppiset siivet sallitut. Mitään osaa spoilerista/siivestä ei saa asentaa lähemmäksi kuin 152 mm (6") renkaista. Tuulenohjaimet edessä sallitut. Maksimi etuylitys laskettuna etuakselin keskilinjasta 762 mm (30"). Siipien leveys ei saa ylittää etuakselin raideleveyttä. Maksimi nousu siivillä 254 mm (10"). Sivuohjaimet, joiden korkeus max 229 mm (9") ovat sallitut, maavara 76 mm (3") minimi. Mikä tahansa ajon aikana säädettävä tai liikuteltava spoileri/siipi on kielletty. Katso TEKNISET YLEISSÄÄNNÖT 25.7.1 ILMANOHJAIMET, SPOILERIT.

15.2.10.2 KORI

Kori pitää valmistaa paloturvallisesta materiaalista ja sen pitää ulottua edestä aina paloseinään, ei koske etumoottoridragstereita. Kuljettajan ohjaamo, korirakenne, runkoputket sekä kori pitää olla niin suunniteltu, että kuljettajan keho ja ruumiin jäsenet eivät joudu kontaktiin vanteiden, renkaiden, pakoputkiston tai radan pinnan kanssa. Mikäli kuljettaja on suoraan kosketuksissa pohjalevyn kanssa, on poikittaiskannatin ja suojalattia välttämättömiä. Kuljettajan jalkojen täytyy olla korin sisäpuolella lattialla tai muussa suojassa, joka on erillään auton korista. Etumoottoriautojen scooppi saa olla enintään 279 mm (11") kaasuttajan yläpinnan yläpuolella. Lokasuojalliset etupyörät ovat kielletyt. Altered tyyppiset korit kielletyt.

15.2.10.3 TUULILASI

Pakollinen. Katso TEKNISET YLEISSÄÄNNÖT 25.7.7 TUULISUOJAIN.

15.2.11 SÄHKÖJÄRJESTELMÄ

15.2.11.1 AKUT

Katso TEKNISET YLEISSÄÄNNÖT 25.8.1 AKUT, 25.8.3 SYTYTYSVIRTA, 25.8.4 PÄÄVIRTAKATKAISIN.

15.2.11.2 DELAY BOXIT/KOJEET

Kielletyt. Katso TEKNISET YLEISSÄÄNNÖT 25.8.2 DELAY BOXES (VIIVEJÄRJESTELMÄT), 25.8.8 VAIHTOVALO.

15.2.11.3 SYTYTYSJÄRJESTELMÄ

Katso TEKNISET YLEISSÄÄNNÖT 25.8.1 AKUT, 25.8.3 SYTYTYSVIRTA, 25.8.4 PÄÄVIRTAKATKAISIN, 25.8.5 KÄYNNISTINMOOTTORIT.

15.2.11.4 PÄÄKYTKIN

Pakollinen kaikissa autoissa, joissa on akku. Katso TEKNISET YLEISSÄÄNNÖT 25.8.4 PÄÄVIRTAKATKAISIN.

15.2.11.5 TAKAVALO

Katso TEKNISET YLEISSÄÄNNÖT 25.8.6 TAKAVALOT.

15.2.12 APUJÄRJESTELMÄT

15.2.12.1 TIETOKONEET/TIEDON TALLENTAJAT

Katso TEKNISET YLEISSÄÄNNÖT 25.9.1 TIETOKONE, 25.9.2 TALLENTIMET.

15.2.12.2 SAMMUTUSJÄRJESTELMÄ

Hyväksytty sammutusjärjestelmä pakollinen autoille, joissa on suljettu ohjaamo. Katso TEKNISET YLEISSÄÄNNÖT 25.9.3 SAMMUTTIMET.

15.2.12.3 KÄYNNISTYS

Katso TEKNISET YLEISSÄÄNNÖT 25.8.5 KÄYNNISTINMOOTTORIT.

15.2.12.4 HINAUSAUTO

Sallittu. Katso TEKNISET YLEISSÄÄNNÖT 25.9.12 HINAUSAUTOT.

15.2.12.5 LÄMMITYSKÄYTTÖ

Katso TEKNISET YLEISSÄÄNNÖT 25.9.5 TUNKIT JA PUKIT, 25.9.14 LÄMMITYSKÄYTTÖ.

15.2.13 KULJETTAJAN SIJOITTAMINEN AUTOON

Ohjaamon paikan autossa tulee noudattaa yleisiä teknisiä määräyksiä. Autoissa, joissa ei ole poikittaiskannatinta kuljettajan jalkojen yläpuolella, pitää kuljettajan jaloille olla suoja tai muu rakenne, joka estää jalkojen joutumisen korin ulkopuolelle onnettomuudessa.

15.3 ALTERED (A)

15.3.1 KULJETTAJA

Asiapaperit: Katso TEKNISET YLEISSÄÄNNÖT 25.10.4 ASIAPAPERIT.

Kuljettajan kiinnitys ja turvavyöt: Katso TEKNISET YLEISSÄÄNNÖT 25.10.5 KULJETTAJAN KIINNITYS JA TURVAVYÖT.

Kypärä: Katso TEKNISET YLEISSÄÄNNÖT 25.10.7 KYPÄRÄ JA AJOLASIT.

Pääntuki, pehmusteet: Katso TEKNISET YLEISSÄÄNNÖT 25.10.6 PÄÄN SUOJUKSET.

Niskakauluri/pään ja niskan tuki: Katso TEKNISET YLEISSÄÄNNÖT 25.10.8 PÄÄN JA NISKAN TUKI (HANS/FHR).

Ajoasu: Katso TEKNISET YLEISSÄÄNNÖT 25.10.10 KULJETTAJAN SUOJAVARUSTEET.

Käsivarsihihnat: Pakolliset. Katso TEKNISET YLEISSÄÄNNÖT 25.10.3 KÄSIVARSIHIHNAT (ARM STRAPS).

15.3.2 SALLITUT AUTOT

Kaikkiaan 26 luokkaa. Luokat jaotellaan auton painon mukaan (sisältää kuljettajan painon), jaettuna moottorin tilavuudella.

TYYPPI 1: Alteredit, Roadsterit, ja Funny Carit, autot, jotka ovat ainoastaan kilpailukäyttöön tarkoitetut. Korin pitää olla tunnistettavissa joksikin aikaisemmin valmistetuksi autoksi. Tyypillistä näille autoille on keskelle sijoitettu kuljettajan paikka ja aukeava tai flippikori.

TYYPPI 2: Paljon muutetut tai erikoisvalmisteiset autot, jotka muistuttavat suuresti sarjavalmisteisia autoja. Kokonainen kori aukeavilla ovilla tai roadster varustettuna lokasuojilla. Painojakaumasta enintään 60 % taka-akselilla, jousitus ja jarrut kaikissa pyörissä. Tyypin 2 autoissa luokissa A/A, B/A, AA/A, AT/A, AN/A ja BN/A oltava SFI 25.1E turvakehikko.

15.3.3 AUTOJEN MERKITSEMINEN

Autot merkitään A/A, B/A, ... DN/A sekä kilpailunumero. Katso TEKNISET YLEISSÄÄNNÖT 25.7.2 KILPAILUNUMEROT.

15.3.4 LUOKKAJAKO

Luokka	Kg/litra	Min (kg)	Muuta
A/A	94 – 129	1), 2)	
B/A	130 – 149	1), 2)	
C/A	150 – 179	680 kg	
D/A	180 – 207	3), 4), 5)	
E/A	208 – 234	3), 4), 5)	
F/A	235 – 262	3), 4), 5)	
G/A	263 – 290	3), 4), 5)	

H/A	291 – 317	3), 4), 5)	
I/A	318 –	3), 4), 5)	
AA/A	150 – 207	1), 2)	Vain high helix
AB/A	150 – 207	1), 2)	Vain kompressori&keskipakoahdin
BA/A	208 – 299	3), 4), 6)	Vain high helix
BB/A	208 – 299	3), 4), 6)	Vain kompressori&keskipakoahdin
CA/A	300 – 399		Vain high helix
CB/A	300 – 399		Vain kompressori&keskipakoahdin
DA/A	400 –		Vain high helix
DB/A	400 –		Vain kompressori&keskipakoahdin
AT/A	163 – 226	1), 2)	Vain turbo
BT/A	227 – 349	3), 4), 6)	Vain turbo
CT/A	350 – 499		Vain turbo
DT/A	500 – 649		Vain turbo
ET/A	650 –		Vain turbo
AN/A	110 – 139	1), 2)	Vain ilokaasu
BN/A	140 – 169	1), 2)	Vain ilokaasu
CN/A	170 – 199	1), 2)	Vain ilokaasu
DN/A	200 –		Vain ilokaasu
A/PM	*/	*/	Vain ilokaasu
AA/PM	*/	*/	Vain ahdetut

*/ vain FIA-Pro Modified sääntöjen mukaiset.

Minimipainot:
1) Tyypin 1 autot 680 kg
2) Tyypin 2 autot 1066 kg
3) Tyypin 2 autot 950 kg V 8:lla
4) Tyypin 2 autot 900 kg max 6 syl
5) 500 kg autot max 4 syl
6) 612 kg autot max 4 syl

Maksimipaino: 1350 kg

15.4 TEKNISET MÄÄRÄYKSET

Alla mainittujen lisäksi ovat 25 TEKNISET YLEISSÄÄNNÖT voimassa.

15.4.1 MOOTTORI

Mikä tahansa mäntätyyppinen polttomoottori, rajoittamaton viritys. Enintään yksi moottori. Moottori pitää sijoittaa kuljettajan etupuolelle (takimmainen moottorin kiinnityslevy pitää sijaita kuljettajan jalkojen etupuolella). SFI 18.1 värinänvaimennin tai omavalmisteinen teräksinen yhdestä kappaleesta valmistettu. Katso TEKNISET YLEISSÄÄNNÖT 25.1.2 MOOTTORI, 25.1.11 MOOTTORIN SUOJAVAIPPA.

15.4.1.1 TAKAMOOTTORI

Autoissa, jotka on tehtaalla varustettu takamoottorilla, pitää moottorin sijaita "taka-asenteisena". Katso TEKNISET YLEISSÄÄNNÖT 25.1.11 MOOTTORIN SUOJAVAIPPA.

15.4.1.2 PAKOSARJAT

Peltipakosarjat sallittu. Pakosarjat täytyy johtaa ulos korista sekä pois kuljettajasta, radasta, takarenkaista ja polttoainesäiliöstä. Katso TEKNISET YLEISSÄÄNNÖT 25.1.3 PAKOKAASUPOISTO.

15.4.1.3 POLTTOAINE

Polttoaineena sallittu lyijytön/alkylaattibensiini, etanoli bensiini, metanoli, ilokaasu sille tarkoitetuissa luokissa. Bensiinissä ei saa DC-luku olla yli 0. Propyleenioxidin käyttö on kielletty. Katso TEKNISET YLEISSÄÄNNÖT 25.1.9 POLTTOAINE, 25.1.14 AHTIMEN TURVAPIDIKKEET.

15.4.1.4 POLTTOAINEJÄRJESTELMÄ

Kaikki yleiset polttoaineen syöttötavat sallittu. Elektroninen ja mekaaninen polttoaineenruiskutus sallittu. Polttoaineputket täytyy olla eristetyt ohjaamosta joko välipohjalla tai suojuksella. Keinotekoinen polttoaineen jäähdytys tai lämmitys on kielletty. Polttoaineen kiertovirtauspumput, jotka eivät ole osana alkuperäistä polttoainejärjestelmää, ovat kiellettyjä. Tyypin 2 autoille on turvatankki pakollinen, suositellaan SFI 28.1 mukaista. Katso TEKNISET YLEISSÄÄNNÖT 25.1.5 KAASUTTIMEN ROISKESUOJAT, 25.1.6 POLTTOAINEJÄRJESTELMÄ, 25.1.7 VÄLIJÄÄHDYTIN.

15.4.1.5 NESTEIDEN YLIVUOTOASTIA

Pakollinen. Katso TEKNISET YLEISSÄÄNNÖT 25.1.10 NESTEIDEN YLIVUOTO.

15.4.1.6 ÖLJYJÄRJESTELMÄ

Kuivasumppuvoitelu sallittu. Ulkoinen yksipiiri öljypumppu sallitaan ilman öljysäiliötä. Katso TEKNISET YLEISSÄÄNNÖT 25.1.12 VOITELUJÄRJESTELMÄ.

15.4.1.7 KAASUVIVUSTO

Kaasuläppien säädön pitää toimia manuaalisesti kuljettajan jalalla; elektroniikka, pneumatiikka, hydrauliikka tai muut kojeet eivät saa vaikuttaa kaasuvivuston toimintaan. Katso TEKNISET YLEISSÄÄNNÖT 25.1.15 KAASULÄPPÄ.

15.4.1.8 KOMPRESSORIAHDIN

Katso TEKNISET YLEISSÄÄNNÖT 25.1.11 MOOTTORIN SUOJAVAIPPA, 25.1.13 MEKAANINEN AHDIN, 25.1.14 AHTIMEN TURVAPIDIKKEET, 25.1.15 KAASULÄPPÄ, 25.1.16 HUOHOTTIMET JA HUOHOTINPUTKET, 25.4.8 JARRUVARJOT.

15.4.1.9 TURBO

Maksimissaan 2 ahdinta sallittu. Yleisessä valmistuksessa olevat turboahtimet sallitut niille tarkoitetuissa luokissa. Hukkaportin poistoputki ohjattava pois radasta, renkaista, kuljettajasta ja polttoainesäiliöstä. Katso TEKNISET YLEISSÄÄNNÖT 25.1.7 VÄLIJÄÄHDYTIN, 25.4.8 JARRUVARJOT.

15.4.1.10 ILOKAASU

Vain yleiset ilokaasusysteemit sallittuja niille tarkoitetuissa luokissa. Kaasupullojen esilämmitys avotulella on ehdottomasti kielletty. Katso TEKNISET YLEISSÄÄNNÖT 25.1.9 POLTTOAINE.

15.4.1.11 HUOHOTTIMET

Pakolliset. Katso TEKNISET YLEISSÄÄNNÖT 25.1.16 HUOHOTTIMET JA HUOHOTINPUTKET.

15.4.1.12 ALIPAINEPUMPPU

Sallittu moottorin kampikammion alipaineistukseen.

15.4.2 VOIMANSIIRTO

15.4.2.1 KYTKIN, VAUHTIPYÖRÄ JA KYTKIMENSUOJA

Vauhtipyörän ja kytkimen on täytettävä SFI 1.1, 1.2, 1.3 tai 1.4. Kytkimensuoja SFI 6.2 tai 6.3 pakollinen ahdetuissa ja turboahdetuissa sekä autoissa, joissa SFI 1.2 kytkin (kolme tai useampi levyä) tai SFI 1.3 tai 1.4 kytkin (enintään kaksi levyä). Kytkimensuoja 6.2 pakollinen kytkimissä SFI 1.3 tai 1.4 joissa kolme tai useampia levyjä. Kaikissa muissa vaaditaan SFI 6.1 kytkimensuoja. Monivaiheisesti lukkiutuvan kytkimen käyttö on kielletty. Kytkimen vapauttamisen pitää toimia manuaalisesti kuljettajan jalalla; elektroniikka, pneumatiikka, hydrauliikka tai muut kojeet eivät saa vaikuttaa kytkimen toimintaan. Jokaisessa autossa täytyy olla jokin vapaavaihde asento ilman, että kuljettaja on paikallaan. Katso TEKNISET YLEISSÄÄNNÖT 25.2.3 KYTKIN, 25.2.7 VAUHTIPYÖRÄ, 25.2.8 KYTKIMENSUOJA & MOOTTORILEVY: YLEISTÄ, 25.2.8.3 KYTKIMENSUOJA: PRO STOCK JA COMP.

15.4.2.2 KARDAANI

Luokissa AA/A, A/A, B/A, C/A vaaditaan SFI 43.1 hyväksytty kardaani. Katso TEKNISET YLEISSÄÄNNÖT 25.2.4 KARDAANIAKSELI.

15.4.2.3 TAKA-AKSELI

Kiihdytyskäyttöön tarkoitetut vetoakselit ja vetoakselilukitukset pakolliset. Spool sallittu. "Uivia" vetoakseleita suositellaan. Jäykkä taka-akseli pakollinen autoille, joiden paino on 900 kg tai yli. Katso TEKNISET YLEISSÄÄNNÖT 25.2.2 VETOAKSELIN PIDIKKEET, 25.2.9 TAKA-AKSELISTO.

15.4.2.4 VAIHTEISTO

Clutchless -tyyppiset vaihteistot hyväksyttyjä. Automaattiset tai ajastetut vaihteenvaihtajat manuaalivaihteistoissa ovat kielletyt. Vaihtaminen manuaalisella vaihteistolla saa tapahtua ainoastaan mekaanisesti tai pneumaattisesti. Sähköiset, elektroniset hydrauliset jne. apulaitteet eivät saa millään tavoin vaikuttaa vaihteensiirtomekanismeihin. Lenco Drive tai BRT-yksikkö ja transbrake sallittu valmistajan ohjeiden mukaisena. Ylimääräiset johdotukset ja painelinjat kielletty. Automaattivaihteistossa enintään kolme vaihdetta eteenpäin, manuaalivaihteistossa enintään viisi vaihdetta eteenpäin. Peruutusvaihde pakollinen. Pneumaattisen vaihtajan painonapit pitää sijoittaa varmaan ja turvalliseen paikkaan. Ilmapullot tulee kiinnittää huolellisesti. Katso TEKNISET YLEISSÄÄNNÖT 25.2.10 VAIHTEISTO, 25.2.10.1 VAIHTEISTO, AFTERMARKET PLANEETTAVAIHTEISTO, 25.2.10.2 VAIHTEISTO, AUTOMAATTI, 25.9.7 YLISUURET TRAILERIT.

15.4.2.5 PAINOVÄHENNYS

Täydellisen automaattivaihteiston omaavat autot saavat vähentää kokonaispainostaan A/A, 45 kg, B/A 90 kg, C/A 113 kg. Luokissa D/A, E/A, F/A, G/A, H/A, I/A saa vähentää painosta autot V 8:lla 113 kg, 6-syl autot 68 kg, 4-syl autot 45 kg. Täydellinen automaattivaihteisto tarkoittaa: vaihteistossa on momentinmuunnin, öljypumppu joka tuottaa paineen vaihtamista varten kytkinpakoille sekä pannoille.

Muissa luokissa ei ole painonvähennystä.
HUOMAA: Luokan minimipainoa ei saa alittaa.

15.4.2.6 VAIHTEISTOSUOJA, Automaattivaihteisto

SFI 4.1 vaihteistonsuoja, SFI 29.1 vetolevy ja SFI 30.1 vetolevynsuoja pakollinen. Katso TEKNISET YLEISSÄÄNNÖT 25.2.10.2 VAIHTEISTO, AUTOMAATTI.

15.4.3 JARRUT JA JOUSITUS

15.4.3.1 JARRUT

Kaikissa autoissa on oltava vähintään kahteen takapyörään vaikuttavat hydrauliset jarrut ja niiden on vaikutettava takapyöriin. Käytettäessä käsikäyttöistä jarrukahvaa, on sen oltava ohjaamossa korin sisäpuolella oikealla tai vasemmalla puolella. Kaikki tyypin 2 autot kuten tyypin 1 luokkien A, B, AA, BB, AT, BT, AN, BN, CN ja DN pitää varustaa hydraulisella jarrujärjestelmällä, joka vaikuttaa kaikkiin neljään pyörään. Jarruputket oltava terästä tai metallipunosletkua. Jokainen jarruputki, joka kulkee moottorin taikka kytkimen ohi pitää asentaa suojaputkeen. Katso TEKNISET YLEISSÄÄNNÖT 25.3.1 JARRUT.

15.4.3.2 OHJAUS

SFI 42.1 ohjauspyörän pikakiinnitys pakollinen, jos käytetään irrotettavaa ohjauspyörää. Tyypin 2 autoissa ohjauspyörän minimihalkaisija on 11". Katso TEKNISET YLEISSÄÄNNÖT 25.3.3 OHJAUS.

15.4.3.3 JOUSITUS

Tyyppi 1: Mikä tahansa autokäyttöön tarkoitettu jousitusjärjestelmä sallittu. Jousittamaton taka-akseli sallittu. Jousittamaton etuakselisto sallittu, jos akseliväli on 3050 mm (120") tai enemmän. Katso TEKNISET YLEISSÄÄNNÖT 25.3.2 ISKUNVAIMENTIMET, 25.3.4 JOUSITUS, 25.3.5 TRACTION BARSIEN KIINNITYKSET.

Tyyppi 2: Jousitus kaikissa neljässä pyörässä pakollinen, vapaavalintainen tyyppi. Iskunvaimennin vaaditaan jokaisessa jousitetussa pyörässä. Katso TEKNISET YLEISSÄÄNNÖT 25.3.2 ISKUNVAIMENTIMET, 25.3.4 JOUSITUS, 25.3.5 TRACTION BARSIEN KIINNITYKSET.

15.4.3.4 HALLITTAVUUS

Kaikissa autoissa vaaditaan, että jousitustapa ja jäykkyys tulee olla sovitettu hyvän ajettavuuden saavuttamiseksi. Katso TEKNISET YLEISSÄÄNNÖT 25.4.1 ASENTO, AJETTAVUUS.

15.4.3.5 REAKTIOTANGOT

Reaktiotangot ja muut konstruktiot eivät saa olla puolta akseliväli pidempiä. Katso TEKNISET YLEISSÄÄNNÖT 25.3.4 JOUSITUS, 25.3.5 TRACTION BARSIEN KIINNITYKSET.

15.4.3.6 WHEELIE BARS

Sallittu. Pyörät eivät saa olla metallia. Katso TEKNISET YLEISSÄÄNNÖT 25.3.6 WHEELIE BARS.

15.4.4 RUNKO

15.4.4.1 LISÄPAINOT

Katso TEKNISET YLEISSÄÄNNÖT 25.4.2 LISÄPAINOT.

15.4.4.2 PUSKURIT

Puskurit eivät pakollisia, mutta jos niitä käytetään, on niiden oltava alkuperäistyyppisiä. Eivät saa olla esim. takasiipenä.

15.4.4.3 MAAVARA

Katso TEKNISET YLEISSÄÄNNÖT 25.4.5 MAAVARA.

15.4.4.4 JARRUVARJO

Pakollinen. Katso TEKNISET YLEISSÄÄNNÖT 25.4.8 JARRUVARJOT.

15.4.4.5 TURVAKEHIKKO

Pakollinen. Alteredit tyyppi 1, Street Roadsterit ja Funny Carit pitää olla SFI 10.1E, 10.2, 10.3 tai 10.4. Tyypin 2 autot luokissa A/A- G/A, B/AA-G/AA, I/A-K/A ja I/AA-K/AA pitää suojakehikon olla SFI 25.1E, 25.2, 25.3, 25.4 tai 25.5 mukainen. Avoautossa turvakehikon täytettävä SFI Spec 10.1E, 10.2, 10.3 tai 10.4 vaatimukset. Kaikissa autoissa, joiden loppunopeus on 290 km/h (180 mph) tai kovempi on oltava SFI vaatimusten mukainen turvakehikko. Kehikko tulee runkokatsastaa kolmen vuoden välein. Kehikon pehmuste SFI 45.1/FIA 8857-2001 mukainen pehmuste pakollinen 9.99 ja nopeammissa ajoneuvoissa. Katso TEKNISET YLEISSÄÄNNÖT 25.4.4 RUNKO, 25.4.10 TURVAKAARI, 25.4.11 TURVAKEHIKKO, 25.10.6 PÄÄN SUOJUKSET.

15.4.4.6 AKSELIVÄLI, ALTEREDIT JA ROADSTERIT

Minimi akseliväli 2286 mm (90"), maksimi 3175 mm (125"). Vasemman ja oikean puolen akselivälin suurin sallittu ero 25 mm (1").

15.4.4.7 AKSELIVÄLI, FUNNY CARIT

Akseliväli minimi 2540 mm (100"), maksimi 3175 mm (125"). Takapyörän kulutuspinnan reuna ei saa olla korin ulkopuolella tai 76 mm (3") korin sisäpuolella. Mitat otetaan renkaan ulkosyrjästä.

15.4.4.8 AKSELIVÄLI, ALTEREDIT TYYPPI 2

Minimi akseliväli 2286 mm (90"). Altered autot tyyppi 2 vaaditaan runkorakenne SFI 25.1D. Maksimi akseliväli 3175 mm (125 "). Vasemman ja oikean puolen akselivälin suurin sallittu ero 25 mm (1").

15.4.5 RENKAAT JA VANTEET

15.4.5.1 RENKAAT

Renkaat pitää olla auto- ja kilpailukäyttöön valmistetut. Katso TEKNISET YLEISSÄÄNNÖT 25.5.1 RENKAAT.

15.4.5.2 TAKARENKAAT, SLICKSIT

Suositellaan takarenkaiden kiinnittämistä molemmilta puolilta vannetta vähintään 12 kpl (16 kpl suositellaan) min. 4.5 mm ruuveilla. Katso TEKNISET YLEISSÄÄNNÖT 25.5.1 RENKAAT.

15.4.5.3 VANTEET

Aftermarket tyyppiset vanteet sallittu. Pinnavanteet minimi halkaisijalla 2.5 mm sallittu tyypin 1, alle 800 kg autoissa, moottoripyörän pyörät kielletty. Tyypin 2 autoissa pienin vannehalkaisija on 13", mikäli autoa ei ole toimitettu alun perin pienemmillä vanteilla ja originaalimoottoria käytetään. Pienin vanneleveys edessä on 3.5" ja silloin tulee renkaan ehdottomasti olla sovitettu vanteen leveyteen ja auton etuakselin painoon. Katso TEKNISET YLEISSÄÄNNÖT 25.5.2 VANTEET.

15.4.6 SISUSTA

15.4.6.1 OHJAAMO

Ohjaamon panelit pitää olla teräs- tai alumiinilevyä. Magnesium kielletty.

15.4.6.2 KULJETTAJAN ISTUIN

Tyypin 2 autoissa pitää kuljettajan istuimen olla vakiopaikallaan. Sisustusmateriaali vapaavalintainen, ei magnesiumia. Katso TEKNISET YLEISSÄÄNNÖT 25.6.2 VERHOILU, ISTUIMET.

15.4.6.3 IKKUNAVERKKO

Katso TEKNISET YLEISSÄÄNNÖT 25.6.3 IKKUNAVERKKO.

15.4.7 KORI

15.4.7.1 SPOILERIT, SIIVET

Sallittu ainoastaan avonaisille alteredeille. Maksimi etuylitys laskettuna etuakselin keskilinjasta 762 mm (30"). Siipien leveys ei saa ylittää etuakselin raideleveyttä. Maksimi nousu siivillä 305 mm (12"). Sivuohjaimet, joiden korkeus max 229 mm (9") ovat sallitut.

15.4.7.2 KORI, AUTOT TYYPPI 1

Kori pitää olla tunnistettavissa aikaisemmin valmistetuksi autoksi. Kustomointi ja muu korin muuttaminen sallittu. Maksimi etuylitys laskettuna etuakselin keskilinjasta 762 mm (30"), Funny Careilla 1016 mm (40"). Kaikki autot, joissa on kokonaan aukeava flip-kori, tulee varustaa kattoon sijoitettavalla turvaluukulla. Luukun tulee olla mitoitettu niin, että kuljettaja pääsee vaikeuksitta ulos sitä kautta. Minimi mitta aukolle 457 x 432 mm (18” x 17").

15.4.7.3 KORI, AUTOT TYYPPI 2

Kori tyyppiä sedan, coupe, roadster, farmari tai pick-up. Maksimi etuylitys laskettuna etuakselin keskilinjasta 1143 mm (45"). Lokasuojat vaaditaan jokaisen pyörän päällä. Lasikuitukori sallittu. Tuulenohjaimet ja spoilerit sallittu. Katso TEKNISET YLEISSÄÄNNÖT 25.7.1 ILMANOHJAIMET, SPOILERIT.

15.4.7.4 PALOSEINÄ, LATTIA

Pakollinen. Katso TEKNISET YLEISSÄÄNNÖT 25.7.4 TULISEINÄT, 25.7.5 LATTIAT.

15.4.7.5 KONEPELTI, SCOOPPI

Autoissa ilman konepeltiä pitää olla kaasuttimen päällä suppilot tai vastaavat roiskesuojat. Ilmanottoaukko, scooppi ei saa olla korkeammalla kuin 279 mm (11") yläpuolella konepellin. Autot ilman konepeltiä korkeus lasketaan kaasuttimen yläpinnasta. Katso TEKNISET YLEISSÄÄNNÖT 25.1.5 KAASUTTIMEN ROISKESUOJAT, 25.7.6 KONEPELLIN ILMANOTTO (SCOOP).

15.4.7.6 PYÖRÄKOTELOT

Takapyöräkoteloja saa muuttaa, jokaiselle pyörälle pitää olla erillinen kotelo. Tyyppi 2 autoissa pyöräkoteloiden on erotettava pyörät ohjaamosta.

15.4.7.7 TUULILASI, TUULENOHJAIMET, SIVUIKKUNAT

Tyypin 1 autoissa ja roadstereissa riittää tuulta halkaiseva suoja. Funny Careissa ja tyypin 2 autoissa vaaditaan kokonainen tuulilasi. Kaikki lasit pitää olla valmistetut polykarbonaatista (Lexan tai vastaava). Minimi korkeus laseille, mitattuna pystysuoraan, on 127 mm (5"). Katso TEKNISET YLEISSÄÄNNÖT 25.7.7 TUULISUOJAIN, 25.7.8 TUULILASI, IKKUNAT.

15.4.8 SÄHKÖJÄRJESTELMÄ

15.4.8.1 AKUT

Maksimi kaksi akkua sijoitettuna ulkopuolelle ohjaamon. Maksimipaino akuille sisältäen akkulaatikot, on 70 kg. Katso TEKNISET YLEISSÄÄNNÖT 25.8.1 AKUT, 25.8.3 SYTYTYSVIRTA, 25.8.4 PÄÄVIRTAKATKAISIN.

15.4.8.2 DELAY BOXIT/KOJEET

Kielletyt. Katso TEKNISET YLEISSÄÄNNÖT 25.8.2 DELAY BOXES (VIIVEJÄRJESTELMÄT).

15.4.8.3 SYTYTYSJÄRJESTELMÄ

Katso TEKNISET YLEISSÄÄNNÖT 25.8.1 AKUT, 25.8.3 SYTYTYSVIRTA, 25.8.4 PÄÄVIRTAKATKAISIN, 25.8.5 KÄYNNISTINMOOTTORIT.

15.4.8.4 PÄÄVIRTAKYTKIN

Pakollinen kaikissa autoissa, joissa on akku. Katso TEKNISET YLEISSÄÄNNÖT 25.8.4 PÄÄVIRTAKATKAISIN.

15.4.8.5 TAKAVALO

Katso TEKNISET YLEISSÄÄNNÖT 25.8.6 TAKAVALOT.

15.4.9 APUJÄRJESTELMÄT

15.4.9.1 TIETOKONEET/TIEDON TALLENTAJAT

Katso TEKNISET YLEISSÄÄNNÖT 25.9.1 TIETOKONE, 25.9.2 TALLENTIMET.

15.4.9.2 SAMMUTUSJÄRJESTELMÄ

Sallittu. Mitään käsisammuttimia ei hyväksytä. Katso TEKNISET YLEISSÄÄNNÖT 25.9.3 SAMMUTTIMET.

15.4.9.3 KÄYNNISTYS

Katso TEKNISET YLEISSÄÄNNÖT 25.8.5 KÄYNNISTINMOOTTORIT.

15.4.9.4 HINAUSAUTO

Sallittu. Katso TEKNISET YLEISSÄÄNNÖT 25.9.12 HINAUSAUTOT.

15.4.9.5 LÄMMITYSKÄYTTÖ

Katso TEKNISET YLEISSÄÄNNÖT 25.9.5 TUNKIT JA PUKIT, 25.9.14 LÄMMITYSKÄYTTÖ.

15.4.10 KULJETTAJAN SIJOITTAMINEN AUTOON

Kuljettajan pitää istua moottorin takapuolella ja taka-akselin etupuolella.

16 TOP DOORSLAMMER (TD)

Turvaraja 3.66 s, pro start.
Kilpailumatka 1/8 maili
Ajetaan enintään 16-ajoneuvon Pro-kaaviona.
Tarkoitettu umpikoriautoille.
Säännöt mukailevat Advanced ET luokan sääntöjä.

16.1 KULJETTAJA

Lisenssi: FIA international, vähintään C-3

Asiapaperit: Katso TEKNISET YLEISSÄÄNNÖT 25.10.4 ASIAPAPERIT.

Kuljettajan kiinnitys ja turvavyöt: Katso TEKNISET YLEISSÄÄNNÖT 25.10.5 KULJETTAJAN KIINNITYS JA TURVAVYÖT.

Kypärä: Katso TEKNISET YLEISSÄÄNNÖT 25.10.7 KYPÄRÄ JA AJOLASIT.

Pääntuki, pehmusteet: Katso TEKNISET YLEISSÄÄNNÖT 25.10.6 PÄÄN SUOJUKSET.

Niskakauluri/pään ja niskan tuki: Katso TEKNISET YLEISSÄÄNNÖT 25.10.8 PÄÄN JA NISKAN TUKI (HANS/FHR).

Ajoasu: Katso TEKNISET YLEISSÄÄNNÖT 25.10.10 KULJETTAJAN SUOJAVARUSTEET.

16.2 MOOTTORI

Polttoaineena sallittu lyijytön/alkylaattibensiini, etanoli tai metanoli. Nitrometaani kielletty. Ahtaminen sallittu, ahtamistapoja ei saa yhdistää. Ei kokorajoitusta. Katso TEKNISET YLEISSÄÄNNÖT 25.1.9 POLTTOAINE.

16.2.1 ILOKAASU

Sallittu, mutta ei ahtimen tai turbon kanssa.

16.2.2 TURBOAHDIN

Turbot sallittu.

16.2.3 AHDIN

Roots, ruuvi tai keskipako, kaikki sallittuja koosta riippumatta.
Ylipyöritys: Roots ahtimet Std Helix ja Hi-Helix ei rajoitettu, mutta valmistajan rajoituksia ei saa ylittää.

Ruuviahtimet

Konekoko cid	PSI	Whipple
yli 500	2,25	1,70
450 – 500	2,15	1,62
alle 450	2,04	1,54

16.3 STARTTI

Joko auton oma tai ulkopuolinen, ei työntökäynnistystä.

16.4 VOIMANSIIRTO

16.4.1 KYTKIN, VAUHTIPYÖRÄ

Vauhtipyörän ja kytkimen on täytettävä SFI 1.3, 1.4 tai 1.5.

16.4.2 VAIHTEISTO

Tyyppi ja valmiste vapaavalintainen. Automaattivaihteistolla hyväksytty öljyn talteenotto rikkoontumisen varalle.

16.4.3 TAKA-AKSELI

Autokäyttöön tarkoitettu. Alle 3,90 s tai yli 338 km/h täysuiva (fullfloater) perä pakollinen.

16.5 RUNKO

16.5.1 ALUSTA

Jousitus ja toimiva iskunvaimennus jokaisessa pyörässä pakollinen.

16.5.2 RUNKO/TURVAKEHIKKO

SFI 25.1H

Akseliväli	100" minimi ja 115" maksimi
	S-10, Ranger, Dakota maksimi 125"
	Full size trucks maksimi 140"
	Suurin ero oikea /vasen 2"

Maavara vähintään 3" auton etupäästä 12" etuakselin keskilinjan taakse, 2" siitä taaksepäin.

16.6 RENKAAT JA VANTEET

16.6.1 VANTEET

SFI 15.1 pakolliset. Maksimi leveys 16". Bedlock tyyppinen tai sisärenkaallinen takavanne pakollinen. Katso TEKNISET YLEISSÄÄNNÖT 25.5.2 VANTEET.

16.7 KORI

Korimateriaali vapaa, toimivat etuovet pakolliset, toimivuus sekä sisältä, että ulkoa. Funny carit tai muut yksiosaiset korit kiellettyjä, vaikka ovet olisivatkin käytössä. Maksimi korin etuylitys 45" etuakselin keskilinjasta. Etuylityksen jatko on sallittua (mela).

Kuljettajan sijoitus auton alkuperäinen.

16.7.1 AUTON VARUSTEET

Kaikilla autoilla tulee olla katsastuskortti, jonka saa FHRA:n toimistolta tilaamalla.

17 660 DRAGS (1/8 MILE)

Katso FHRA kiihdytysajojen sääntökirja 2022, www.fhra.fi.

18 NO PREP CHALLENGE (NP)

Katso erillissäännöt www.fhra.fi.

19 VINTAGE DRAGS (1/8 MILE)

Ota yhteyttä FVDA (Finnish Vintage Drag racing Association) ry:n.

19.1 KILPAILUMENETELMÄ

Kilpailussa noudatetaan drag race -kilpailun yleisiä sääntöjä, katso 3 KIIHDYTYSAJON SÄÄNNÖT kohta 3.4 YLEISÖKILPAILUT. Lisäksi seuraavat tarkennukset

19.2 TEKNISET SÄÄNNÖT

25 TEKNISET YLEISSÄÄNNÖT koskevat myös Vintage Drags -ryhmiä.

20 PRO MODIFIED (PM)

Tarkoitettu täysikorisille autoille, lava-autot (pickup) sallittu.
Tunnistus: PM ja kilpailunumero.
Tekniset ryhmäsäännöt FIA:n sääntökirjasta, www.fia.com.

21 PRO STOCK (PRO)

Tunnistus: PRO ja kilpailunumero.
Tekniset ryhmäsäännöt FIA:n sääntökirjasta, www.fia.com.

22 TOP METHANOL (TMD, TMFC)

Kansallisissa kilpailuissa oheiset TMD- ja TMFC-sääntöjen mukaiset autot kilpailevat keskenään ilman tasoituksia Top Methanol-ryhmässä.

22.1 TOP METHANOL DRAGSTER (TMD)

Tämä ryhmä on tarkoitettu ainoastaan kilpailukäyttöön rakennetuille ahtamattomille tai ahdetuille metanolia polttoaineena käyttäville dragstereille, sekä ahtamattomille, nitrometaania polttoaineena käyttäville dragstereille.

Tekniset ryhmäsäännöt FIA:n sääntökirjasta, www.fia.com.

22.2 TOP METHANOL FUNNY CAR (TMFC)

Tarkoitettu metanolia polttoaineena käyttäville Funny Car:lle jotka ovat kilpakäyttöön rakennettuja. Autot punnitaan ennen kilpailua kuljettaja mukaan lukien.

Tekniset ryhmäsäännöt FIA:n sääntökirjasta, www.fia.com.

23 FUNNY CAR (FC)

Tunnistus: FC ja kilpailunumero.
Tekniset ryhmäsäännöt FIA:n sääntökirjasta, www.fia.com.

24 TOP FUEL (TF)

Tunnistus: TF ja kilpailunumero.
Ryhmä tarkoitettu nitrometaania polttoaineena käyttäville dragster-autoille.
Tekniset ryhmäsäännöt FIA:n sääntökirjasta, www.fia.com.

25 TEKNISET YLEISSÄÄNNÖT

Siinä määrin kuin on mahdollista, on tämä säännöstö laadittu siten, että kaikki sallitut muutokset ovat mukana. Mikäli joko luokkasäännöissä tai turvallisuusmääräyksissä ei nimenomaan mainita jotain tiettyä seikkaa, katsotaan sellainen kielletyksi. Mikäli ilmenee epäselvyyksiä, ota yhteys FHRA:n toimistoon. Sääntöjen tulkinnassa ilmenevissä epäselvyyksissä on FHRA:n (teknisillä) toimitsijoilla tulkintaoikeus. Teknisissä kysymyksissä on kuljettajan velvollisuus esittää luokittelutodistus tai vastaava.

Jokaisen ajoneuvon, luokasta riippumatta tulee läpäistä hyväksyttävästi tekninen katsastus voidakseen osallistua FHRA:n järjestämiin testitilaisuuksiin, lajitteluajoihin tai kilpailuihin (FIA:n alaisuudessa).

Kaikkien kilpailuajoneuvojen mahdolliset tieliikennerekisterikilvet on poistettava kilpailun ajaksi.

Kaikkialla tässä kirjassa puhutaan SFI-, SNELL-, DOT- ym. hyväksytyistä osista. On tärkeää ymmärtää, että nämä tuotteet on valmistettu vastaamaan tiettyjä vaatimuksia ja valmistaja on tuotteen tarkastettuaan merkinnyt siihen hyväksynnän. Missään olosuhteissa ei mitään näistä tuotteista saa muuttaa millään tavalla. Tällaisen tuotteen muuttaminen on rikkomus SFI, SNELL ja DOT-järjestelmää vastaan eikä FHRA (FIA) hyväksy sitä eikä ota siitä vastuuta. Tällainen teko voi johtaa ankariin toimenpiteisiin.

25.1 MOOTTORI

25.1.1 JÄÄHDYTYSJÄRJESTELMÄ

Kaikki jäähdytysjärjestelmät/jäähdyttimet tulee asentaa korityypin mukaiseen alkuperäispaikkaan. Etumoottorisessa dragsterissa on jäähdytysjärjestelmän sijaittava moottorin etupuolella. Takamoottorisessa dragsterissa, on asennettava kuljettajan suojalevy, mikäli jäähdytysjärjestelmä sijaitsee moottorin etupuolella. Kuljettajan suojalevyn tulee ulottua leveydeltään runkoputkesta runkoputkeen sekä korkeudeltaan turvakehikon yläosan korkeudelle. Runkoputkien yläpuolella oleva osa tulee olla vähintään turvakehikon takimmaisten putkien levyinen tai mikäli jäähdyttäjä on korkeammalla kuin runkoputket, suojalevy tulee olla vähintään jäähdyttäjän levyinen. Ryhmissä OS, RS, TS, 660 DRAGS ja NP jäähdyttimen sijoitus vapaa. Katso TEKNISET YLEISSÄÄNNÖT 25.4.3 KULJETTAJAN SUOJALEVY.

Jäähdytysjärjestelmässä jäähdytysnesteenä vesi ja tarvittaessa korroosionestoaine. Glykolipohjaisten aineiden käyttö kielletty.

25.1.2 MOOTTORI

Vain autojen moottorit sallittu, elleivät luokkasäännöt toisin määrää. Luokissa, joissa on käytössä moottorin-tilavuus-suhteessa-auton-paino järjestelmä, tulee kilpailijan ilmoittaa tarkka moottorin tilavuus. Missään tapauksessa ei todellinen koko saa ylittyä viidellä kuutiotuumalla ilmoitetusta koosta. Ylikokoon porausta ei sallita. Kuutiotuuman osa pyöristetään aina seuraavaan isompaan kuutiotuumaan (301.2 = 302). Mikäli moottorin kokoa muutetaan kilpailun aikana, on kilpailijan ilmoitettava siitä kilpailun katsastuspäällikölle ennen ajosuoritusta. Kampiakselin keskipiste ei saa sijaita 610 mm (24") korkeammalla maasta mitattuna missään luokassa, paitsi truckeissa, joissa maksimi korkeus 914 mm (36”) 12.00 sekuntia ja hitaammat, 784 mm (31”) 11.99 – 10.00 ja 610 mm (24”) 9.99 ja nopeammat. Moottori tulee asentaa runkoon vähintään kahdella 10 mm (3/8”) 8.8 (Grade 5) pultilla. Venttiilikoneiston tulee olla perinteinen, autoissa käytetty jousilla toteutettu malli. Pneumaattinen venttiilikoneisto kielletty.

Kaikissa autoissa, lukuun ottamatta Stock- ja ET-Ryhmän 10.99 ja sitä hitaampia autoja, SFI 18.1 värinänvaimennin pakollinen tai yksiosainen teräksinen hihnapyörä. Kaikissa autoissa, joissa on alun perin prässätty värinänvaimennin, tulee niiden kiinnitys varmistaa läpiporaamalla ja pulttikiinnityksellä. Koppa tai suojakilpi on suositeltava autoissa, joissa käytetään alkuperäistyyppistä värinänvaimenninta. Keraamiset laakerit kielletty kaikissa ryhmissä.

25.1.3 PAKOKAASUPOISTO

Kaikki autot tulee olla varustettu pakosarjoilla tai pakokaasun poistoputkilla (pakoputkilla) jotka ohjaavat pakokaasun ulos auton korilinjasta. Pakoputken, mukaan lukien hukkaportin poistoputkien tulee suuntautua kohti auton takaosaa, poispäin kuljettajasta, radasta ja polttoainejärjestelmästä. Pakoputki ei saa kulkea ohjaamon kautta. Mikäli käytetään pakoputkia ilman kollektoria, tulee pakoputkien olla kiinnitettyinä toisiinsa siten, että ne voidaan irrottaa moottorista vain ryhmänä. Taipuisat pakoputket (haitariputki) kielletty. Mikäli käytetään äänenvaimentimia ja / tai pakoputkistoja, tulee niiden olla turvallisesti kiinnitetty pakosarjoihin ja auton alustaan. FHRA:lla on oikeus halutessaan määrätä äänenvaimentimien käyttö pakolliseksi mihin tahansa ryhmään ja mihin tahansa kilpailuun. Ylöspäin suunnattu pakoputki pakollinen 11.99 ja nopeammissa Diesel-ajoneuvoissa. Suositellaan kaikkiin Diesel-ajoneuvoihin.

Pakosarjojen kollektorien kiinnitys varmistettava NHRA hyväksytyllä tai vastaavalla vaijeri kiinnityksellä. Vaihtoehtoisesti voidaan varmistaa hitsaamalla primääriputket kollektoriin vähintään 13 mm hitsaussaumalla.

Turbolla varustetuissa autoissa pakoputken ristikko pakollinen, materiaali vähintään M10 8.8 teräspultti. Ristikon sijaittava pakopesässä, tai max. 50 mm ahtimesta. Kiinnityspisteiden minimi ainevahvuus pakoputkessa oltava 2 mm ja halkaisijan 20 mm.

25.1.4 ÄÄNENVAIMENNUS

Ryhmäsääntöjen niin vaatiessa rajoitetaan pakoäänet seuraavasti: melutaso mitataan 0.5 metrin etäisyydeltä pakoputken pään sivulla. Mittaus suoritetaan avoimella paikalla tasaisella alueella. Mittaus tapahtuu kuormittamattomalla, normaalilämpöisellä moottorilla. Mittaus tehdään A-asteikolla ”slow”, mittari sijoitettuna 45° kulmassa 50 cm:n etäisyydelle pakoputken päästä auton käydessä 3500 rpm kierroksilla. Jos autossa on enemmän kuin yksi pakoputki, joiden etäisyys toisistaan on suurempi kuin 30 cm, tulee mittaus suorittaa jokainen putki erikseen. Desibelirajat ovat seuraavat: JR/D 110 dB (A), ET 7.50 – 11.00 120 dB (A), 11.00 – 12.00 113 dB (A) ja 12.00 – 110 dB (A).

25.1.5 KAASUTTIMEN ROISKESUOJAT

Kaasuttimen kurkut eivät saa olla avoimesti näkyvissä. Kaasutin/kaasuttimet on aina suojattava päältä, takaa ja sivuilta, ettei polttoainetta pääse lentämään ilmavirtausten mukana tai roiskumaan kuljettajan päälle. Lisäksi autoissa, joita ajetaan varikolla (ei hinata) ja joissa ei ole konepeltiä tai scoopia, tulee avoimet imuputket suojata esimerkiksi verkolla siten että ylimääräiset esineet eivät pääse kaasuttimeen.

25.1.6 POLTTOAINEJÄRJESTELMÄ

Sijoitus: Kaikki polttoainesäiliöt, polttoaineputket, pumput, venttiilit ym. järjestelmään liittyvät osat oltava ohjaamon ulkopuolella ja kaarikehikon sekä rungon/peltikorin sisäpuolella. Mikäli takavetoisissa autoissa käytetään polttoaineen jäähdytysastiaa, on se sijoitettava vähintään 150

mm (6") moottorin takalevyn etupuolelle ja etuvetoisissa autoissa 150 mm (6") kytkinkoppaa vastapäätä, mitattuna sylinteriryhmän takapäästä. Mikäli polttoaineputkien jakokappaletta käytetään, on se sijoitettava 150 mm (6") vauhtipyörä/kytkinkoppa-alueen etupuolelle. Polttoaineenpainemittarin nestemuunnin teräspunosletkulla on ainoa polttoainejärjestelmän osa, joka voidaan kiinnittää tulipeltiin.

Säiliöt: Mikäli ryhmäsäännöt sallivat, korin ja/tai rungon ulkopuolella sijaitseva polttoainesäiliö tulee olla suojattu putkikehikolla, joka on valmistettu vähintään 32 mm x 1.5 mm (1 1/4" X 0.058") kromimoly, Docol R8 tai 3 mm (0.118") teräs. Kaikki polttoainesäiliöt on eristettävä tiiviillä tuliseinillä ohjaamosta siten, että polttoaineen on mahdotonta päästä ohjaamoon. Polttoainesäiliö täytyy varustaa paineen kestävällä korkilla ja sen tuuletus täytyy johtaa korin ulkopuolelle. Kierrelukitulla korkilla varustetun polttoainesäiliön käyttö pakollinen kaikissa avokorisissa autoissa. Eristetyt polttoainesäiliöt kielletty. FIA hyväksytyt polttoainetankit: FT3, FT3.5 tai FT5-1999 tai SFI Spec 28.1 suositellaan. Polttoainesäiliön paineistaminen kielletty. Mikäli polttoainesäiliö läpäisee esim. lattian tai kontin pohjan, on se suojattava niiltä osin metallikuorella, pois lukien säiliön takana sijaitsevan letkun liitoksen. Ei-metalliset polttoainesäiliöt maadoitettava runkoon.

Polttoainelinjat: Kaikki polttoaineputket, myös ne, jotka menevät tietokoneelle tai mittareille, on oltava metallisia, metallipunosletkua tai NHRA:n hyväksymiä "woven tai woven-pushlock". Painepuolella vain puristus- tai kierreliitokset sallittu, letkuklemmarit kielletty. Polttoaineputkiliitäntöjä varten saa käyttää kaiken kaikkiaan 300 mm (12") ei-metallipunoskumiletkua, joka täyttää ko. polttoaineen keston standardit, pois lukien yksittäisen ruiskusuuttimen letkut. Kytkinkoppa-alueella kulkevat polttoainelinjat (paitsi metallipunosletkut) on suojattava seinämältään vähintään 3 mm (1/8") paksulla, vähintään 400 mm (16") pitkällä tukevasti autoon kiinnitetyllä, teräsputkella suojaamaan linjaa repeämiseltä. Kardaani-vaihteistotunnelissa ei saa sijaita polttoainelinjoja. Mekaanisen ahtimen hihnan ohi kulkevat polttoaineletkut tulee olla teräspunoksisia, NHRA:n hyväksymiä "woven tai woven-pushlock" tai teräsputkella suojattuja. NHRA päivittää listaa tarpeen mukaan www.nhraracer.com -sivustolle.

Pumput/venttiilit: Autot, joissa on kaasutin tai elektroninen polttoaineenruiskutus, ei alkuperäisellä mekaanisella polttoainepumpulla, tulee varustaa polttoaineen syötön katkaisevalla venttiilillä. Sen käyttökytkimen on oltava kuljettajan helposti saatavilla ja venttiili on asennettava pääpolttoainelinjaan polttoainesäiliön ja kaasuttumien ja/tai injektorin välille. Polttoaineen kierrätys, joka ei ole osana polttoainepumpun normaalia toimintaa, on kielletty. S/SS ja Comp autoissa on oltava tyhjennysventtiili polttoainesäiliön ja kaasuttimen/kaasuttimien välillä, polttoainenäytteen ottoa varten.

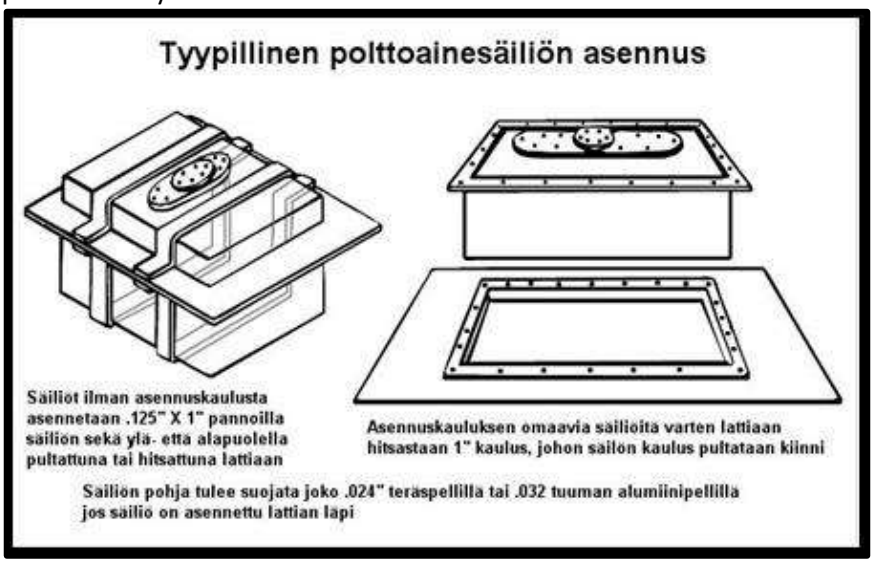

Kuva 4: Tyypillinen polttoainesäiliön asennus

Polttoaine/ilma: Kaikenlainen polttoaineseoksen keinotekoinen lämpötilanmuutos kielletty (lämmitys/jäähdytys, esim. cool can, jää, freon, märät rätit), ellei ryhmäsäännöissä toisin mainita. Cool can, märät rätit yms. ovat sallittu S/SS, SST, SG, SC ja ET-ryhmissä. Märät rätit, jää yms. täytyy poistaa ennen ajosuoritusta. Vain vallitsevan lämpöinen imuilma sallittu; kaikenlainen imuilman ominaisuuksien muuttaminen kielletty. Kaikenlaisen keinotekoisen jäähdytyksen tai vastaavan ruiskuttaminen imusarjaan ulkopintaan kielletty.

Vaihtoehtoinen polttoaine: Vaihtoehtoisen polttoaineen säiliöt tulee olla pysyvästi merkitty valmistajan toimesta sopivaksi nestekaasulle tai propaanille. Säiliön tulee olla tuuletettu korin ulkopuolelle. Järjestelmässä tulee olla NFPA 52 standardin mukainen paineenvapautusventtiili ja manuaalinen sulkuventtiili. Kaikki letkut tulee olla selvästi ja pysyvästi merkittyjä valmistajan toimesta, joista selviää valmistajan nimi ja käyttöpaine. Muoviset, valurautaiset, galvanoidut, kupariset tai alumiiniset putket tai letkut kielletty.

25.1.7 VÄLIJÄÄHDYTIN

Polttoaineensyöttö sallittu vasta välijäähdyttimen jälkeen. Välijäähdytin turboahdetuissa ja mekaanisella keskipakoisahtimella varustetuissa ajoneuvoissa oltava toiminnaltaan ilma/vesijäähdytteisiä. Valmistusmateriaalina sallittu alumiini ja teräs. Jos käytetään vesijäähdytteistä, on max. nestetilavuus 10 litraa.

Välijäähdyttimen sijaittava korilinjojen sisäpuolella (moottoritila, ohjaamo). Jos sijoituspaikka ohjaamossa on välijäähdyttimen sijainti, joko apumiehen puoleinen lattia tai tuliseinä, johon se tulee asentaa tukevasti metallipannoilla. Ainoastaan pultti- ja mutterikiinnitys (min M10) sallittu. Mikäli välijäähdytin sijaitsee ohjaamossa, on kaikki liitokset varmistettava pituussuuntaisilla sidoksilla liitoksen yli.

Valmistuksessa huomioitava myös riittävät jäykisteet laajoihin levypintoihin paineen pullistavan vaikutuksen pienentämiseksi.

25.1.8 VESIRUISKU

Jos ryhmäsäännöt sallivat käytön, on käytettävä valmistajan sarjaan kuuluvia tuotteita. Säiliön on sijaittava ohjaamon ulkopuolella.

25.1.9 POLTTOAINE

Kilpabensiini: on hiilivety-yhdistelmä, jonka sähköneristämiskyky on hyvä. Tätä ilmaistaan D.C.-lukemalla 2.025. Tällä lukemalla FHRA:n fuel check-mittari antaa tuloksen nolla. Mikä tahansa lisäaine voi heikentää tai parantaa sähköneristämiskykyä ja saattaa aikaan muun kuin vaaditun tuloksen. Varsinkin Suomessa, missä polttoaineet hankitaan usein muualta kuin valmistajalta, kannattaa aina tarkistuttaa kilpailua varten hankittu polttoaine ennen käyttöönottoa. Vain lyijytön bensiini sallittu. Polttoaine voidaan tutkia autosta myös ennen ajosuoritusta.

Etanolibensiini: kaupallinen alkoholipolttoainesekoitus, jossa on 85 prosenttia etanolia (etyylialkoholia, esimerkiksi vilja-alkoholia) ja 15 prosenttia bensiiniä (kilpaversioissa prosentuaalinen osuus vaihtelee).

Alkylaattibensiini: valmistetaan pääosin kaasumaisista hiilivedyistä, joita syntyy öljynjalostuksen yhteydessä. Polttoaine on puhtaampaa kuin perinteinen bensiini ja ei sisällä haitallisia bentseeni ja polyaromaatteja. Polttoaine on puhtaampaa ja ympäristöystävällisempää. Tunnetaan myös nimellä pienkonebensiini, mutta saatavissa eri käyttötarkoituksiin.

Metanoli: on kirkasta, väritöntä nestettä. Sen tuoksu ei ole voimakas ja se vaihtelee hieman lämpötilasta riippuen. Metanolia on saatavissa tyyppeinä A ja AA. Kumpikin tyyppi on hyväksytty, mutta kilpailijan kannattaa varmistua, että hänen käyttämänsä metanoli täyttää puhtausmääritykset.

Metanolin laillisuutta testataan pääasiallisesti sen puhtaudella. Puhtausmääritykset esitetty a.o. taulukossa.

Tyyppi	**A**	**AA**
Metanolipitoisuus paino %, minimi	99.85	99.85
Asetoni ja aldehydit milj. osaa, max.	30	30
Asetoni, milj. osaa, max.	20	
Etanoli, milj. osaa, max.	10	
Asetasetaatti (asetetikkahappo) milj. osaa max.	30	30
Vesipitoisuus, milj. osaa, max.	1500	1000
Ominaispaino 20° C	7928	7928
Permanganaatti aika: (min.) (hapetus)	30	30
Tuoksu	tyypillinen	
Väri (plat- cob. ast.) mix	5	5
Olomuoto	kirkas, väritön	
Haihtumisjätettä g/100 ml	0.001	0.001
Pyrolyysi epäpuhtaus (plat-cob. ast.) max	30	30

Poikkeaminen yllä mainituista vaatimuksista näytteessä johtaa kilpailusta poissulkemiseen.

Metanoli on erittäin herkkää imemään kosteutta puoleensa. Älä koskaan jätä kanisterin korkkia auki, koska liika vesi metanolin seassa johtaa kilpailusta poissulkemiseen. Kilpailijoita kehoitetaan tutkituttamaan oman metanolinsa puhtaus, mikäli epäilyksiä sen puhtaudesta on olemassa.

Jos autossa käytetään polttoaineena metanolia, on se merkittävä FHRA:n hyväksymällä tarralla auton molemmin puolin. Suositeltava asennuspaikka on kilpailunumeron läheisyydessä. Katso TEKNISET YLEISSÄÄNNÖT 25.9.3 SAMMUTTIMET.

Nitrous oxide: (N^2O, NOS) Nitrous Oxiden eli ilokaasun käyttö luokitellaan kemialliseksi ahtamiseksi. Ilokaasu-pullo(t) tulee olla suljettuna pulloventtilistä burnoutin aikana, sen saa avata vasta kun auto on valmis asettumaan lähtöviivalle.

Jos autossa käytetään ilokaasua, on se merkittävä FHRA:n hyväksymällä tarralla auton molemmin puolin. Suositeltava asennuspaikka on kilpailunumeron läheisyydessä. Katso TEKNISET YLEISSÄÄNNÖT 25.9.3 SAMMUTTIMET.

Asennus: Järjestelmän tulee olla yleisesti saatavilla oleva ja asennettava valmistajan ohjeiden mukaan. Enintään 15 kg painavat pullot kiinnitettävä kahdella teräspannalla, minimileveys 25 mm x paksuus 2.5 mm. Yksi panta oltava pullon yläkolmanneksella, toinen pullon alakolmanneksella. Yli 15 kg painavat pullot kiinnitettävä kolmella pannalla suhteutettuna yllä olevalla tavalla. Pantojen on kiinnityttävä koriin tai korin osaan kahdella M10/12.9 pultilla (3/8"/8-viiva). Pulloon on merkittävä tyhjän pullon paino, täyttömäärä sekä pullon ja N2O:n yhteispaino. Pullon koestuspäivämäärä ei saa olla viittä vuotta vanhempi. Ohjaamoon asennetut N2O pullot on varustettava ylipaineventtiilillä, josta johdetaan letku auton ulkopuolelle. Pulloa ei saa asentaa moottoritilaan.

Sähköt: Sähkökytkennöissä on käytettävä pääkatkaisinta, mikäli luokkasäännöt niin vaativat. Autoissa, joissa ei ole alkuperäistä sytytyskatkaisijaa, on oltava erillinen virta- sekä käynnistinkatkaisin. N^2O:n sähköjärjestelmällä on oltava oma sulakkeensa. N^2O järjestelmä ei saa kytkeytyä sytytysvirran ollessa katkaistuna. Järjestelmä saa kytkeytyä ainoastaan kuljettajan käyttämällä katkaisijalla, johon on selvästi merkitty "N^2O - ON - OFF". Jousipalautteinen katkaisija pakollinen, jotta N^2O järjestelmä kytkeytyy päälle ainoastaan täydellä kaasulla. Saman katkaisijan tulee katkaista N^2O järjestelmä, kun kaasupoljinta nostetaan. Mikäli polttoaineen paine laskee alle käyttöpaineen, tulee N^2O järjestelmä kytkeytyä pois päältä (”Hobb Switch”).

Turvallisuus: Kaikissa umpikorisissa sekä avokorisissa, joissa on katto päällä, N^2O:ta käyttävissä autoissa on oltava hyväksytty sammutusjärjestelmä. Katso Tekniset Yleissäännöt 9:3. Järjestelmä on oltava kooltaan vähintään 2.5 kg. Tulenkestävällä visiirillä varustettua täyskypärää käytettävä ajettaessa avokorisella, N^2O:ta käyttävällä autolla. Kuljettajan ajoasun oltava luokkasäännösten tai teknisten yleisääntöjen mukainen. Imusarja varustettava pullahduspanelilla tai pop-off venttiilillä, jonka on suunnattava paine eteenpäin auton kulkusuuntaan. N^2O pullon uudelleentäyttäminen ratavarikolla kielletty. Pullojen ulkoinen lämmitys sallittu vain pullon valmistajan hyväksymällä lämmityssarjalla. Pullot on suojattava suoralta auringonvalolta. Paineventtiili pullossa pakollinen. Moottori tulee varustaa alapuolelta täysin suojaavalla SFI 7.1 mukaisella tai vastaavalla FHRA:n teknisen henkilökunnan hyväksymällä turvavarusteella. Kaikissa 7.50 s (1/8 mile 4.50 s) nopeammissa autoissa imusarjan yläkannen kiinnitys on varmistettava 3 mm halkaisijaltaan oleva teräsvaijeri (vaijeripäiden kiinnitys imusarjan pulttien alle).

Tekninen tarkastus: Kaikki N^2O:ta käyttävät autot tarkastetaan systeemivuotojen sekä täydenkaasun- katkaisijan (throttle switch) toiminnan osalta. Paineistetun järjestelmän tarkastus suoritetaan kuuntelemalla mahdollisia vuotoääniä. "Täysikaasu"-katkaisimen toiminta tarkastetaan painamalla poljinta hitaasti "auki"-asentoon. N^2O järjestelmä ei saa kytkeytyä ennen täyttä kaasua. Katkaisimen tulee kytkeä N^2O järjestelmä pois ennen polkimen paluuta perusasentoon. Katso TEKNISET YLEISSÄÄNNÖT 25.9.3 SAMMUTTIMET.

Propylene oxide: Kielletty kaikissa ryhmissä.

25.1.10 NESTEIDEN YLIVUOTO

Kaikissa autoissa, joissa on jäähdytysjärjestelmä, tulee olla vähintään puolen (0.5) litran vetoinen ylivuotosäiliö, johon nesteet johdetaan. Ylivuotosäiliön tulee olla riittävän tukevasti kiinnitetty (esim. pultattu tai pannalla jne). Autoissa, joissa on mekaaninen ahdin tai jotka käyttävät polttoaineena alkoholia tai nitrometaania, voidaan ylivuoto johtaa pakosarjoihin.

25.1.11 MOOTTORIN SUOJAVAIPPA

Pakollinen OS, TS, SPET, NP, TD, SPS, PS, Comp, SC ja SG -autoissa. Oltava SFI 7.1 tai 7.2, NHRA-hyväksytty tai FHRA:n hyväksymä kaukalo.

Mikäli käytetään SFI 7.1 tai 7.2 moottorin suojavaippaa, tulee sen suojata moottori- lohkon ja öljypohjan sivulta enintään 25.4 mm:n (1”) päähän kansitasosta ja ulottua enintään 38 mm:n (1½”) päähän sylinteriryhmän etu- ja takapäästä. Öljypohjan etu- ja takalaidan tulee olla suojattu öljypohjan tiivistepintaan asti. Suojavaipan tulee olla täysin ehjä eikä siinä saa olla mitään repeämiä, halkeamia tai muita reikiä, joista öljy voi vuotaa pois. Kiinnitettävä vähintään neljällä hihnalla, yksi jokaisessa kulmassa. Suojavaipan tulee suojata myös ulkoisen öljypumpun mahdollisilta vuodoilta. Suojavaipassa tulee olla jäykistys sivuilla, jotta se saadaan tiiviisti kiinni moottorilohkoon.

Moottoriin kiinnitettävän vaipan asemesta voi käyttää runkoaisasta runkoaisaan leveyssuunnassa ulottuvaa kaukaloa (BOXER -tyyppisissä moottoreissa leveys vähintään venttiilikansien tasolle molemmin puolin). Pituus vähintään moottorilohkon takapinnasta värinän vaimentimen etupuolelle. Kaukalon reunat oltava vähintään 2 tuumaa korkeat. Kaukalo vuorattava öljyä imevällä tulenkestävällä materiaalilla.

Lista NHRA-hyväksytyistä suojavaipoista www.nhraracer.com.

25.1.12 VOITELUJÄRJESTELMÄ

Sumppujen, säiliöiden, öljysuodattimien, öljynsyöttölinjojen tai muun sellaisen sijoittaminen ohjaamoon tai rungon ja/tai teräskorin/lokasuojien ulkopuolelle kielletty. Ohjaamossa sallittu ainoastaan öljynpainemittari metalliputkella tai teräspunosletkulla, jonka maksimi sisähalkaisija 5 mm (3/16"). Painepuolella vain puristus- tai kierreliitokset sallittu, letkuklemmarit kielletty. Tehonlisääjä-lisäaineet kielletty.

25.1.13 MEKAANINEN AHDIN

Roots-tyyppi: Suurin sallittu koko 14 – 71. Kuoren suurin sallittu pituus 22 1/4" (565 mm) ja suurin sallittu leveys 11 1/4" (286 mm). 19” roottori; suurin sallittu halkaisija 5.840” (148 mm) sisältäen tiivisteet. Kuoren tulee olla yksiosainen irrotettavilla etu- ja takalaakerilevyillä. Roottorin helixkulma ei saa olla suurempi kuin vakion GM-71 tyypin (4 astetta per tuuma) = 1.5748 ast. /cm. Maksimi overdrive ei saa ylittää 1.70. Alumiiniset pinnapultit (ahtimen kiinnitys imusarjaan) pakolliset. Katso ryhmäsäännöt pullahduspaneelien ja ahtimen pidikkeiden SFI vaatimuksista.

Roots High-Helix-tyyppi: Samat koko- ja ainevahvuusvaatimukset kuin normaali rootstyyppi. Roottorin helix-kulma ei saa ylittää 6.5 astetta per tuuma (2.559 ast. /cm) = yhteensä 123.5 astetta 19-tuumaisessa roottorissa. High-Helix tyyppiä saa käyttää Advanced ET, Competition, Pro Mod, TMD, TMFC ja TD. Overdrive ei saa ylittää 70 %. Alumiiniset pinnapultit (ahtimen kiinnitys imusarjaan) pakolliset. Katso ryhmäsäännöistä pullahduspaneelien ja ahtimen räjähdyspidikkeen SFI-vaatimukset.

Screw-tyyppi: Ahtimen tulee täyttää SFI 34.1 vaatimukset. Kuoren suurin sallittu pituus 16” (406 mm), suurin leveys 16” (406 mm), seinämän ja etulevyn minimipaksuus 1/4” (6.35 mm), takalevyn minimipaksuus 8 mm. Käyttö kielletty ryhmässä Comp. Suurin sallittu overdrive 70 %.

Imusarjan pullahduspaneelien täytettävä SFI 23.1 vaatimukset ja ahtimen pidikkeiden SFI 14.21 vaatimukset. PSI ahtimissa tandem-pullahduspaneli sallittu, asennus PSI:n mukaan. Muut tandem-pullahduspanelit kielletty. Alumiiniset pinnapultit (ahtimesta imusarjaan) pakolliset. Moninopeuksiset (vaihtelevat) ahdinjärjestelmät kiellettyjä ahtimen tyypistä riippumatta.

Kaikki ahtimet: Kaikissa 9.99 s tai nopeammissa autoissa, joissa polttoaine- ja/tai öljylinjat ohittavat ahtimen hihnan, tulee ne suojata. Joko ahtimen hihna tai linjat suojataan. Ahtimen valmistajan ilmoittamaa maksimipyörintänopeutta ei saa ylittää.

25.1.14 AHTIMEN TURVAPIDIKKEET

Pidikkeet, jotka estävät ahtimen irtoamisen moottorista esim. ahdinräjähdyksessä on täytettävä SFI vaatimukset. Comp, Super-ryhmät, ET sekä alkoholikäyttöiset ET autot SFI 14.1. Pidikkeet on uusittava ahdinräjähdyksen jälkeen tai mikäli ne ovat kuluneet ja/tai öljyiset. Pidikkeet tulee asettaa siten, että kun ne ovat täydessä pituudessa, ei polttoaineletkuja yms. kuormiteta. Katso ryhmäsäännöt.

25.1.15 KAASULÄPPÄ

Riippumatta ryhmästä, jokaisessa autossa tulee olla jalkakäyttöinen kaasu, jossa on palautinjousi, joka on suoraan kytketty kaasuttimen/injektorin läppäakseliin/vivustoon. Kaasujärjestelmässä täytyy olla rajoitin, joka ehkäisee kaasun kääntymisen yliauki asentoon, ja läppien juuttumisen siten, ettei palautinjousi kykene saattamaan läppiä takaisin kiinniasentoon. Palautinjousen lisäksi on kaasu voitava sulkea myös manuaalisesti kuljettajan jalalla nostaen alkuperäisestä muutetussa vivustossa, paitsi käytettäessä vaijeri- tai hydraulisesti ohjattua kaasun käyttöjärjestelmää. Ryhmävaatimusten mukaan kaasun tulee olla manuaalisesti kuljettajan jalalla käytettävissä. Sähköiset, pneumaattiset, hydrauliset tai mitkään muut välineet eivät saa millään tavoin vaikuttaa polkimeen. SST, SG, SC ja SPET ryhmissä ajastetut throttle stopit sallittu, jotka käyttävät pneumatiikkaa tai elektroniikkaa käyttääkseen kaasua lähdön jälkeen. Normaalit kaasuvaijerit sallittu. Käsihallintalaitteet sallittu erikoisluvalla. Rikastinkaapelit ja juotetut tai hitsatut liittimet teräslangassa kielletty. Mikään kaasuvivuston osa ei saa sijaita alempana kuin päärunkoputket. Ajaltaan 11.99 s ja nopeammissa Diesel-ajoneuvoissa käytettävä mekaanista giljotiiniläppää (sulkee moottorin ilmantulon). Oltava suljettavissa kuljettajan paikalta ja auton ulkopuolelta.

25.1.16 HUOHOTTIMET JA HUOHOTINPUTKET

Pakolliset ryhmäsääntöjen mukaan. Sallittu kaikissa ryhmissä. Mikäli käytetään, täytyy olla johdettu kiinteästi asennettuun säiliöön, jonka tilavuus on vähintään 3.75 litraa (paitsi mikäli mainittu ryhmäsäännöissä). Säiliö on oltava väliseinitetty siten, että se estää öljyn joutumisen radalle. Huohotin/huohotinputki on oltava molemmista päistään mekaanisesti varmistettu (nippuside ei kelpaa) liittimeen ja liittimet lukittu molemmista päistä.

25.2 VOIMANSIIRTO

25.2.1 TURVATANGOT (ANTI-BLOWBACK DEVICE)

Turvatangot, joka estää kytkinkopan ja/tai adapterilevyn työntymisen taaksepäin mahdollisen vauhtipyörä- tai kytkinräjähdyksen yhteydessä pakollinen, jos ryhmäsäännöt vaativat. Ainevahvuudet 22 mm (0.875") x 2 mm (0,083") kromimoly tai Docol R8 putkea, tyyppi 4130, 10 mm (3/8") kiinnikkeillä. Ball-lock pinssit kielletty.

25.2.2 VETOAKSELIN PIDIKKEET

Kaikissa muissa paitsi Stock-ryhmän, ja joidenkin ET-ryhmien (katso ryhmäsäännöt) autoissa tulee olla vähintään 2.3 mm (0,090") vahvuisesta teräksestä, tai alumiiniset ainevahvuudeltaan 3 mm (0,120") valmistetut pidikkeet, jotka estävät vetoakselien ja laakerin ulospäintyöntymisen. Alkuperäinen C-clip-tyyppi on kielletty.

25.2.3 KYTKIN

Kaikissa kilpa-autoissa, paitsi niissä, joissa käytetään automaattivaihteistoa, on oltava kytkinpoljin, jota kuljettaja käyttää jalallaan. Polkimessa on oltava rajoitin, joka estää sen painumisen liian syvään yli keskipisteen. Kytkinpolkimen poljinosan tulee olla käsitelty tai päällystetty liukumattomalla materiaalilla. Kaikkien monilevykytkimien tulee täyttää SFI 1.2, 1.3 tai 1.4 vaatimukset. Ahdetun, ilokaasutetun ja turbotetun auton kytkimen tulee olla SFI 1.3, 1.4 tai 1.5. Kytkimen suojan täytettävä SFI 6.2 tai 6.3. SFI 1.2 kytkimen sijaan voidaan käyttää SFI 1.5 kytkintä. Katso ryhmäsäännöt.

25.2.4 KARDAANIAKSELI

Kaikki autot, joiden kardaanin rakenteeseen sisältyy ristikkonivel:
Kaikki umpi- ja avokoriset, jotka kulkevat 7.5 s (1/8 mile 4.5 s) – 13.99 s (1/8 mile 8.59 s) etummainen kardaanilenkki vaaditaan paitsi jos 11.49 s tai hitaampi ja katurenkailla, esimerkiksi poikittaistukeen, oltava maksimissaan 150 mm (6”) etummaisen ristinivelen keskilinjasta:

Umpikoriset autot 7.49 s (1/8 mile 4.49 s) ja nopeammat alkuperäisellä lattialla (lattiapeltiä voi olla muutettu luokkasääntöjen puitteissa laatikon poistoa varten, mutta pitää olla koskematon 150 mm (6”) kardaanin etummaisen ristinivelen keskilinjasta): etummainen kardaanilenkki vaaditaan.

Umpikoriset autot 7.49 s (1/8 mile 4.49 s) ja nopeammat ilman alkuperäistä lattiaa, molemmissa päissä kardaaniakselia pitää olla 360 asteinen kardaanilenkki 150 mm (6") sisällä nivelristikoista, ja kardaanin suojaputki vaaditaan.

Avokoriset 7,49 s (1/8 mile 4.49 s) ja nopeammat, joissa kardaani sivuuttaa minkä tahansa osan kuljettajasta: Molemmissa päissä kardaaniakselia pitää olla 360 asteinen kardaanilenkki 150 mm (6") sisällä nivelristikoista ja kardaanin suojaputki vaaditaan. Kardaani suojaputken pitää olla täysimittainen siltä osin, kun kardaani sivuuttaa kuljettajan tai vähintään 150 mm (6") päässä takimmaisen nivelristikon keskilinjasta. Autoissa, joissa kuljettajan istuin on sijoitettu kardaaniakselin päälle, suojaputken sijasta voidaan käyttää suojalevyä, jonka minimi paksuus on 3 mm (.120") materiaalina teräs tai titaani, kiinnitettynä minimissään 4 kpl M8 / (5/16") 8.8 pultilla, hitsaamalla tai 6 mm (1/4") pikalukitustapeilla. Levyn on oltava vähintään istuimen levyinen.

Kaikki autot, joissa voimansiirtoakseli ei sisällä ristikoita, mutta sivuuttaa minkä tahansa osan kuljettajasta: Molemmissa päissä akselia pitää olla 360 asteinen suoja tehtynä minimissään 2 mm (1/16") teräksestä tai 3 mm (1/8") alumiinista. Takasuojuksen pitää peittää/ympäröidä kytkentäliitos (coupler). Etusuojuksen pitää peittää/ympäröidä akseli suunnanvaihtajan takaosasta liukuholkille siltä osalta, jossa kuljettajan jalat ovat. Kaikki suojat on kiinnitettävä tukevasti runkoon, sopivaan poikkipalkkiin tai vetopyörästön kuoreen.

25.2.5 KARDAANILENKIN MÄÄRITELMÄ

360 asteinen suljettu, 6 mm (1/4") paksu, 50 mm (2") leveä, tai 22 mm (7/8") x 1,6 mm (.065") teräsputkesta hitsaamalla valmistettu, tukevasti kiinnitetty runkoon, runkorakenteeseen missä mahdollista (tai alkuperäiseen lattiaan, tai helmakoteloon jos sillä kohdalla ei runkoa ole) ja sijoitettuna 150 mm (6") sisälle etummaisen tai takimmaisen nivelristikon keskilinjasta. Lenkkien tarkoitus on estää kardaaniakselia osumasta mihinkään nivelristikon rikkoutumisen seurauksena.

25.2.6 KARDAANIN SUOJAPUTKEN MÄÄRITELMÄ

Kardaaniakseli on suojattava 360 asteisella pyöreällä, ovaalilla tai kartiomaisella putkella, joka ulottuu minimissään 300 mm (12") taaksepäin etummaisesta nivelristikosta. Minimi paksuus putkella on 1,25 mm (,050") teräs tai titaani. Kardaaniakselin suojaputken pitää olla kiinnitetty vähintään neljästä pisteestä koriin joko minimissään M8 (5/16") 8.8 pulteilla, hitsaamalla tai 6 mm (1/4”) pikalukitus tapeilla. Kaksiosainen putkirakenne hyväksytty vähintään kuudella M10 (3/8") 8.8 pultilla toisiinsa kiinnitettynä.

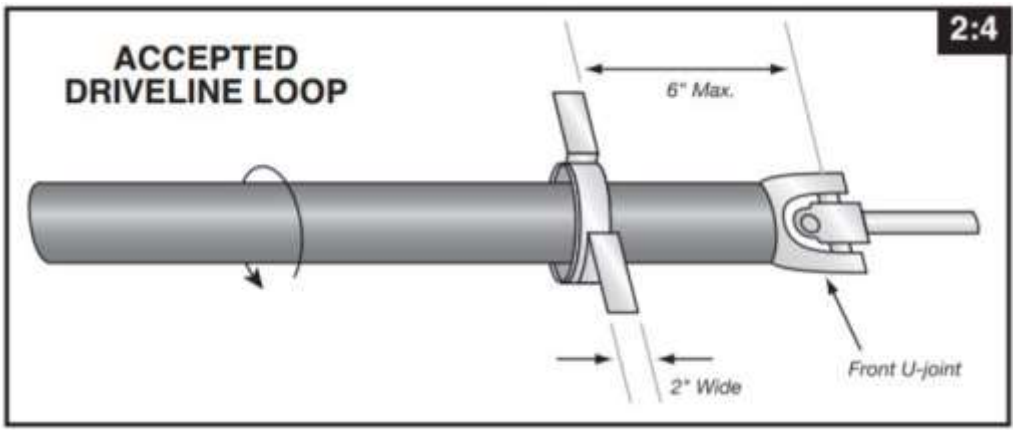

Kuva 5: Kardaanilenkki

25.2.7 VAUHTIPYÖRÄ

Alkuperäistyyppisten valurautaisten vauhtipyörien ja paineasetelmien käyttö kielletty. SFI 1.1, 1.2, 1.3, 1.4 tai 1.5 vaatimusten mukaisten osien käyttö pakollista, kuten mainittu ryhmäsäännöissä.

25.2.8 KYTKIMENSUOJA & MOOTTORILEVY: YLEISTÄ

Alumiinisen kytkimensuojan käyttö sallittu kaikissa ryhmissä, täytettävä SFI vaatimukset. Minkäänlaisia muutoksia ei sallita valmistajan tekemään kytkimensuojaan ja/tai lineriin, joka on SFI 6.1, 6.2 tai 6.3 luokituksen mukainen. Linerin tulee ylettyä moottorilevyyn. SFI 6.1 teräksiset kytkimensuojat tulee tarkastaa ja hyväksyä joka viides vuosi (tai kuten valmistaja määrää). Milloin SFI suoja on pakollinen, tulee kaikki siihen liittyvät osat, kuten linerit, suuret pultit, moottorilevyt ym. olla kiinnitettynä siten kuin SFI tai valmistaja määrää, kytkimensuojien tarkistusväli kuten valmistaja on määritellyt/suositellut.

Milloin SFI 6.1 tai 6.3 kytkimensuoja on pakollinen, on myös yksiosainen moottorilevy moottorin takaosassa pakollinen. Moottorilevy tulee olla valmistettu 6061-T6, 7075-T6 tai 2024-T3 lämpökäsitellystä vähintään 3 mm (1/8") alumiinista 6.1 suojan yhteydessä ja 5 mm (3/16") 6.3 suojan yhteydessä. SFI 6.3 suoja tulee kiinnittää moottorilevyyn neljällä 12 mm 10.9 (1/2" Grade 5) tai suurlujuusteräs (tai titaani) pultilla ja mutterilla, yksi joka kulmassa.

Kytkimensuoja on kiinnitettävä moottorilevyyn ja moottoriin täydellisesti kaikilla (mahdollisiin moottorinpultinreikiin tai valmistajan ohjeen mukaisesti) 12.9 (Grade 8) pulteilla tai suurlujuus pinnapulteilla. Kuusiokolopulttien käyttö suojan, moottorilevyn ja luukkujen kiinnittämiseen kielletty. Kiinnityspultteja ei saa millään tavoin muuttaa tai keventää (lyhennys, ohennus, kannan pienennys, reiän poraaminen keskelle, ohutseinämämutterit, ym. kielletty), lujuus oltava tunnistettavissa. Kytkimensuojan maksimisyvyys 219 mm (8 5/8"). Kaikkien moottorin tai kytkimensuojan väliin laitettavien lisälevyjen, kutsutaan niitä millä nimellä tahansa, yhteen laskettu maksimipaksuus 13 mm (1/2") pois lukien SFI6.1, joka voi olla 1,25”. Kaikki kytkimensuojaan liittyvät luukut ja kiinnikkeet tulee olla asennettuja kaikilla ruuveilla ennen moottorin käynnistystä, mukaan lukien koe- ja lämmityskäyttö. Laipan ruuvien maximi etäisyys toisistaan on 177 mm (7"). Kaikkinainen kytkimensuojan muuttaminen mekaanisesti tai kemiallisesti on ehdottomasti kielletty. Kytkimensuojan saa korjata vain valmistaja, joka myös tarkistaa ja hyväksyy tehdyt korjaukset.

Autoissa, joissa on SFI 7.1 moottorinsuoja sallitaan enintään kaksi kukin halkaisijaltaan enintään 50 mm (2”) reikää. Reikien tulee olla kokonaisuudessaan kampiakselin keskilinjan alapuolella. Reikien tulee olla vähintään 25 mm (0,5”) etäisyydellä mistä tahansa kytkimensuojan kiinnityspultista ja vähintään 50 mm (2”) päästä toisistaan. SFI 6.2 suojassa saa olla yksi 50 mm (2") reikä kopan

alareunassa mahdollisimman lähellä vaihteistoa. Moottorilevyn kampiakselin reikä saa olla halkaisijaltaan 25 mm (1") suurempi kuin kampiakselin laippa, johon vauhtipyörä kiinnittyy.

25.2.8.1 KYTKIMENSUOJA: TF ja FC

Katso FIA:n sääntökirjasta www.fia.com.

25.2.8.2 KYTKIMENSUOJA: TMD ja TMFC

Katso FIA:n sääntökirjasta www.fia.com.

25.2.8.3 KYTKIMENSUOJA: PRO STOCK JA COMP

Kaikkien muutosten tekeminen kytkimensuojaan, muiden kuin alkuperäisen valmistajan toimesta on kielletty. Kytkimen säätöaukko, huoltoreikä ja kannet tulee olla alkuperäisen valmistajan asentamia.

Katso TEKNISET YLEISSÄÄNNÖT 25.2.8 KYTKIMENSUOJA & MOOTTORILEVY: YLEISTÄ.

Kytkimensuoja tulee kiinnittyä moottoriin ja moottorilevyyn kaikista lohkon sallimista kiinnityskohdista vähintään 10 mm (3/8") 12.9 (Grade 8) pulteilla tai suurlujuusteräs pinnapulteilla kampiakselin keskikohdan yläpuolelta. Moottorilevy tulee olla kiinnitetty kytkimensuojaan vähintään kahdeksalla 10 mm (3/8") 12.9 (Grade 8) tai suurlujuusteräs (tai titaani) pultilla ja mutterilla kampiakselin keskilinjan alapuolelta. Toinen reikä moottorilevyssä sallitaan starttimoottorin molemminpuoliseksi käyttämiseksi. Tämän reiän halkaisija ei saa olla suurempi kuin 50 mm (2"). Mikäli tällainen reikä on, sallitaan jäähdytystä varten vain yksi reikä.

25.2.8.4 KYTKIMENSUOJA: MUUT RYHMÄT

Muut kytkimellä varustetut 11.49 ja nopeammat autot varustettava SFI 6.1, 6.2 tai 6.3 suojalla. Kytkimensuoja tulee kiinnittyä moottoriin vähintään seitsemällä 10 mm (3/8") 12.9 (Grade 8) pultilla tai suurlujuusteräs pinnapultilla kampiakselin keskikohdan yläpuolelta. Kytkimensuoja tulee olla kiinnitetty moottorilevyyn vähintään kahdeksalla 10 mm (3/8") 12.9 (Grade 8) tai suurlujuusteräs (tai titaani) pultilla ja mutterilla kampiakselin keskilinjan alapuolelta. Moottorilevyn ja kytkinkopan kiinnityttävä toisiinsa kahdeksalla samanlaisella pultilla kuin moottoriinkin. Korjauksia ja muutoksia suojaan saa suorittaa ainoastaan sen valmistaja, joka myös tarkastaa ja hyväksyy ne.

Volkswagen ja Porsche-moottoriset autot muodostavat seuraavat poikkeukset: vapaasti hengittävät ja bensiiniä käyttävät autot eivät tarvitse vauhtipyöräsuojusta. Porsche-moottorisissa autoissa täytyy olla teräsbillet vauhtipyörä.

Kaikki 11.49 ja nopeammat takavetoiset autot, missä SFI 6.1, 6.2 tai 6.3 suojaa ei ole saatavissa voivat hankkia jonkin SFI 6.1, 6.2 tai 6.3 suojan, pultata sen kaikista rei'istä moottorilevyyn, joka puolestaan pultataan kaikkiin lohkossa oleviin kytkinkopan kiinnitysreikiin.

Tai vaihtoehtoisesti varustettava vauhtipyöräsuojuksella, joka on tehty vähintään 6 mm (1/4") vahvuisesta teräslevystä ja joka on turvallisesti asennettu korikehikkoon ja on muodoltaan 360 astetta. Vauhtipyöräsuojusta ei saa pultata kytkinkoppaan eikä moottoriin. Vauhtipyöräsuojuksen on ulotuttava ainakin 25 mm (1") lähemmäksi moottoria kuin vauhtipyörä ja ainakin 25 mm (1”) kauemmaksi moottorista kuin kytkimen uloin pyörivä osa.
Kaikki 11.49 ja nopeammat etuvetoiset tai poikittain asennetulla moottorilla varustetut autot, joihin ei ole saatavilla kaupallista SFI 6.1, 6.2 tai 6.3 suojaa, tulee olla varustettu vähintään 6 mm (1/4") vahvuisesta teräslevystä valmistetulla suojalla. Suojan tulee peittää kytkinkoppa kokonaan, paitsi alue vetopyörästön ja vetoakselin vieressä. Suoja voi olla moniosainen, kun osat on pultattu

toisiinsa vähintään 10 mm (3/8”) 10.9 (Grade 5) pulteilla. Suoja voidaan kiinnittää kytkinkoppaan tai moottoriin.

25.2.9 TAKA-AKSELISTO

Hitsaamalla lukittu tasauspyörästö kielletty kaikissa ryhmissä. Neliveto sallittu ryhmämääräysten mukaisesti. Kilpakäyttöön tarkoitetut teräsvetoakselit ja vetoakselin ja laakerin pidikkeet pakolliset kaikissa 10.99 s tai nopeammissa autoissa. Lisäksi pakollisia kaikissa autoissa, joissa on spool.

25.2.10 VAIHTEISTO

Kaikissa autoissa, paitsi JR -ryhmissä, on oltava peruutusvaihde.

25.2.10.1 VAIHTEISTO, AFTERMARKET PLANEETTAVAIHTEISTO

SFI 4.1 vaatimukset täyttävä vaihteiston ja suunnanvaihtajan suojus pakollinen, mikäli moottori on ahdettu tai moottori käyttää nitrometaania, metanolia tai ilokaasua. Paineilmashifterin pullot täytyy olla vähintään 124 bar (DOT-1800 pounds) hyväksytty ja asianmukaisesti kiinnitetty, ei nippusiteillä tai klemmareilla. Vähintään 3 pulttia minimi 10 mm (3/8") tulee käyttää aftermarket planeettavaihteiston kiinnitykseen kytkimensuojaan.

25.2.10.2 VAIHTEISTO, AUTOMAATTI

Autot, jotka kulkevat 10.99 s (1/8 mile 6.99 s) ja nopeammat täytyy varustaa FHRA hyväksytyllä lukkiutuvalla mittatikulla.

Lattia-shifterit täytyy olla varustettu jousikäyttöisellä varolaitteella, joka estää peruutusvaihteen vahingossa tapahtuvan päällekytkeytymisen. Kytkin, joka estää moottorin käynnistämisen vaihde päällä, pakollinen. Kaikki öljylinjat oltava metallia tai korkeapaineletkua.

Autoissa, jotka kulkevat 10.99 s (1/8 mile 6.99 s) tai 215 km/h, tai nopeammin, tai jos ryhmä/luokka indeksi on nopeampi, on automaattivaihteisten autojen käytettävä vaihteistosuojaa, joka täyttää SFI 4.1 vaatimukset. ("Blanket" tyyppinen suojus asianmukaisesti merkitty SFI 4.1 luokituksen täyttäväksi sallittu). Suojaa suositellaan käytettäväksi kaikissa automaattivaihteisissa autoissa.

Kaikki muut suojukset tulee varustaa kahdella (tai yhdellä riippuen osavalmistajan suosituksesta) 19 mm (3/4") x 6 mm (1/4") kiinnikkeellä, jotka pultataan suojuksen molemmin puolin, ja kulkevat vaihteistokotelon alitse, tai öljypohjan on täytettävä SFI 4.1 vaatimukset. Suositellaan kaikissa autoissa, joissa automaattivaihteistoa käytetään. Comp, SC, SG, 9.99 s tai nopeampi ET ryhmän auto ja kaikissa 9.99 s tai 215 km/h nopeammissa automaattivaihteisissa, Lenco-drive tai BRT-vaihteistoisissa autoissa on oltava SFI 29.1 luokituksen mukainen vetolevy, ja vetolevyn suoja, joka täyttää SFI 30.1 vaatimukset. Suositellaan käytettäväksi kaikissa autoissa, joissa automaattivaihteistoa käytetään.

Kaikki ilmapullot oltava luokitettu 124 bar (DOT 1800) mukaisesti ja asianmukaisesti kiinnitetty (ei klemmareilla tai nippusiteillä).

25.2.10.3 VAIHTEISTON SUOJAKAUKALO

Pakollinen kaikissa 7.49 s (1/8 mile 4.69 s) nopeammissa ajoneuvoissa jotka käyttävät momentinmuunninta tai automaattivaihteistoa, suositellaan kaikkien muidenkin vaihteistojen yhteydessä. Suojan tulee ulottua sivuttaissuunnassa sisemmästä runkoaisasta toiseen sisempään runkoaisaan. Pituussuunnassa vaihteiston kiinnitystasosta (moottoriin) aina vaihteiston häntään asti.

25.3 JARRUT JA JOUSITUS

25.3.1 JARRUT

Riippumatta ryhmästä kaikkien autojen jarrut on oltava hyvässä käyttökunnossa, vähintään takapyörien hydrauliset jarrut. Suositeltavaa on käyttää nelipyörä hydraulijarruja, tai kuten luokkasäännöt vaativat. Jarrujen keventäminen mitä tahansa niiden osaa työstämällä on kielletty. Jäähdytys tai kevennysreikien poraaminen valurautajarrulevyihin on kielletty. Alumiiniset jarrulevyt kielletty. Jos autossa on käsikäyttöinen jarrukahva, tulee sen sijaita ohjaamon sisäpuolella. Jarruputkien tulee olla terästä, DOT- tai DIN/ISO hyväksyttyä teräspunosta ja kulkea runkolinjan ulkopuolella. Kytkinkoppa-alueella ne saavat kulkea 406 mm (16") matkan kytkimen ja runkoputken välissä, mutta silloin ne on oltava suojattu 3 mm (1/8") seinämävahvuisella teräsputkella. Jarruputket eivät saa kulkea kardaanitunnelissa eivätkä rungon alimpana osana.

Jarruputkien pitää olla hyvin ja turvallisesti kiinnitettyinä (ei nippusiteitä tai teippiä). Takamoottorisissa autoissa moottorialueella jarruputket on suojattava teräsputkella tai oltava teräspunosletkua.

Jarrupolkimen pedaaliosa on käsiteltävä siten, ettei se ole liukas. Automaattinen jarrujärjestelmä kielletty, toisio-jarrujärjestelmä sallittu. Jarrujen päälle- ja poiskytkentä on tapahduttava kuljettajan toimesta, sähköiset, pneumaattiset tai muut laitteet eivät saa vaikuttaa jarrujen toimintaan. Kaikki sutimista eliminoivat jarrujärjestelmät on ehdottomasti kielletty. Mekaaniset NHRA:n hyväksymät ABS-jarrujärjestelmät sallittu. Jos jarrujärjestelmä sisältää erillisen paineensäätimen/katkaisijan, etupyöriin vaikuttavan line-lock järjestelmän solenoidi tulee asentaa säätimen/katkaisijan jälkeen. Line-lockin (sähköinen tai hydraulinen) tulee palauttaa itsestään normaali jarrujärjestelmä.

25.3.2 ISKUNVAIMENTIMET

Jokaisessa kilpailuun osallistuvassa autossa on oltava yksi toimiva iskunvaimennin jousitettua pyörää kohti. Vaimentimien tulee olla joko hydrauliset tai kitka-tyyppiset ja turvallisesti asennetut ja hyvin toimivat. Sähköisesti ja pneumaattisesti säätyvät iskunvaimentimet sallittu, oltava säädetty ennen ajosuoritusta, ns. aktiiviset tietokoneen ohjaamat iskunvaimentimet kielletty. Katso ryhmäsäännöt.

25.3.3 OHJAUS

Kaikkien autojen ohjausjärjestelmän on oltava turvallinen ja päästävä toimimaan esteettä. Kaikki päittäishitsatut osat on näkyvästi vahvistettava. Takapyöräohjaus kielletty, paitsi jos alkuperäinen. Ainoastaan perinteiset autotyyppiset ohjausjärjestelmät on sallittu, joustava ohjausakseli kielletty. Kaikki raidetankojen päät pitää olla minimissään 10 mm (3/8") -tyyppiä (kiinnityspultin reikä 10 mm (3/8”) + silmukan kierreosan vahvuus 10 mm (3/8")), lukuun ottamatta JRD. Raidetangon päiden asennus tulee varmistaa kahta suoraa aluslevyä käyttäen nivelen purkaantumisen estämiseksi. Kaikki ohjausvaihteet, sektoriakselit (apusimpukat) sekä ohjausakselit tulee kiinnittää runkoputkiin, etupalkkiin tai poikittaispalkkeihin. Niitä ei missään tapauksessa saa kiinnittää moottorilevyyn, moottorin sovitelevyyn tai kytkimensuojaan. Ohjausakseli on oltava varustettu rajoittimella, joka estää ohjausakselin ohjaamoon tunkeutumisen. Kaupallisesti saatavilla olevat pikalukitteiset ohjauspyörät sallittu (tai kuten luokkasäännöissä), adapteri hitsattava akseliin. Kaikki nivelliitokset, raidetankojen päiden kiinnitykset sekä muut järjestelmään liittyvät kiinnitykset on tehtävä pultti-mutteri-asennuksina. Mitkään quick-release tyyppiset kiinnitykset tai muut pikalukitukset eivät ole sallittuja. NHRA hyväksytyt sivulle kääntyvät ohjauspylväät sallittu irrotettavin ohjauspyörin. Kaikista Sportsman-ryhmien autoista tulee ohjauslukko olla poistettu käytöstä. Ohjausjärjestelmän osien pinnoittaminen kielletty.

25.3.4 JOUSITUS

Kaikissa autoissa on oltava autonvalmistajan siihen tarkoittama täydellinen jousitusjärjestelmä (kierrejouset, vääntösauva, jne.). Jäykät ja jousittamattomat akselistot sallittu vain, jos ryhmäsäännöissä niin erikseen mainitaan. Kaikkien tankojen nivelpäiden asennus tulee varmistaa kahta suoraa aluslevyä käyttäen nivelen purkaantumisen estämiseksi. Ontot nivelpäät kielletty. Kolmepyöräiset "autot" kielletty kaikissa ryhmissä.

Mikäli käytetään jousittamatonta etuakselia, jonka kiinnityspisteet ovat korkeintaan 457 mm (18") olkatapista, ei runkoon kiinnitettyjä tankoja vaadita. Mikä tahansa etujousitus, jossa on putki- tai palkkityyppinen etuakseli, on varustettava runkoon kiinnittyvillä tukitangoilla. Etujousituksen osien pinnoittaminen kielletty.

25.3.5 TRACTION BARSIEN KIINNITYKSET

Minimikoko tikapuutyyppisten traction barsien (Ladder Bar) etukiinnityksen nivelpäälle on 19 mm (3/4") teräs. Etukiinnitys rakennettava siten, etteivät mitkään järjestelmän osat pääse koskettamaan rataa, vaikka nivel(et) rikkoutuisivat.

Jos käytetään traction laitteita, jotka eivät kiinnity etupäästään runkoon (Slapper Bar), on ne varmistettava U-pulteilla tai vastaavilla, jotka estävät mahdollisen kosketuksen rataan.

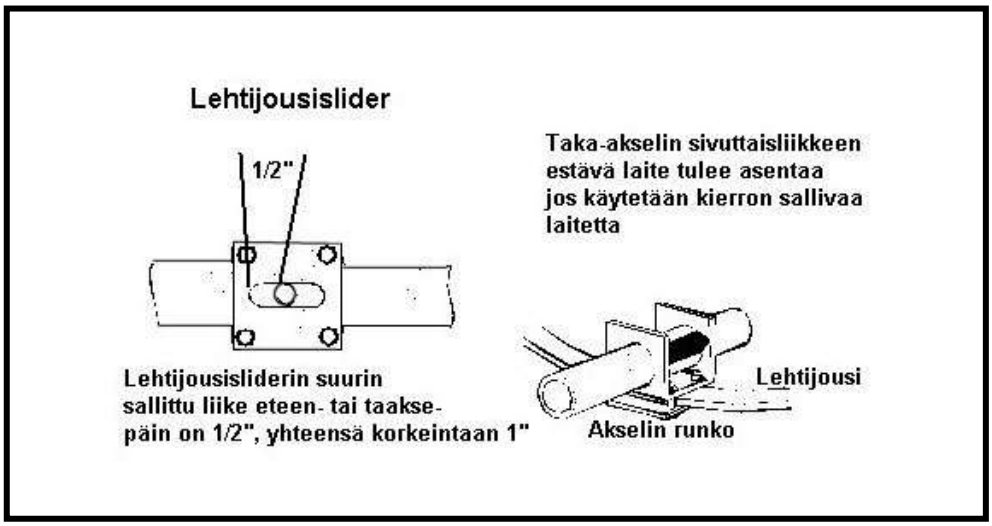

Kuva 6: Lehtijousisliderin asennus

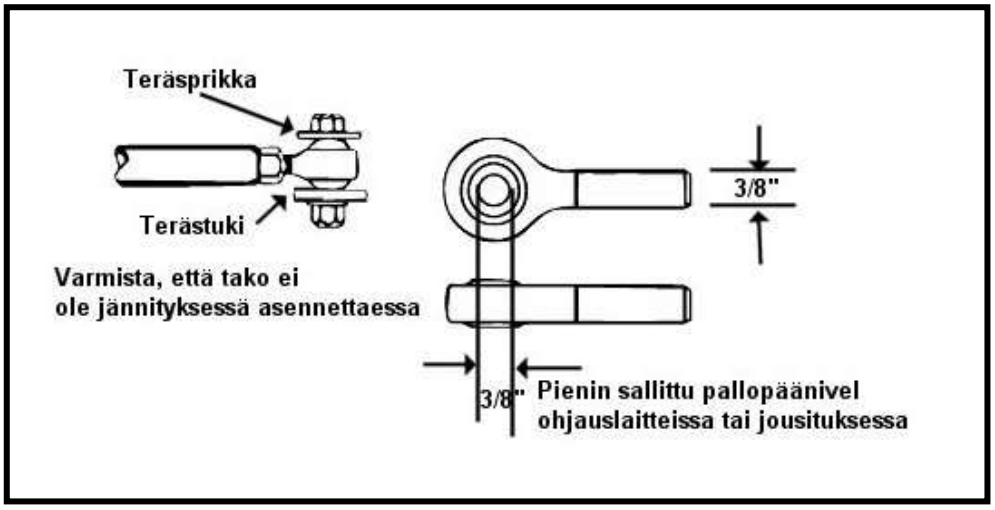

Kuva 7: Pallopäänivelen kiinnitys

25.3.6 WHEELIE BARS

Joissakin ryhmissä pituus on rajoitettu, katso ryhmäsäännöt. Kaikissa Wheelie Barseissa, ryhmästä riippumatta, on oltava ei metalliset pyörät (kumiset, nailoniset tai vastaavat). Pyörien tulee pyöriä vapaasti auton ollessa lähtöalueella, esijännitys kielletty. Wheelie Barsien on oltava kiinteät. Hydraulinen, pneumaattinen, sähköinen tai mikä tahansa säätöjärjestelmä ajon aikana kielletty. Wheelie Barsin pyörien käyttäminen " viidentenä pyöränä" on kielletty. Painetunnistimien ja verkon asennus sallitaan, kaikkien muiden antureiden ja kameran kiinnitys kielletty.

25.4 KORI JA RUNKO

25.4.1 ASENTO, AJETTAVUUS

Kaikissa autoissa ryhmästä riippumatta pitää olla etupyörissä positiivinen caster-kulma, jotta auto on hyvin hallittavissa kaikissa nopeuksissa.

25.4.2 LISÄPAINOT

Kuten ryhmäsäännöt sallivat. Kaikki se materiaali, jota käytetään tarkoituksena kohottaa auton painoa pitää olla kiinteästi asennettu auton korikehikkoon eikä se saa ulottua auton korilinjojen ulkopuolelle taikka takarenkaiden yläpuolelle. Nestemäinen tai irtonainen lisäpaino kielletty (vesi, hiekkasäkit, kivet, metallinpalat, ym.). Mikäli autosta löytyy irtonaisia painoja, johtaa se automaattisesti kilpailusta poissulkemiseen ja saattaa johtaa myös muihin rangaistustoimenpiteisiin. Painolaatikot, joita sallitaan enintään 2 kappaletta, pitää olla valmistettu 3 mm (1/8") vahvuisesta teräksestä.

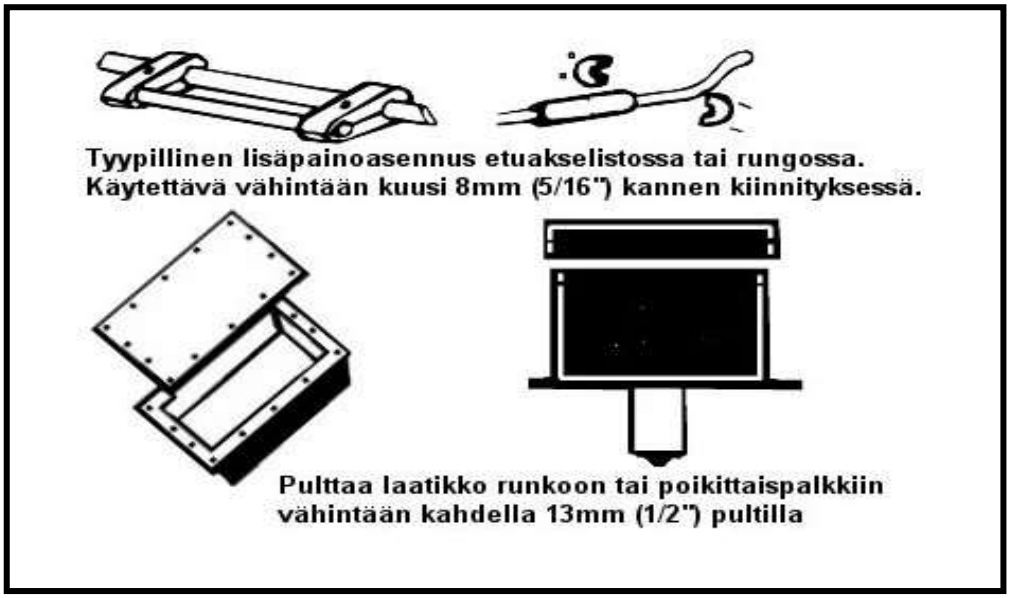

Kuva 8: Lisäpainojen kiinnitys

Painolaatikot tulee rakentaa siten, että niihin on helppo lisätä tai poistaa painoa (lyijy harkkoja, metallin paloja, ym.) ja niiden tulee estää painojen liikkuminen. Laatikon sisälle laitettavan lisäpainon ja laatikon yhteispainon maksimimäärä on 45 kg, (100 lbs) ellei ryhmäsäännöissä toisin määrätä. Lisäpainolaatikko tulee kiinnittää turvallisesti auton runkoon tai poikkipalkkiin vähintään kahdella 12 mm (1/2") halkaisijaltaan olevalla teräspultilla. Mikä tahansa muu neste kuin auton polttoaine, joka on sijoitettu rintapellin taakse (etumoottoriautossa), katsotaan lisäpainoksi ja on siis kielletty, paitsi välijäähdyttimen säiliössä oleva vesi ja/tai jää. Säiliön tulee olla SFI 28.1 säiliö ja tilavuudeltaan enintään 11.5 L (3 US Gallonaa) ja kiinnitetty tukevasti runkoon tai lattiaan.

Jotta auto voitaisiin luokitella kuten pitää, sallitaan mm. erilaisten vaakojen vuoksi lisäksi 45 kg:n siirrettävien lisäpainojen käyttö tarpeen vaatiessa (tarkista luokkasäännöistä). Lisäpainot on kiinnitettävä auton korikehikkoon turvallisesti vähintään kahdella 12 mm (1/2") halkaisijaltaan olevalla teräspultilla/45 kg (100 paunaa) tai yhdellä 10 mm (3/8") pultilla/2 kg (5 paunaa), joiden mutterikiinnitys varmistetaan hitsaamalla. Letkuliittimien, rautalangan, nippusiteiden tms. käyttö kiinnittämiseen on kielletty. Katso kuvasta esimerkkejä. Painoa voidaan lisätä myös seuraavasti:

- Vaihtamalla lattiapellit paksumpaan, maksimi 3 mm.
- Rungon vahvistaminen mm. poikittaispalkkien avulla.
- Lisäturvavarustelu kuten turvakehikon vahvistus, kytkimensuoja yms.

Maksimi lisäpaino ryhmästä riippumatta on 230 kg mukaan lukien kiinteä ja siirrettävä lisäpaino. Autoissa, jotka kulkevat 8.49 s tai nopeammin maksimi siirrettävä lisäpainomäärä on 113,5 kg (250 lbs), SFI runkomääräyksen mukaisesti.

25.4.3 KULJETTAJAN SUOJALEVY

Kaikissa takamoottorisissa autoissa on oltava suojalevy, joka suojaa kuljettajaa ja polttoainesäiliötä moottorilta. Levy täytyy tehdä vähintään 3 mm (1/8") alumiinista tai 1.5 mm (0.060") teräksestä tai titaanista. Levyn on ulotuttava ahtimen remmipyörästä kampiakselin remmipyörään ja oltava ainakin 25 mm (1") leveämpi ja korkeampi jokaista remmipyörää. Ahtamattomissa autoissa levyn korkeus kuljettajan olkapäistä rungon pohjaan. Mikäli kuljettajan /moottorin tila on suljettu, on levyn eristettävä kuljettaja moottorista täydellisesti. Vähimmäiskiinnitysvaatimus levylle: neljä kappaletta 8 mm (5/16") 8.8 (grade 5) pulttia. Suositellaan, että suojalevy eristää kuljettajan kokonaan moottoritilasta.

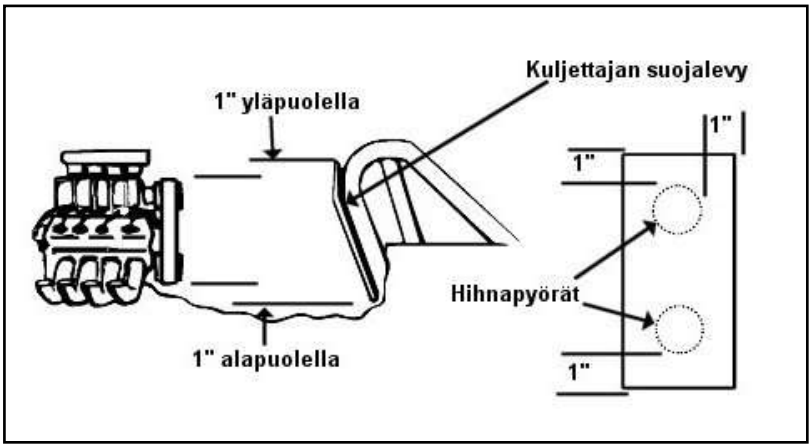

Kuva 9: Kuva kuljettajan suojalevyn asennus

25.4.4 RUNKO

Kaikissa 9.99 – 8.50 s autoissa tulee olla voimassaoleva FHRA:n runkokatsastustarra (runkokatsastus voimassa kolme vuotta, jonka jälkeen suoritettava uusintakatsastus) ja 8.49 s ja nopeammissa tulee olla voimassaoleva SFI-runkokatsastustarra DOT-tarralla ennen kilpailuun osallistumista. Tarkasta vaadittava SFI-runkospeksi (Spec. numeron perässä oleva kirjain) sekä katsastuksen voimassaolo kohdasta 26.3 SFI SPESIFIKAATIOT.

Ajoneuvossa voimassa olevan runkoluokituksen turvallisuusrajat: 0.001 – 0.200 s ensimmäisestä alituksesta seuraa varoitus ja ajosuorituksen mitätöinti, toisen kerran 0.001 – 0.200 s alituksesta seuraa kilpailusta poissulkeminen. Yli 0.200 s alituksesta seuraa välitön kilpailusta poissulkeminen.

Hitsisaumojen hiominen kielletty. Kaikissa päittäisliitoksissa tulee olla näkyvät vahvikkeet (holkki tai tulppahitsaus). Runkoputkien käyttäminen paineilmasäiliöinä kielletty. Näkyvät vahvikkeet kaikissa rungon osissa (ei pelkästään turvakehikoissa) olevien reikien ympärillä pakolliset. Vahvikkeen oltava läpimitaltaan vähintään reiän halkaisijan kokoinen, vähintään perusputken vahvuinen sekä täydellisesti ympäri hitsattu ulkopuolelta. Katso TEKNISET YLEISSÄÄNNÖT 25.4.11 TURVAKEHIKKO.

Huomaa: Runkokatsastusmaksu vuonna 2024:

- SFI katsastus 180.00 € (FHRA:n jäseniltä 130.00€)
- FHRA katsastus 100.00 € (FHRA:n jäseniltä 60.00€)
- Jr Dragster autot 20.00 €.

Lisäksi katsastajan kilometrikorvaus.

Hinauslenkki auton etuosassa pakollinen. Hinausköysi tulee voida kiinnittää auton hinauslenkkiin ilman että mitään auton katetta, suojusta tms. tarvitsee irrottaa. Mikäli käytetään hinaustappia, tulee sen asennusreiän halkaisijan olla 13 mm. Kaikissa Dragstereissa on oltava kuvan mukainen hinaustapin paikka, johon hinaustappi voidaan nopeasti asettaa Dragsterin hinaamiseksi radalta.

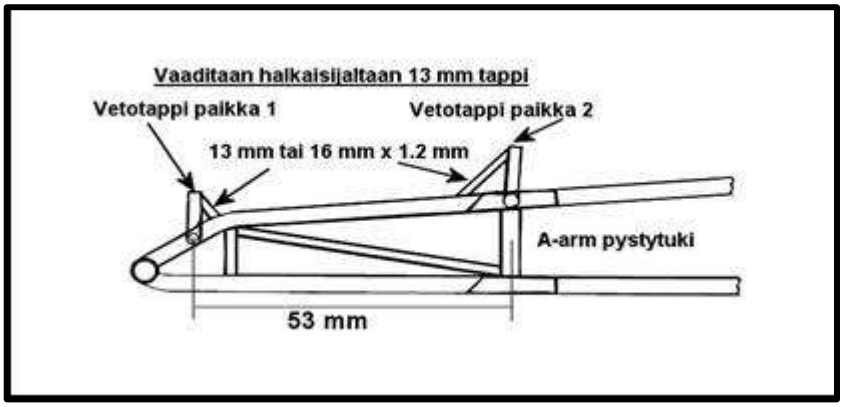

Kuva 10: Hinaustapin paikka dragsterissa

25.4.5 MAAVARA

Vähintään 76 mm (3") alueella auton keula 305 mm (12") etupyörien keskipisteestä taaksepäin. Muissa kohdin autoa minimi 50 mm (2") paitsi öljypohjan ja pakosarjojen kohdalla. Mikäli ryhmäsäännöt sallivat wheelie barsit, niin niiden kohdalla myös 50 mm (2”).

25.4.6 SÄRÖTARKISTUSTODISTUKSET

Osien rikkoontumisen ehkäisemiseksi tulisi jokaisen auton omistajan vapaaehtoisesti suorituttaa särötarkastus kaikille muutetuille, rakennetuille, hitsatuille ja muille rasituksenalaisille osille. Katsastajalla on oikeus vaatia tarkistustodistus kaikkien muutettujen tai hitsattujen osien osalta.

25.4.7 KIINNITYSVÄLINEET

Letkuliittimiä ja nippusiteitä saadaan käyttää ainoastaan letkujen ja johtojen kiinnitykseen. Kaikki muut komponentit on kiinnitettävä hitsaamalla, pulttaamalla tms. kestävällä metodilla. Kaikkein komponenttien tulee olla sijoitettu tai varmistettu niin, että ne eivät pääse putoamaan radalle. Kaikkien dzus-tyyppisten pikakiinnittimien tulee olla metallisia. Dzus: ien päät saadaan maalata minkä värisiksi vain, mutta alapinnan on oltava joko valkoinen tai hopea. Tämä koskee kaikkia autoja kaikissa ryhmissä.

25.4.8 JARRUVARJOT

Mikäli ryhmäsäännöt edellyttävät on autossa oltava jarruvarjo(t) joltakulta tunnustetulta drag race-jarruvarjojen valmistajalta. Katsastajat voivat huomioida jarruvarjon oikean käytön ja hoidon. He voivat huomauttaa varjon kuluneisuudesta, rikkonaisuudesta, likaisuudesta tai varjopilotin huonosta kunnosta. Jarruvarjot, jotka toimivat jousilaukaisimella, suositellaan käytettäväksi pilotissa väriä, joka on helposti huomioitavissa lähtöalueelta (ei musta). Jarruvarjovaijeri tulee kiinnittää runkoputkeen tai muuhun sopivaan telineeseen varmasti ja turvallisesti, ei kuitenkaan 25 mm (1") kauemmaksi jarruvarjon laukaisuvivusta. Vaijerin takapään pidike ei saa olla 305 mm (12") kauempana varjopaketista, ja sen tulee olla asennettu siten, että sisempi kaapeli pääsee helposti liukumaan ja laukaisemaan varjon. Jos käytetään laukaisujousen korvaavaa paineilmajärjestelmää, on minimi ilmaputken koko 9.5 mm (3/8”). Jos käytetään painonappilaukaisijaa, on kuljettajan kyettävä myös manuaalisesti laukaisemaan jarruvarjo.

Kaikissa 7.49 s (1/8 mile 4.5 s) nopeammissa ahdetuissa E85, metanoli- ja/tai nitrometaanikäyttöisissä autoissa varjopakettien ja esiin jäävien liinasuojien tulee olla palamatonta

materiaalia. Tätä suositellaan kaikille varjoa käyttäville. Jarruvarjoilla pitää olla oma erillinen kiinnikkeensä, minimissään 10 mm holkitettu pultti lukkomutterilla. Holkin halkaisijan tulisi olla mahdollisimman iso (minimi 19 mm), materiaali voi olla metalli tai muovi. Pikalukitsimien käyttö varjojen kiinnityksessä ehdottomasti kielletty. Katso ryhmäsäännöt koskien kahden jarruvarjon käyttöä. Jokaisella varjolla on oltava oma vaijeri omilla kiinnityspisteillä.

Varjopaketin varmistussokat varustettava näkyvällä liinalla tms. merkinnällä. Sokat poistettava ennen burnouttia.

Jarruvarjo pakollinen autoissa, joiden loppunopeus ylittää 240 km/h. Kaksi jarruvarjoa on pakolliset autoissa, joiden loppunopeus ylittää 320 km/h tai ryhmäsäännön mukaisesti. Jarruvarjon saa pakata korkeintaan kaksi (2) tuntia ennen auton ajosuoritusta.

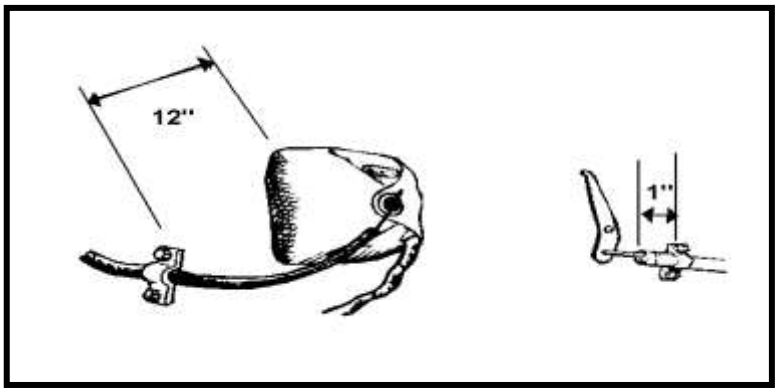

Kuva 11: Jarruvarjon kiinnitys

25.4.9 PINION SUPPORT

Kaikissa autoissa, joissa on suojaamaton kardaanitunneli, on oltava tukivarret, traction barsit tai muu vastaava pinionin tuki estämään taka-akselin kuoren kiertyminen.

25.4.10 TURVAKAARI

Se ei saa kulkea 150 mm (6") kauempana kuljettajan pään taitse tai sivusta. Kuljettajan istuessa normaaliasennossa on kypärän ja kaariputken välissä oltava vähintään 76 mm (3") vapaata tilaa. Leveys vähintään kuljettajan hartioiden leveys tai kuljettajan oven ja kaaren putken väliin on jäätävä enintään 25 mm (1") vapaata tilaa. Oltava sivuttain, eteen ja taakse tuettu. Takatukien tulee olla samaa materiaalia ja ainevahvuutta kuin itse kaarikin. Tuen yläliitoskohta saa olla enintään 127 mm (5") päässä turvakaaren yläreunasta. kuljettajan puolella on oltava myös sivutukiputki. Sivutukiputken on kuljettava ajajan sivuitse olkapään ja kyynärpään puolivälin korkeudelta. Kääntyvä sivutukiputki sallittu. Turvakaaressa on oltava myös poikittaistuki istuimen tukemiseksi ja turvavöiden kiinnittämiseksi. Poikittaistuen tulee olla kiinnitetty enintään 100 mm (4”) päähän kuljettajan hartioiden alapuolelle tai sivuputkesta. Kaikissa rungollisissa autoissa turvakaari on kiinnitettävä runkoon. Rungonyhdistäjien hitsaaminen itsekantavaan koriin ei tee siitä rungollista. Itsekantavalla korilla varustettuihin autoihin, joissa alkuperäinen lattia ja rintapelti, tulee turvakaari kiinnittää 150 x 150 x 3 mm (6" x 6" x 0.125") teräslapuilla lattian molemmilta puolilta ja ne tulee hitsata tai pultata vähintään neljällä 10 mm (3/8") pultilla ja mutterilla. Tai vaihtoehtoisesti voidaan pääkaari hitsata helman alueella 3 mm (0.125”) paksuun vahvike teräslevyyn, joka on ympärihitsattu koriin. Kaikki kromimoly tai Docol R8-hitsaukset suoritettava TIG Heliarc menetelmällä. Teräshitsaukset tehtävä MIG tai TIG menetelmällä. Hitsaussaumojen oltava puhtaita ja umpinaisia. Saumojen hiominen kielletty. Turvakaari pehmustettava alueelta, jossa kuljettajan kypärä voi joutua kosketukseen kaaren kanssa ajoasennossa. Pehmusteen jousto vähintään 6 mm

(1/4") tai SFI 45.1. Autojen, joiden loppunopeus on 288 km/h (180 mph) tai suurempi tai aika on 9.99 s (1/8 mile 6.39 s) tai nopeampi on varustettava SFI 45.1/FIA 8857-2001 mukaisella pehmusteella.

NHRA-hyväksytyt, saumallisesta putkesta tehdyt kaaret hyväksytään valmistajan toimittaman NHRA-hyväksyntäsertifikaatin kanssa, muutoin oltava saumatonta putkea.

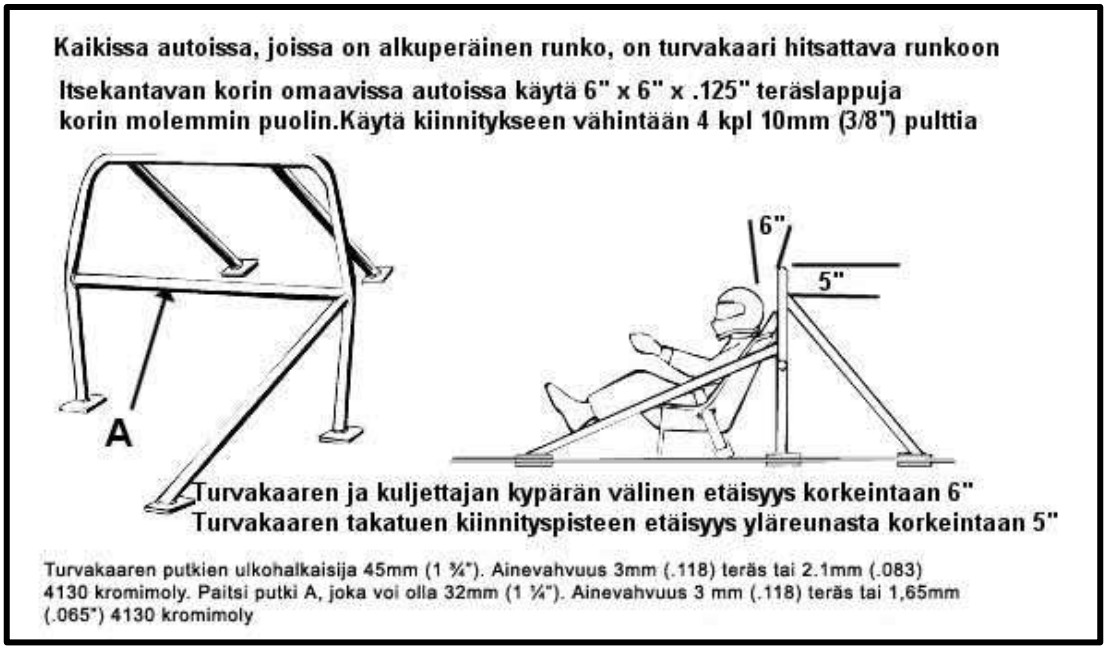

Kuva 12: Turvakaari

25.4.11 TURVAKEHIKKO

Kaikki turvakehikon konstruktiot on suunniteltava ja rakennettava suojaamaan kuljettajaa kaikista suunnista 360 astetta. Kaikki kromimoly- ja Docol R8-hitsaukset suoritettava TIG Heliarc menetelmällä valmistajan suosituksen mukaista lisäainelankaa käyttäen. Teräshitsaukset tehtävä MIG- tai TIG-menetelmällä.

Hitsaussaumojen oltava puhtaita ja umpinaisia. Saumojen hiominen kielletty. Kehikon sähkökemiallinen pinnoittaminen kielletty, maalaaminen ja pulverimaalaus sallittu. Kehikko on pehmustettava alueelta, jossa kuljettajan kypärä voi joutua kosketukseen kehikon kanssa ajoasennossa. Pehmusteen jousto vähintään 6 mm (1/4"). SFI 45.1/FIA 8857-2001 mukainen pehmuste pakollinen 9.99 ja nopeammissa ajoneuvoissa.

Avokoriset autot: Kun kuljettajan istuu ajoasennossa kypärä päässään (katso kuvat), on turvakehikon tultava vähintään 76 mm (3") kypärän etupuolella. Autot, joissa ei ole kuljettajan jalkojen yläpuolella poikittaistukea, tulee varustaa hihnalla tai vastaavalla estämään jalkoja pääsemään rungon ulkopuolelle. Etumoottorisissa dragstereissa on kehikon takapystytuet asennettava siten, että minkä tahansa kahta vierekkäistä putkea vasten asetettu suora ei pääse koskettamaan kuljettajan istuinta tai istuintilaa. Lisäpystyputkia tulee asentaa, max. 30 asteen kulmassa pystytasosta, kunnes tämä sääntö toteutuu. Jos käytetään vinotukia, joiden pystykulma on suurempi kuin 30 astetta, on vierekkäisten diagonaalien koon oltava sama kuin pystyputkien koko.

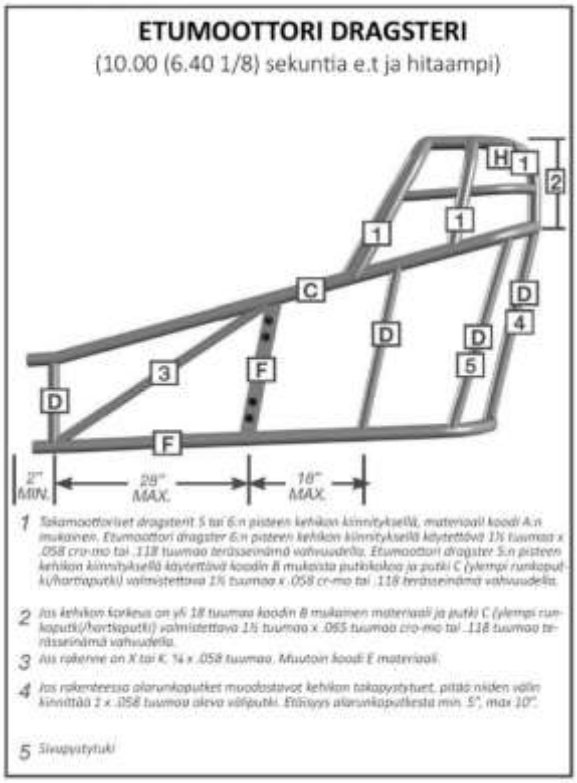

Kuva 13: Etumoottori dragsteri

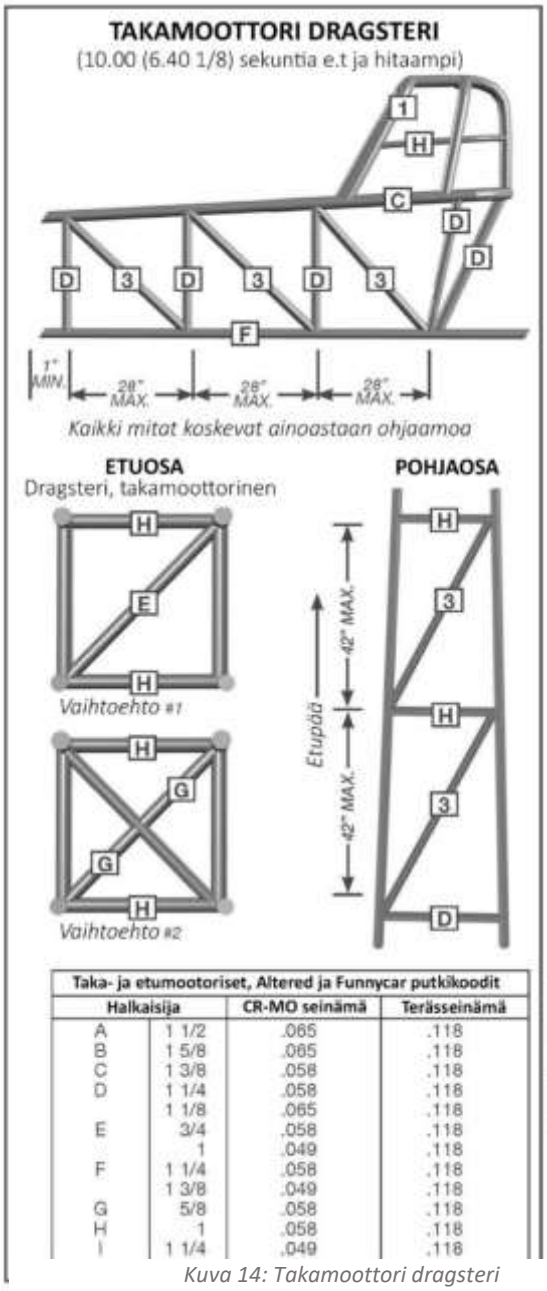

Taka- ja etumootoriset, Altered ja Funnycar putkikoodit			
Halkaisija		CR-MO seinämä	Terässeinämä
A	1 1/2	.065	.118
B	1 5/8	.065	.118
C	1 3/8	.058	.118
D	1 1/4	.058	.118
	1 1/8	.065	.118
E	3/4	.058	.118
	1	.049	.118
F	1 1/4	.058	.118
	1 3/8	.049	.118
G	5/8	.058	.118
H	1	.058	.118
I	1 1/4	.049	.118

Kuva 14: Takamoottori dragsteri

Moottorikiinnikkeet ja/tai taka-akselin kiinnikkeet (paitsi takamoottoriset dragsterit) saa olla neliöprofiiliputkea vähintään 45 mm x 25 mm x 1,5 mm (1¾ ” x 1” x 0.058”) kromimoly, Docol R8 tai teräs.

Etumoottori dragstereiden runkovaatimukset ovat:

- 7.50 s tai hitaampi on runko oltava SFI 2.6
- 7.49 – 6.00 s on runko oltava SFI 2.4
- 5.99 s tai nopeampi on runko oltava SFI 2.2

Takamoottori dragstereiden runkovaatimukset ovat:

- 7.50 tai hitaampi on runko oltava SFI 2.7
- 7.49 – 6.00 s on runko oltava SFI 2.5
- 5.99 – 5.00 s on runko oltava SFI 2.1
- 4.99 s tai nopeampi on runko oltava SFI 2.3

Alteredien runkovaatimukset ovat:
- 7.50 s tai hitaampi on runko oltava SFI 10.3
- 7.49 – 6.00 s on runko oltava SFI 10.2

SFI 2.1, 2.2, 2.3, 2.4, 2.5, 2.6, 2.7, 10.1, 10.4 kehikoissa tulee olla ylimmän pääkaaren putken ja hartiaputken puolessavälissä kypäräsuoja 25 mm x 1.5 mm (1” x 0.058”) pyöreää putkea kaikissa uusissa rungoissa, tai kun runkokatsastus on uusittava.
SFI 10.4 mukainen runko vaaditaan kaikilta 9.99 – 7.50 s Street Roadster -tyyppisiltä autoilta. Turvakehikko on tarkistutettava kolmen vuoden välein.

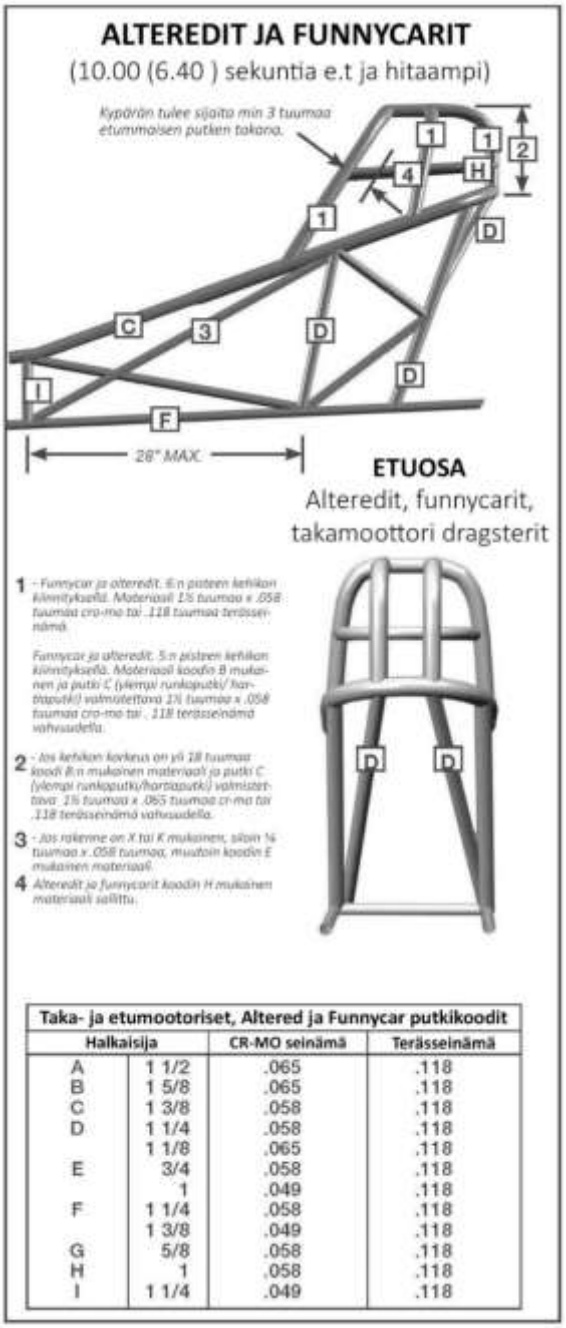

Taka- ja etumootoriset, Altered ja Funnycar putkikoodit			
Halkaisija		CR-MO seinämä	Terässeinämä
A	1 1/2	.065	.118
B	1 5/8	.065	.118
C	1 3/8	.058	.118
D	1 1/4	.058	.118
	1 1/8	.065	.118
E	3/4	.058	.118
	1	.049	.118
F	1 1/4	.058	.118
	1 3/8	.049	.118
G	5/8	.058	.118
H	1	.058	.118
I	1 1/4	.049	.118

Kuva 15: Alteredit ja Funnycarit

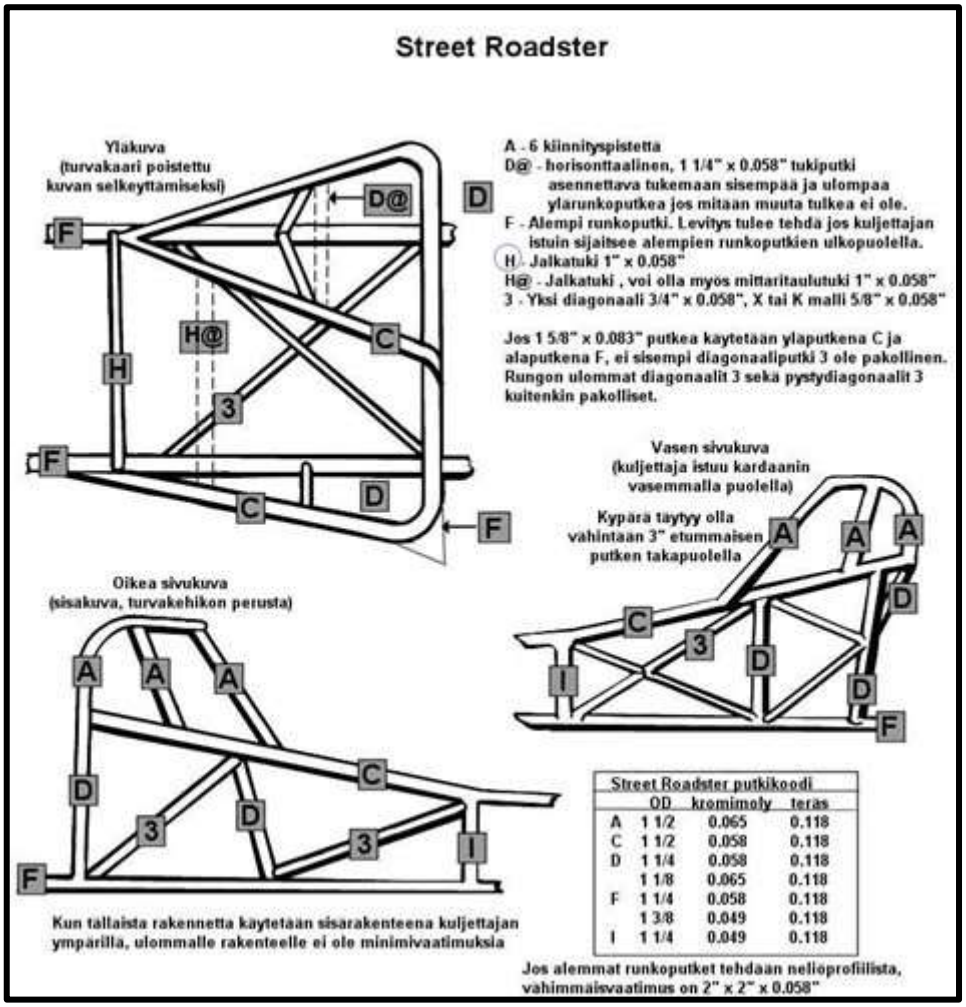

Street Roadster putkikoodi			
	OD	kromimoly	teräs
A	1 1/2	0.065	0.118
C	1 1/2	0.058	0.118
D	1 1/4	0.058	0.118
	1 1/8	0.065	0.118
F	1 1/4	0.058	0.118
	1 3/8	0.049	0.118
I	1 1/4	0.049	0.118

Kuva 16: Street Roadster

Umpikoriset autot (katso kuvat): Umpikorisissa autoissa, kuljettajan istuessa normaalissa ajoasennossa, kypärän tulee jäädä pääkaaren etupuolelle, muussa tapauksessa on kuljettajan suojaksi lisättävä saman kokoista putkea kuin turvakehikko. Pääkaarta voidaan kallistaa eteen tai taaksepäin, mutta kuljettajan on sijaittava kokonaan turvakehikon sisäpuolella.

Itsekantavalla korilla varustetuissa autoissa, joissa on alkuperäinen lattia ja rintapelti, voidaan kehikko pultata tai hitsata lattiaan/helmakoteloon 150 x 150 x 3 mm (6" x 6" x 0.125") teräslapuin. Mikäli kehikkoa ei kiinnitetä alkuperäiseen lattiaan tai runkoon, tulee autoon lisätä putket vähintään 42 mm x 3 mm (1 5/8” x 0.118”) teräs tai 2 mm (0.083”) kromimoly, Docol R8 tai neliöpalkit 50 mm x 50 mm x 1.5 mm (2” x 2” x 0.058”) kromimoly, Docol R8 tai teräs, johon kehikko kiinnitetään. Kaikissa turvakehikoissa tulee olla poikittaistuki istuimen tukemiseksi ja turvavöiden kiinnittämiseksi. Poikittaistuen tulee olla kiinnitetty enintään 100 mm (4”) päähän kuljettajan hartioiden alapuolelle tai sivuputkesta. Kehikon yläosien hitsaussaumat, joiden hitsaaminen yläpuolelta on teknisesti epävarmaa, voidaan korvata kulmavahvistuksilla, sivupituudeltaan min. 45 mm (1 3/4") ja paksuudeltaan min. 3 mm (0.110") teräs, tai kromimoly tai Docol R8 vahvikelevyllä. Vahvikelevyn voi korvata pituudeltaan min. 100 mm (4") ja halkaisijaltaan min. 19 mm x 1.25 mm (3/4"x 0.049") kromimoly tai Docol R8 putkella, tai min. 100 mm (4") ja halkaisijaltaan min. 19 mm x 3 mm (3/4"x0.118") teräsputkella. Kulmavahvikkeet (2kpl) sijoitetaan molemmin puolin liitoskohtaa, levymalli hitsataan alapuolelta ja putkimalli kauttaaltaan. Yksi kulmavahvike vastaa 25 % hitsaussaumasta. Kaikki vaadittavat takatuet tulee asentaa vähintään 30 asteen kulmaan ja kiinnitettävä hitsaamalla. Sivutuen tulee ohittaa kuljettaja olkapään ja kyynärpään välisestä kohdasta.

Jos OEM runkopalkki ei sijaitse kuljettajan jalkojen ulkopuolella (kuten -55 Chevy, -65 Vette jne.), on asennettava helmatuki 42 mm x 2 mm (1 5/8” x 0.083”) kromimoly tai Docol R8 tai 42 mm x 3 mm (1 5/8” x 0.118”) teräs, vaihtoehtoisesti 50 mm x 50 mm x 1.5 mm (2” x 2” x 0.058”) kromimoly, Docol R8 tai teräs neliöprofiilia. Pakollinen autoissa, joissa on muutettu lattia (pois lukien 0.5 m^2 vaihteiston huoltoluukku) tai helmakotelo on turvakehikon sisäpuolella. Helmatuki on asennettava kuljettajan jalkojen ulkopuolelle, ja kiinnitettävä turvakehikon pääkaareen, etukaareen, runkoon sekä rungon jatkeeseen tai sivutukeen. Kaikissa itsekantavakorisissa autoissa sekä kaikissa autoissa, joissa kehikko ei ole hitsattu/kiinnitetty runkoon, helmaputki on pakollinen kuljettajan puolella (suositellaan molemmille puolille) kiinnityspiste mahdollisimman alhaalla. Helmatuki ei saa kiinnittyä avattavaan sivutukeen. Jos helmatuki kiinnittyy sivutukeen kauemmaksi kuin 100 mm (5”) etukaaresta tai pääkaaresta, on 42 mm x 2 mm (1 5/8” x 0.083”) kromimoly, Docol R8 tai 3 mm (0.118”) terästuki pakollinen sivutuen sekä etukaaren tai pääkaaren välissä.

Turvakaarien kiinnitykseen auton koriin löytyy malliesimerkkejä AKK:n sivuilta (https://www.autourheilu.fi/lajit/tekniikka/saannot/), katso Tekniset säännöt sivulta 357 eteenpäin.

Avattava sivutuki sallittu OEM umpikorisissa, 8.50 tai hitaammissa autoissa, seuraavin ehdoin:

1. Ulkohalkaisija vähintään 42 mm (1 5/8”) ja seinämä 3 mm (0.118”) teräs tai 2 mm (0.083”) kromimoly tai Docol R8. Pulttien/tappien oltava vähintään 10 mm (3/8”) terästä ja niiden läpimenoreikien tulee olla molemmin puolin vahvistettu.

2. Uros tai naaras haarukka(t) sallittu. Uroshaarukkaa käytettäessä tulee kaksi vähintään 6 mm (1/4”) korvaketta hitsata kehikon pystyputkeen. Tappien tulee olla enintään 200 mm (8”) päässä pääkaaren ja etukaaren pystyosasta. 3 mm paksusta teräksestä valmistettu puolikuppi tulee hitsata pääkaaren pystyosaan (sisäsivulle) tai sivutuen yläosaan (ulkosivulle) ulottuen vähintään 42 mm (1 5/8”) tapin keskipisteestä. Haarukka asennelma, jossa vähintään 9 mm (0.35”) paksu urososa ja kaksi vähintään 4.5 mm (0.175”) paksua naarasosaa, voivat käyttää 12 mm 8.8 (1/2” Grade 5) pulttia, eikä niissä tarvitse olla puolikuppia.

3. Liukuholkki 35 mm (1 3/8”) x 2 mm (0.083”) kromimoly, Docol R8 tai 3 mm (0.118”) teräs sallittu 50 mm kytkennällä ylemmän haarukan tilalla. Kaikkien tappien/pulttien reikien ympärillä tulee olla vähintään reiän halkaisijan verran vahvistemateriaalia, paksuudeltaan samaa kuin vahvistettava perusmateriaali. Esim. 3 mm materiaaliin, paksuudeltaan 3 mm vahvike, 10 mm reiälle 30 mm ulkohalkaisija.

Kaikissa autoissa, joissa turvakehikko vaaditaan, tulee olla etukaaret yhdistävä poikittaistuki, 30 mm x 1.5 mm (1¼” x 0.058”) kromimoly, Docol R8 tai 3 mm (0.118”) teräs mikäli OEM rintapeltiä on muutettu. Ei koske kardaanitunnelin muutosta alle 0.1 m^2.

NHRA-hyväksytyt, saumallisesta putkesta tehdyt kaaret hyväksytään valmistajan toimittaman NHRA-hyväksyntäsertifikaatin kanssa. Putken hitsaussaumojen sovitukset tehtävä koneistamalla. Putken päiden puristaminen kielletty.

Umpikoristen autojen runkovaatimukset ovat:

- Umpikoriauto/truck alkuperäisellä tai alkuperäistä vastaavalla lattialla tai tulipellillä varustettu rungollinen tai itsekantavalla korilla 7.99 – 8.49 s enintään 2267 kg (5000 lbs.) on kehikko oltava SFI 25.6.
- Alkuperäinen tai muutettu lattia ja rintapelti alkuperäisellä rungolla tai itsekantavalla korilla 7.50 – 8.49 s enintään 1633 kg (3600 lbs.) on kehikko oltava SFI 25.5.
- Putkirunkoinen 8.49 – 7.50 s enintään 1633 kg (3600 lbs.) on runko oltava SFI 25.4.

- Putkirunkoinen 6.50 – 7.49 s enintään 1633 kg (3600 lbs.) on runko oltava SFI 25.3.
- Putkirunkoinen 7.49 s tai nopeampi enintään 1452 kg (3200 lbs.) on runko oltava SFI 25.2.
- Putkirunkoinen 7.49 s tai nopeampi enintään 1270 kg (2800 lbs.) on runko oltava SFI 25.1.

Turvakehikko tarkistutettava kolmen vuoden välein.

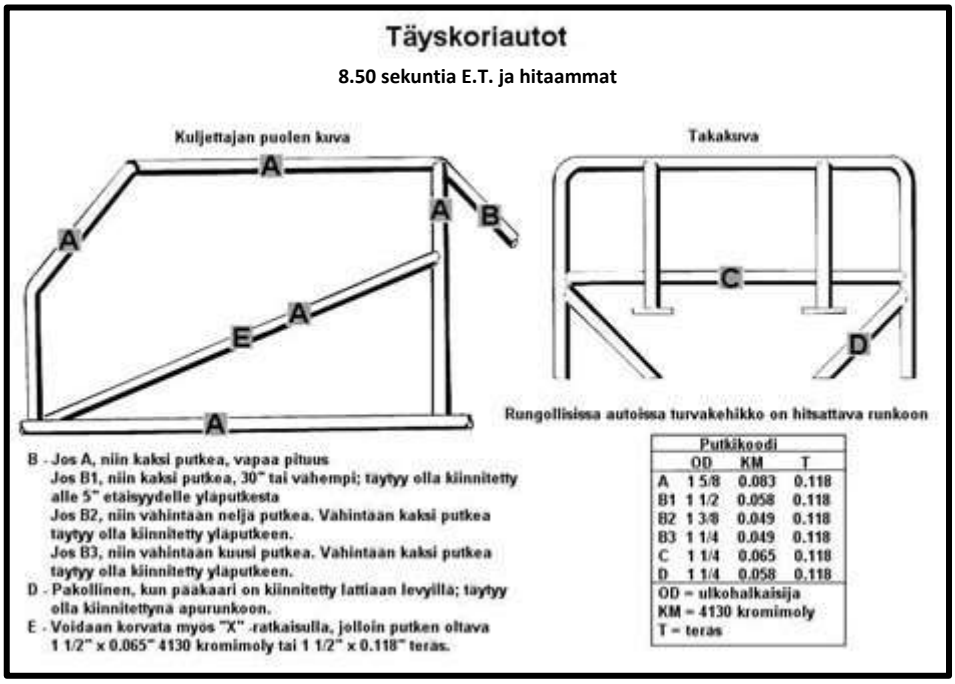

Kuva 17: Umpikoriautot

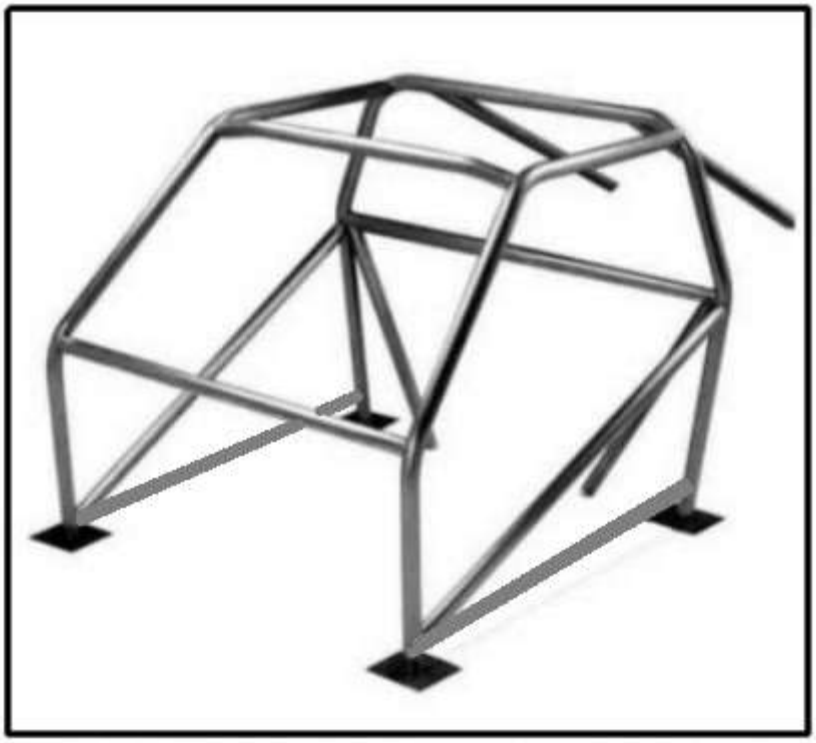

Kuva 18: Täsmentävä kuva putkien sijoitteluun 8.50 sekunnin turvakehikossa.

25.4.12 AKSELIVÄLI

Vähintään 2286 mm, paitsi jos autossa on alkuperäinen moottori alkuperäisellä paikalla. Enimmäismääräinen akselivälin ero oikean ja vasemman puolen välillä on 25 mm (1") paitsi jos ryhmäsäännöt määrittelevät toisin.

25.5 RENKAAT JA VANTEET:

25.5.1 RENKAAT

Renkaiden kunto tarkistetaan silmämääräisesti ja niiden tulee olla vauriottomia koko kilpailun ajan. Katsastajat voivat hylätä renkaat missä tahansa kilpailun vaiheessa. Katurenkaissa tulee olla vähintään 1,5 mm (1/16") kulutuspintaa. Vararenkaat, perävaunujen renkaat ja muut tilapäiseen käyttöön tarkoitetut renkaat kielletty. Pinnoitetut renkaat kielletty. Tubeless-renkaissa mutterikiinnitteiset venttiilit edessä ja takana pakolliset kaikissa 11.99 s tai nopeammissa autoissa, paitsi jos käytetään alkuperäisiä rengaspainesensoreita.

25.5.2 VANTEET

Pölykapselit kielletty. ”Spinner” tyyppisten tai muunlaisten vanteiden käyttö, joissa auton liikkuessa on liikkuvia osia, kielletty. Kaikissa autoissa tulee olla autokäyttötyyppiset vanteet vähimmäishalkaisijaltaan 12" jolleivät luokkasäännöt ilmoita muuta. Moottoripyörien vanteet ja autokäyttöön tarkoitetut pinnavanteet on varustettava vähintään 2.5 mm (0.100") vahvuisilla teräspinnoilla asianmukaisesti ristiin pinnattuna jäykkyyden maksimoimiseksi. Pinnojen poistaminen kevennystarkoituksessa kielletty. Vanteiden keventäminen kielletty. Alumiiniset sekä titaaniset pyörän mutterit/pultit kielletty, avopäiset vaaditaan. Pyörän pultit suhteessa vanteeseen ja mutteriin, katso Kuva 5:2 Pyörän kiinnityspultti. Levitys/välilevy vanteen ja vetoakselin kiinnityspinnan välissä sallittu. Välilevyn tulee keskittyä tiukasti ilman turhaa välystä joko keskireiästä tai pulteista. Välilevy ei saa pienentää pyöränpultin työntymistä mutteriin alle minimin (katso kuva). Vain yksi välilevy sallittu.

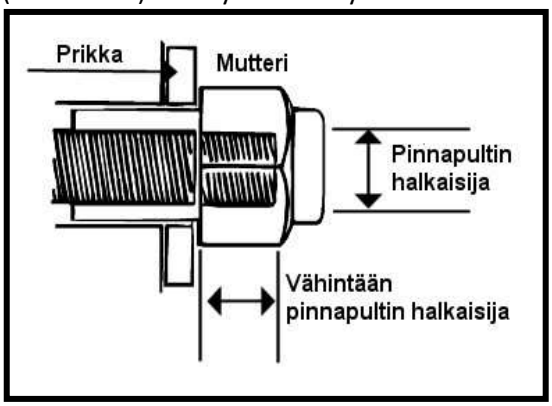

Kuva 19: Pyörän kiinnityspultti

Maksimi vanteen leveys kaikissa autoissa 16". Minkäänlaisen pölykapselin tai suojan käyttö takavanteissa ei ole sallittu missään luokassa.

SFI 15.1 sekä SFI 15.3 beadlock -tyyppinen tai sisärenkaallinen takavanne pakollinen 6.50 s ja nopeammissa autoissa tai jos loppunopeus ylittää 330 km/h.

25.6 AUTON SISUS

25.6.1 OHJAAMO

Umpikorisissa autoissa tulee molempien ovien avautua sekä sisältä että ulkoa. Autoissa, joissa kuljettaja istuu moottorin takana suljetussa tilassa ei mihinkään sisustuksen osaan saa käyttää magnesiumia. Lasikuitukorisissa autoissa suositellaan korin sisäpintojen käsittelyä paloa hidastavalla maalilla. Kaikkien umpi-ja "full body" koristen autojen ohjaamon tulee olla täydellisesti eristetty moottorista sekä vaihdelaatikosta. Kaikki tuliseinien reiät tukittava alumiinilla tai teräksellä. 1.1.2009 ensikatsastetut lasi- tai hiilikuitukoriset autot suositellaan varustettavaksi kuljettajaa yläpuolelta suojaavalla pellillä, paksuus vähintään 0.6 mm (0.024”) tai alumiinilla 0.8 mm (0.032”) tai FHRA:n hyväksymällä hiilikuitulevyllä. Leveys oltava vähintään sivukaaresta 60 cm ja kuitenkin niin että suojaa kokonaan kuljettajaa. Suoja on kiinnitettävä hitsaamalla tai ruuvimutteriliitoksilla. Suojan on oltava kehikon putkien keskilinjassa. Kuljettajan sijainnin ollessa pääkaaren etupuolella, suojalevyn pituus oltava etukaaresta pääkaareen. Kuljettajan sijaitessa pääkaaren alla tai takana on kypärän yläpuolinen osa turvakehikosta varustettava suojalevyllä. Suojaa suositellaan myös vanhempiin autoihin. Comp, SPS, SPET ja PS –ryhmien autoissa, joissa aftermarket planeettavaihteisto, on seuraava sallittu vaihteiston kardaanitunnelin alueella: SFI 4.1 täyttävä vaihteistosuoja sekä täysi 360 astetta suojaava ristinivelsuoja ulottuen vähintään 230 mm (9”) päähän vaihdelaatikon hännästä, putken seinämän minimi paksuus 1.3 mm (0.05”) kromimoly tai Docol R8, kaksiosaisena kiinnitetään vähintään kuudella 10 mm (3/8”) 12.9 (grade 8) pultilla. Lisäksi vaaditaan vaihteiston alle lattia sulkemaan ohjaamo, vähintään 0.6 mm (0.024”) terästä tai 0.8 mm (0.032”) alumiinia. Kaikkien läpivientiaukkojen (vivustot, johdot, vaijerit, letkut jne.) koko tulee minimoida.

25.6.2 VERHOILU, ISTUIMET

Kaikissa kilpa-autoissa kuljettajan istuin tulee olla rakennettu, tuettu ja kiinnitetty siten, että se antaa täydellisen tuen selälle ja olkapäille. kuljettajan penkin tulee olla alta ja takaa tuettu runkoon tai kehikon poikittaisputkiin. Penkit tulee kiinnittää pohjastaan neljällä ja takaa yhdellä pultilla (aluslevyt ja mutterit) poikittaisputkiin siten, että kaikki pultit kiinnittyvät runkoon tai poikittaistukiin, paitsi kuten mainittu SFI vaatimuksissa. Kiinnitys kuulatapeilla kielletty. Kaikkien penkkien tulee olla verhoiltuja tai kuten ryhmäsäännöt tai SFI vaatii. Etumoottorinen avokorinen, ahdettu bensa- tai metanolikäyttöinen 7.49 s tai nopeampi verhoilun on oltava palonkestävää. Asianmukaisesti vahvistetut, kiinnitetyt ja rakenteellisesti kunnolliset alumiini-, lasikuitu-, hiilikuitu- tai muovipenkit (jälkiasennus) sallittuja. Yksikerroksisessa lasikuitupenkissä tulee olla vähintään 12 mm (1/2") teräsputki-kehikko vahvikkeena. Aftermarket alumiinipenkissä tulee olla vahvistettu niskatuki. Magnesiumpenkit kiellettyjä. FIA standardin mukaiset 8855-1999 tai 8862-2009 istuimen käyttöä suositellaan jos asennus mahdollinen.

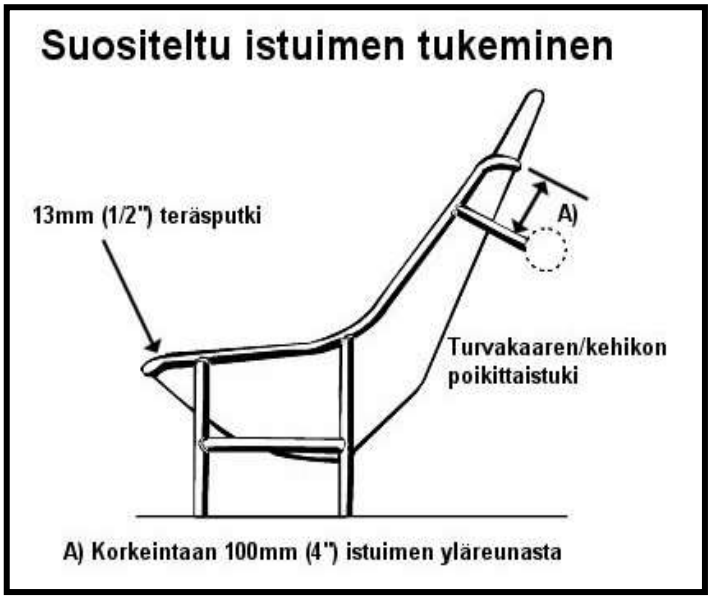

Kuva 20: Kuva Suositeltava istuimen tuenta.

25.6.3 IKKUNAVERKKO

Kaikki umpikoriset autot, joissa vaaditaan sääntöjen mukainen turvakehikko, täytyy olla varustettu hyväksytyllä FIA-ART 253.11.2 tai SFI 27.1 vaatimukset täyttävällä ikkunaverkolla, joka on kiinnitetty turvakehikon sisäpuolelle mukaan lukien kiinnikkeet ylä- ja sivuputkeen. Verkon kiinnitystangot oltava vähintään 10 mm umpiterästä. Verkko täytyy olla kiinteästi asennettu alareunastaan. Yläpään kiinnitys täytyy hoitaa esim. turvavyön pikalukolla. Verkko tulee asentaa siten, että se estää kuljettajan jäsenien ulostulon kehikosta. Letkuklemmarit tai heppoiset pikalukot ovat kiellettyjä. Pulttien, tankojen tms. asentaminen verkon materiaalin läpi on kielletty. Kaikki ikkunaverkkojen muutostyöt tulee tapahtua valmistajan taholta. Verkon avausmekanismin oltava rakenteeltaan avattavissa myös ulkopuolelta merkittynä punaisella värillä.

25.7 KORI

25.7.1 ILMANOHJAIMET, SPOILERIT

Vain tehtaan alkuperäiset ilmanohjaimet, spoilerit ja siivekkeet hyväksytään paitsi avokorisissa autoissa, kuten dragsterit ja alteredit tai mikäli ryhmäsäännöt erikseen ne sallivat. Ehdottoman varma järjestelmä, joka estää edellä mainittujen liikkumisen ajon aikana, pakollinen. Mikään osa ei saa tulla 152 mm (6") lähemmäksi takapyörää. Jousivoimalla pakotettavat spoilerit, siivekkeet ja ilmanohjaimet kielletty. Ajon aikana säädettävissä olevat spoileri, siivekkeet ja ilmanohjaimet kielletty. Huomaa määritykset: spoileri on kiinnitetty suoraan takaluukun kanteen siten että ilma pääsee kulkemaan vain sen yläpuolelta, ilmanohjain tai siipi on asennettu telineeseen siten että ilma pääsee kulkemaan sen ylä- ja alapuolelta. Etusiiven tai etuspoilerin kiinnikkeiden minimikoko on 6 mm (1/4"). Pikalukitsimien käyttö on kielletty.

25.7.2 KILPAILUNUMEROT

Jokainen kilpailuun osallistuva auto tulee varustaa kilpailijan nimellä, kilpailunumerolla, ja ryhmä- ja luokkatunnuksella.

Molemmilla sivuilla olevien numeroiden on oltava vähintään 100 mm (4") korkeita ja 38 mm (1 1/2") leveitä. Luokka- ja ryhmätunnus tulee olla vähintään 76 mm (3") korkeita, ja 25 mm (1") leveitä.

Kilpailunumeroiden ja muiden tunnistusmerkintöjen on oltava väriltään selkeästi taustastaan erottuvia, joko maalattuja tai teipattuja auton ikkunoihin tai kylkiin näkyvälle paikalle, ja niiden on oltava selkeästi luettavissa (eli selkeästi taustastaan erottuvia ja heijastamattomia) myös ajanotosta. Kenkälankin tai vastaavien liukenevien aineiden käyttö numeroinnissa kielletty.

Umpikorisissa autoissa kilpailunumero on oltava myös tuulilasin oikeassa ja takalasin vasemmassa yläkulmassa, pelkkä kilpailunumero riittää, vähintään 76 mm (3") korkeita, ja 25 mm (1") leveitä.

Kuljettajan nimi oltava auton molemmilla sivuilla, myös kutsumanimi sallittu.

Kuva 21: Kuva ajoneuvosta, joka varustettu kilpailijan nimellä, kilpailunumerolla, luokka- ja ryhmätunnuksella.

25.7.3 LOKASUOJAT

S/SS -autojen lokasuojien aukkojen etu- ja takareunat voidaan kevyesti muokata pyörien sovittamiseksi, maksimissaan kuitenkin 51 mm (2").

Kulmien tulee olla pyöristetyt ja näöltään alkuperäiset. Alkuperäisten pyöränaukkojen avartaminen tai levittäminen kielletty, tai kuten ryhmäsäännöissä. Etulokasuojien laskeminen täyslokasuojallisissa autoissa kielletty, tai kuten ryhmäsäännöissä. Kaikissa autoissa, joissa lokasuojan pyöränaukkoja on muutettu, on ne pokattava ja pyöristettävä.

25.7.4 TULISEINÄT

Kaikissa kilpa-autoissa tulee olla vähintään 0.8 mm (0.032") alumiininen tai 0.6 mm (0.024") teräksinen tuliseinä. Sen tulee ulottua korin reunasta reunaan ja konepeltitasosta lattiatasoon.

Jos polttoaineena on metanoli tai auto käyttää ilokaasua, on tuliseinän materiaalin oltava teräs tai titaani 0.6 mm. Tuliseinän täytyy muodostaa täydellinen suoja kuljettajan ja moottorin sekä kuljettajan ja polttoainesäiliön välille. Kaikki aukot täytyy tiivistää metallilla. Joissain ryhmissä voidaan käyttää myös lasikuituista, hiilikuituista tai muusta komposiittimateriaalista valmistettua tuliseinää, katso ryhmäsäännöt. Magnesiumin käyttö kielletty.

25.7.5 LATTIAT

Kaikki lattiattomat autot täytyy varustaa lattiakaukaloilla, jotka on valmistettu alumiinista tai teräksestä. Putkirunkoisissa autoissa kuljettajan puolen kaukalon tulee kiinnittää hitsaamalla. Kardaanitunneli ja muu lattia voidaan valmistaa huoltotöitä tms varten irroitettavaksi. Kaukalon tulee olla koko ohjaamon pituinen ja levyinen ja yltää aina kuljettajan penkin taakse. Autot, joissa lattia tai lattiakaukalot on valmistettu lasikuidusta tai muusta särkyvästä materiaalista, on varustettava metallisella apulattialla.

OEM lasikuitulattiaisessa autossa on rakennettava poikittaistuki runkoputkien väliin lattian alle ja sen on oltava vahvuudeltaan 50 mm x 50 mm (2" x 2") ja 2 mm (0.083") seinämävahvuudeltaan. Poikittaistuen tulee sijaita siten, että siihen voidaan kiinnittää kuljettajan penkki sekä turvavyöt. Vähimmäisainevahvuudet ja materiaalit: 0.8 mm (0.032") alumiini tai 0.6 mm (0.024") teräs. Magnesiumin käyttö kielletty.

25.7.6 KONEPELLIN ILMANOTTO (SCOOP)

Umpikorisissa autoissa, joissa scoopin käyttö on sallittu sen aukko ei saa ulottua 280 mm (11") korkeammalle alkuperäisestä konepeltitasosta. Avokorisissa, etumoottorisissa autoissa scoopin aukko ei saa ulottua 280 mm (11") korkeammalle kaasuttimen kannesta. Scoopissa saa olla ainoastaan yksi aukko ryhmissä Comp ja SS, muissa useampi aukko sallittu. Tunnistimien, lähettimien, venttiilien, johtojen ja letkujen yms. sijoittaminen scoopin sisäpuolelle kielletty. Katso ryhmäsäännöistä lisärajoitukset.

25.7.7 TUULISUOJAIN

Avokorisissa autoissa ja autoissa, joissa ei ole tuulilasia on kuljettajan suojaksi asennettava metallinen tai muusta palamattomasta materiaalista valmistettu suojain, jonka minimikoko street roadstereissa ja altered-autoissa on 300 mm x 127 mm (12" x 5"). Suojaimen tulee ohjata ilmavirta, nesteet ja muut vieraat materiaalit kuljettajan pään yli. Se tulee asentaa siten, ettei se haittaa kuljettajan näkökenttää mihinkään suuntaan ja se tulee kiinnittää tukevasti ja turvallisesti.

25.7.8 TUULILASI, IKKUNAT

Mikäli ryhmäsäännöt vaativat, on kaikki auton ikkunat oltava turvalasia, polykarbonaattia (Lexan) tai muuta iskunkestävää materiaalia, vähintään 3 mm (1/8”) paksua. Tuulilasin ja etusivuikkunoiden tulee olla kirkkaita, läpinäkyviä, värjäämättömiä ja tummentamattomia. Sävylasit sallitaan ainoastaan tehdasasennettuina.

Ahdetuissa umpikorisissa metanolikäyttöisissä autoissa vaaditaan (4”) 100 mm halkaisijaltaan oleva reikä molemmissa etusivuikkunoissa, kuljettajan läheisyydessä.

Muu ikkunoiden teippaaminen kielletty, sekä kaikki näkökenttään vaikuttavat esteet poistettava (mm. vanhat katsastustarrat). Maksimissaan 4” (102 mm) x 8” (203 mm) kiinteästi asennettu näkösuoja sallittu. Edellyttäen, että suoja on pysyvästi asennettu (irrottamiseen tarvitaan työkaluja). Kuljettajan itsensä on todettava suoja turvalliseksi ja esitettävä tekniselle

henkilökunnalle, että sen tarkoitus on vähentää häiriöitä kuljettajan näkökentässä. Käyttäessään näkösuojaa kuljettajan on todennut sen olevan turvallinen eikä haittaa ajoneuvon hallintaa. Teippi, nippusiteet ym. ei kiinteät asennukset kielletty. Suoja saa olla nivelöity – edellyttäen, että asennustapa on kiinteä.

25.8 SÄHKÖLAITTEET, KONTROLLI

25.8.1 AKUT

Kaikki akut pitää olla turvallisesti asennettu ohjaamon ulkopuolelle. Takatuliseinä 0.6 mm (0.024") terästä tai 0.8 mm (0.032") alumiinia (mukaan lukien hattuhylly) vaaditaan mikäli akku on sijoitettu tavaratilaan. Takatuliseinä voi puuttua, jos akku on sijoitettu tiiviiseen 0.6 mm (0.024”) teräksiseen tai 0.8 mm (0.032”) alumiiniseen tai NHRA/FIA hyväksyttyyn laatikkoon. Jos laatikkoa käytetään, se ei saa toimia akun kiinnikkeenä ja sen tulee olla tuuletettu korin ulkopuolelle. Siirretty akku(t) on kiinnitettävä runkoon vähintään kahdella 10 mm (3/8") kiinnityspultilla. Metalliset kiinnikkeet pakollisia. Hihnakiinnitys kielletty, yli neljä kiloa (4 kg) kiinnitettävä minimi 15 * 2 mm teräspannalla M10 -pulteilla koriin/runkoon. Kaksi autotyyppistä akkua, yhteispainoltaan 68 kg sallitaan, jolleivät ryhmäsäännöt toisin määrää. Varmista akkujen määrä ja paino ryhmäsäännöistä, koska vaatimukset saattavat vaihdella.

25.8.2 DELAY BOXES (VIIVEJÄRJESTELMÄT)

Kielletty ryhmissä TD, Comp, SS & S, Street, SPS, PS, Sportsman ET, Pro ET, muissa sallittu. Delay Box eli viivejärjestelmä määritellään miksikä tahansa apuvälineeksi (sähköiset, mekaaniset, pneumaattiset, hydrauliset jne.) joka on rakennettu varta vasten muodostamaan viiveen transbraken tai line lock-kytkimen vapauttamishetkellä, tai hidastamaan jalka- tai käsijarrun vapautumista, tai hidastamaan kytkimen kytkentää vivun tai polkimen käytön yhteydessä ja tuloksena vaikuttaa auton toimintaan.

Ryhmät, joissa viivejärjestelmät kielletty
Komponenttien vaihtoa ei katsota viivejärjestelmän luomiseksi (solenoidit, kaasuvivustot, letkut, jouset yms.) vaikkakin komponenttien vaihto vaikuttaisi auton reaktionopeuteen. Johdotus saa koostua vain yhdestä ei-haarautuvasta johdosta virtalähteestä katkaisijalle ja yhdestä ei-haarautuvasta johdosta solenoidille (transbrake tai line lock). Yksi haaroitus sallittu (ei pikaliitos) two step’ilta solenoidille katkaisijan ja solenoidin välissä. Kaikki kytkimet, katkaisijat, johdot ja solenoidit tulee olla autokäyttöön tarkoitettuja eikä missään tapauksessa viiveellisiä tai säädettäviä. Kaikki line lock’in tai transbraken johdotukset tulee olla ennen ja jälkeen katkaisijan erillisenä muusta sähköjärjestelmästä, näkyvillä ja tunnistettavissa. Tietokoneen, sensoreiden, releiden ja muiden sähkölaitteiden johdotus ei saa olla yhteydessä viivejärjestelmän johdotukseen. Two step, kierrostenrajoittaja ym säädettävissä oleva, ei saa sijaita kuljettajan ulottuvilla, sijainti mieluummin ohjaamon ulkopuolella.

Mikä tahansa järjestelmä, joka ei vastaa yllä mainittua, on kielletty, ja täytyy korjata ennen kuin auto hyväksytään ennen kilpailua tapahtuvaan katsastukseen. Lisäksi, mikäli kielletty lisälaite löydetään milloin tahansa katsastuksen jälkeen, on seurauksena kilpailusta poissulkeminen, kilpailukielto (määräajaksi) ja kauden pisteiden menetys. Seurauksena saattaa olla myös AKK:n/FIA:n kansainvälisen kilpasäännöstön mukainen lisärangaistus.

Ryhmät, joissa viivejärjestelmät sallittu
Viivejärjestelmä saa osoittaa ainoastaan ennalta ajastettua viivettä, analoginen tai digitaalinen näyttö sallittu. Katso ryhmäsäännöt viivejärjestelmien sallitusta määrästä. Viivejärjestelmä saa ainoastaan tuottaa ennalta määrätyn viiveen transbrake’een tms, joka vaikuttaa auton toimintaan. Viivejärjestelmä saa olla kytketty ainoastaan seuraaviin järjestelmiin: transbrake ja/tai line lock

ja/tai kytkin, riippuen autosta, vaihtoajastin ja throttle stop. Viivejärjestelmän kytkeminen tallentimiin tai muihin vastaaviin laitteisiin kielletty. Vaihtovalon kytkeminen sallittu ainoastaan kierroslukumittarin- tai sytytysjärjestelmänulostuloon.

Kaikki viivejärjestelmään, throttle stoppiin, sytytysjärjestelmään, vaihtajaan ja sähköiseen polttoaineenruiskutukseen liittyvät johdot on oltava täysin näkyvissä, merkattuna ja paikallistettavissa katsastajan taholta. Viivejärjestelmä ja sen osa tulee säilyttää ja käyttää muuttamattomina valmistajan asennus- ja käyttöohjeiden mukaan, ellei toisin hyväksytty. Muiden visuaalisten, audio, jne. toimintojen käyttö, jotka välittävät kuljettajalle tietoa radalla on kielletty.

Mikä tahansa järjestelmä, joka ei vastaa yllä mainittua, on kielletty, ja täytyy korjata ennen kuin auto hyväksytään ennen kilpailua tapahtuvaan katsastukseen. Lisäksi, mikäli kielletty lisälaite löydetään milloin tahansa katsastuksen jälkeen, on seurauksena kilpailusta poissulkeminen, kilpailukielto (määräajaksi) ja kauden pisteiden menetys. Seurauksena saattaa olla myös AKK:n/FIA:n kansainvälisen kilpasäännöstön mukainen lisärangaistus.

Katso hyväksytyt viivejärjestelmät www.nhraracer.com sivustolta sekä TEKNISET YLEISÄÄNNÖT 25.9.1 TIETOKONE, 25.9.2 TALLENTIMET.

25.8.3 SYTYTYSVIRTA

Jokaisessa autossa on oltava päälle/pois asentoinen sytytysvirran katkaisin, joka on hyvin toimiva ja kuljettajan helposti käytettävissä. Painonappi-tyyppiset katkaisijat kielletty. Magneto-tyyppiset tappokatkaisimet kielletty.

Minkä tahansa ohjelmoitavan portaittain toimivan kierroslukurajoittajan ja/tai kierrosten nousun nopeutta rajoittavan laitteen erikseen (esim. MSD 7561, 7761) tai sisäänrakennetusti (esim. MSD 7531), käyttö kielletty.

Sytytysjärjestelmän johtosarjat ja kiinnikkeet tulee olla kyseisen valmistajan toimittamia.

25.8.4 PÄÄVIRTAKATKAISIN

Pakollinen milloin akku on siirretty tai ryhmäsäännöt niin vaativat. Päävirtakatkaisimen tulee sijaita auton takaosassa ja oltava helposti käytettävissä auton ulkopuolelta. Katkaisin asennettava sähköjärjestelmän positiiviselle puolelle ja katkaistava kaikki virta autosta akusta eteenpäin, myös sytytysvirta. Päävirtakatkaisin tulee merkitä valkoreunaisella sinisellä kolmiolla, jonka kanta on vähintään 12 cm, ja jossa on punaisen salaman kuva. "OFF"-asento oltava selvästi erotettavissa ja "PUSH/PULL" tyyppisessä katkaisimessa "PUSH" katkaisee, "PULL" kytkee virran. Kaikkien katkaisijan toimintaan liittyvien tankojen ja kaapelien ulkomitta vähintään 3 mm (1/8"). Muoviset tai irrotettavan avaimen omaavat katkaisimet kielletty. Sähkötoimisen kilpakäyttöön tarkoitetun päävirtakatkaisimen asennus ja käyttö sallittu (asennettava ja kytkettävä valmistajan ohjeiden mukaisesti). Ulkoisen kytkimen sijaintipaikka, kuten mekaanisissa ja ohjaamossa toinen on/off -kytkin kuljettajan käytettävissä. Jos ryhmäsäännöt vaativat kiinteän sammutusjärjestelmän, on käytettävä laitevalmistajan järjestelmään kuuluvaa katkaisijaa, joka sulkee päävirrat kun sammutusjärjestelmä laukaistaan. Takamoottorisissa dragstereissa katkaisijan on sijaittava takapyörien takapuolella.

25.8.5 KÄYNNISTINMOOTTORIT

Jokaisen auton tulee käynnistyä ilman ulkopuolista apua, paitsi jos ryhmäsäännöt sallivat tiimin avustajan käynnistää ulkopuolisella starttimoottorilla. Käynnistys työntämällä tai hinaamalla kielletty.

25.8.6 TAKAVALOT

Jokaisessa autossa tulee olla vähintään yksi tarpeen vaatiessa toimiva takavalo. Strobo-, vilkku-, suuriteho-, laser-, infrapuna- tai muut valoa heijastavat laitteet kielletty. Katso myös ryhmäsäännöt.

25.8.7 KATKAISIJAT

Kaikkien katkaisijoiden ja painonappien tulee olla mekaanisia toiminnaltaan. Infrapuna-, laser-, katseohjattu-, hipaisuohjattu-, valo-ohjattu- tai muu ei-mekaaninen katkaisin kielletty.

25.8.8 VAIHTOVALO

Vaihtohetken merkkivalo saadaan kytkeä ainoastaan kierroslukumittarin tai sytytysjärjestelmän lähtöön.

25.9 APUJÄRJESTELMÄT

25.9.1 TIETOKONE

Vain vakioautoissa, joihin tehdas on tietokoneen asentanut alun perin, saa se vaikuttaa auton toimintoihin. Ryhmäsääntöjen salliessa OEM-tyyppinen elektroninen polttoaineen ruiskutus sallittu. Kaikkien johtojen, tunnistimien ja muiden järjestelmään kuuluvien osien tulee olla katsastajan tunnistettavissa. Kaikissa muissa autoissa olevat tietokoneet saavat vain kerätä informaatiota ja ne eivät millään tavoin saa vaikuttaa auton toimintaan.

Tietokone määritellään miksi tahansa laitteeksi (sähköinen, mekaaninen, pneumaattinen, hydraulinen, jne.) joka vaikuttaa jollain tavoin auton johonkin toimintaan kuljettajasta riippumatta. Tietokoneen keräämän tai tallentaman tiedon välittäminen kuljettajalle tai jollekin ulkopuoliselle taholle (telemetria) on kielletty. Katso TEKNISET YLEISÄÄNNÖT 25.9.2 TALLENTIMET.

Luokkasääntöjen mukaiset ajastetut tai kierroslukuun perustuvat muuttujat ja vastaavat sallittuja, mutta kaikki automatisoidut toiminnat tulevat olla asetetut ja säädetyt ennen kilpailusuoritusta. Ajastin saa näyttää vain ohjelmoidun aikamäärän, analoginen tai digitaalinen näyttö sallittu. Auton korkeutta mittaavien tunnistimien ja laitteistojen käyttö kielletty, paitsi luokkasääntöjen salliessa. Autoissa olevat laitteistot voidaan milloin tahansa poistaa katsastajien niin päättäessä.

25.9.2 TALLENTIMET

Tallentimia saadaan käyttää ainoastaan auton eri toimintojen tallentajina siten, että ne eivät millään tavoin vaikuta itse auton toimintaan. Tallennin ei saa käynnistyä kaasupolkimen, kytkimen, jarrujen tms. mekanismin välityksellä, eikä myöskään joulukuusen, radiolähettimen, pyöränopeustunnistuksen, kiihtyvyyden, laserin, sijainnin radalla tai jonkun muun ulkopuolisen impulssin välityksellä. Tulee käynnistyä ainoastaan omasta erillisestä katkaisijastaan kuljettajan tai teamin jäsenen toimesta, eikä katkaisija saa olla kytketty mihinkään muuhun järjestelmään.

"Viides pyörä" tunnistimet (ns. Peiseler) kielletty (koskee myös wheelie bars:n pyöriä). Kaikkien linjojen, jotka vastaanottavat painetta tai virtausta pitää olla metallisia tai metallipunoksisia.

Tietokoneen tallentaman tiedon lähettäminen tai välittyminen kuljettajalle tai johonkin ulkopuoliseen pisteeseen kielletty. Tiedosto saadaan purkaa ja tarkistaa vasta ajosuorituksen jälkeen.

Kaikki laitteet (mekaaniset, hydrauliset, pneumaattiset, sähköiset, optiset tai muut kuin OEM-tyyppiset), jotka avustavat kuljettajaa selvittämään oman tai vastustajan auton sijaintia radalla, kielletty.

Mikäli ajoneuvosta löytyy edellä mainittu laite, on seurauksena kilpailusta poissulkeminen, kilpailukielto (määräajaksi) ja kauden pisteiden menetys. Seurauksena saattaa olla myös AKK:n/FIA:n kansainvälisen kilpasäännöstön mukainen lisärangaistus.

25.9.3 SAMMUTTIMET

Jokaisella kilpailijalla ja/tai teamillä on oltava käyttövalmis ja viranomaisten hyväksymä vähintään 6 kg sammutin ja sammutuspeite käytössään. Se tulee olla sijoitettuna varikkopaikalle ja oltava helposti käyttöön otettavissa.

Sammutusjärjestelmän on oltava SFI- tai FIA-hyväksytty, manuaalisesti toimiva, autoon kiinteästi valmistajan ohjeiden mukaan asennettu. Pullot ja putket tulee olla kiinnitetty runkolinjan sisäpuolelle. Pullojen pitää olla kiinteästi asennettuja, ei letkuklemmareilla tai nippusiteillä, eikä pikalukitteisia. Jos käytetään useampaa kuin yhtä pulloa, pitää niillä olla omat putkistonsa ja suuttimensa. Ainoastaan valmistajan toimittamat metalliputket ja suuttimet sallittu.

7.49 sekuntia (1/8 mile 4.50 s) ja nopeammissa ahdetuissa bensa- tai metanolikäyttöisissä etumoottorisissa autoissa sammutusjärjestelmä pakollinen, suutin linjaan on liitettävä paineilma sylinteri (min. halkaisija 16 mm) joka aktivoituu samalla ja kytkee päävirran pois. Järjestelmän aktivointi tulee tapahtua yhtäaikaisesti samasta kytkimestä. Sammuttimien yhteenlaskettu tilavuus minimissään 8,5 kg. Moottoritilan järjestelmän minimikoko 6,2 kg, ohjaamon minimikoko 2,3 kg.

7.50 – 9.99 s etumoottoriset ahdetut bensa – tai metanolikäyttöiset etumoottoriset umpikoriset autot, kiinteä sammutusjärjestelmä vaaditaan, minimikoko 2,3 kg (5 lbs). Järjestelmässä oltava linja, jossa toinen suutin ohjaamossa ja toinen konehuoneessa.

7.50 – 9.99 s vapaasti hengittävä etumoottorinen umpikorinen auto, sammutus järjestelmää suositellaan. Katso myös luokkakohtaiset määräykset.

Suuttimien sijoitus on äärimmäisen tärkeää. Kaksi suutinta sijoitetaan moottorin etupuolelle, yksi kumpaankin reunaan. Yksi suutin asennetaan ohjaamoon ohjausakselin lähelle. Jos sammutin laukaistaan, tulee pullon tyhjentyä kokonaan. Osittain tyhjentyvä järjestelmä kielletty.

Pullot tulee asentaa siten, etteivät ne vaurioidu moottori-, kytkin- tai muusta räjähdyksestä tai lentävistä esineistä. Pullot tulee myös asentaa niin korkealle, ettei esim. auton pyörän irtoaminen aiheuta pullon kosketusta rataan. Pullot on asennettava niin, etteivät ne ole lämmölle alttiita.

Vain metalliset laukaisuvaijerit sallittu, muovipäällysteiset kielletty. Laukaisu-vaijereiden tulee olla asennettu mahdollisimman suojaiseen kohtaan törmäyksen tai muun hätätilanteen varalta. Moottorin ja kytkinkopan alueella laukaisuvaijeri asennettava runkoputken sisälle. Noudatettava valmistajien suosituksia asennuksessa erityisesti huomioiden vaijerien taipumasäteen ja

suojelemisen venymiseltä ja vääntymiseltä. Järjestelmän varmistussokat on poistettava lineup'ssa ennen lähtöalueelle siirtymistä. Auton ulkopuolelle asennettu lisälaukaisin kahva merkittävä selkeästi sammutusjärjestelmä -tarralla.

Tämän järjestelmän asennus suositeltavaa kaikkiin fuel ja/tai ahdettuihin autoihin. Kaikki painesammuttimet oltava teräsvuorattuja, teräs- tai alumiinisuuttimilla varustettuja ja niissä on oltava painemittari. Kaikissa pulloissa oltava pullon vetoisuutta ilmoittavat merkinnät. Kilpailijan vastuulla on punnita pullot ennen joka kilpailua.

25.9.4 GENERAATTORIT

Kaikkien polttomoottorikäyttöisten kojeiden kuten aggregaatit, kompressorit jne. pakoputki tulee suunnata ylöspäin trailerin, peräkärryn tms. katon yläpuolelle niin että pakokaasut eivät häiritse muita varikolla olijoita.

25.9.5 TUNKIT JA PUKIT

Auton alla ei varikolla saa työskennellä, ellei se ole varmistettu pukeilla. Tämän määräyksen rikkominen johtaa kilpailusta poissulkemiseen.

Kaikissa ryhmissä työskentelykorkeus vähintään 178 mm (7") mitattuna maasta takarenkaan alapintaan.

25.9.6 NOSTIN

Mikä tahansa, millä tahansa toimiva apulaite, joka pyrkii nostamaan kilpa-auton vetäviä pyöriä radan pinnasta lähtöviivalla, on kielletty.

25.9.7 YLISUURET TRAILERIT

Suurta kuljetuskalustoa (rekat jne.) käyttävien kilpailijoiden tulee huomioida, että kuljetuskaluston takaovien on oltava suljetut aina lastaamisen ja purkamisen tultua suoritetuksi. Myös lisäramppien on oltava poissa näkyvistä aina käytön jälkeen. Kuljetusauton ja lisäkatoksen yhteen laskettu leveys ei saa ylittää 6.7 m (22 jalkaa).

25.9.8 PAINEPULLOT

Kaikissa painepulloissa (ilma, CO_2, sammutin jne.) joita käytetään vaihteistoissa, kytkimissä, jne. täytyy olla kaiverrus, josta käy ilmi pullon minimi luokitus. Kaikkien pullojen minimi luokitus on 124 bar (DOT 1800 paunaa). Kaikkien pullojen tulee olla tukevasti kiinnitettyjä (ei nippusiteillä eikä klemmareilla). Painepulloista tulee ilmoittaa autossa olevalla tarralla. Jos painepulloa käytetään pneumaattiseen ohjaukseen, on hyväksyttyjä täyteaineita ainoastaan typpi, ilma ja hiilidioksidi.

25.9.9 TYÖNTÖAISAT

Kilpa-auton työntäminen tai hinaaminen käyntiin on kielletty.

25.9.10 TELEMETRIA

Telemetria kielletty kuten esimerkiksi reaaliaikainen datan välittäminen autosta. Luvaton lähettäminen johtaa kilpailusta pois sulkemiseen ja kauden pisteiden menetykseen.

25.9.11 LUISTONESTO

Kaikenlaiset sähköiset tai mekaaniset luistonestojärjestelmät kielletty, paitsi jos luokkasäännöt sen sallivat. Luistonestojärjestelmäksi luetaan kaikki järjestelmät tai toiminnot, jotka mittaavat reaaliaikaisesti pyörän luistoa, moottorin kierrosluvun muutoksia jne ja saadun tiedon mukaisesti vaikuttavat auton käytökseen. Katso TEKNISET YLEISÄÄNNÖT 25.8.2 DELAY BOXES (VIIVEJÄRJESTELMÄT), 25.8.3 SYTYTYSVIRTA, 25.9.1 TIETOKONE, 25.9.10 TELEMETRIA.

25.9.12 HINAUSAUTOT

Hinausautossa on oltava merkittynä hinattavan auton kilpailunumerot. Enintään kuusi team henkilöä saa olla hinausauton kyydissä. Kaikkien tulee olla hytissä tai kokonaan lavan laitojen sisäpuolella. Takaluukulla ei saa istua, lavalla tai astinlaudoilla ei saa seistä. Kaikissa huoltoajoneuvoissa /varikkoajoneuvoissa valo pakollinen. Laturit ja muut ulkopuoliset jännitelähteet sekä jatkojohdot kielletty oman varikkopilttuun ulkopuolella. Auton poistuttua omasta varikkopilttuusta lähtöalueelle, on sen oltava kilpailuvalmiina ja ainoastaan hinausautoa on sallittu käyttää, kunnes auto palaa omaan varikkopilttuuseensa. Super ryhmissä sekä ryhmässä SS siirrettävä generaattori sallittu Lineupissa ennen kilpailusuoritusta.

25.9.13 KAKSISUUNTAINEN RADIOYHTEYS

Sallittu kaikissa ryhmissä kuljettajan ja tiimin välillä, paitsi JR -ryhmissä. Ei saa missään tapauksessa käyttää tiedon hankintaan tai kontrollitoimintoihin vaikuttamiseen (vaaka, fuel check, katsastus).

25.9.14 LÄMMITYSKÄYTTÖ

Kuljettajan tulee istua paikallaan aina kun moottori on käynnissä. Moottorin käyttö on kielletty varikolla ilman, että auto on pukeilla ja vetävät pyörät riittävällä etäisyydellä maasta tai ilman ajajaa autossa, vaikka auto olisikin pukeilla. Lämmityskäyttö on kielletty varikkohiljaisuuden, ohjaajakokouksen sekä kilpailun esittelyseremonioiden aikana. Transbraken testaus, stall testi, line lockin testaus ja/tai vaihteiston lämmitys on kielletty kaikilta autoilta missä tahansa varikolla paitsi juuri ennen lähtöviivaa, ellei auto ole pukeilla. Tämän määräyksen rikkominen johtaa kilpailusta poissulkemiseen.

25.9.15 KAMERAN KIINNITYS

Kameraa ei saa kiinnittää kuljettajaan, wheeliebarseihin ajovarusteisiin tai hallintalaitteisiin. Kameran kiinnitys ajoneuvoon ei saa olla pelkän imukupin varassa, myöskään letkuside eikä nippuside kelpaa. Kiinnitysosien tulee olla metallia, kaikki muut materiaalit kielletty. Kuvamateriaalia ei saa lähettää livenä. Kuljettaja ei saa nähdä reaaliaikaista kuvaa. Onnettomuusvideoita ei saa julkaista missään tilanteissa. FHRA:lla on oikeus saada kaikki kuvattu materiaali käyttöönsä veloituksetta.

25.10 KULJETTAJA

25.10.1 VAATETUS

Jokaisen henkilön täytyy olla kokonaan pukeutunut lähtöalueella, lineup:ssa sekä kilparadalla. Kengät, hihallinen paita ja pitkälahkeiset housut ovat pakolliset. Lippu/kulkulupa oltava koko ajan esillä.

25.10.2 ULKOASU

Kilpailuun osallistuvien autojen tulee olla esiintymiskelpoisia ja esiteltävissä koska tahansa. Katsastaja voi hylätä kilpailusta auton, mikäli katsoo että auto ei täytä tätä vaatimusta. Sama koskee kaikkia osallistuvien teamien jäseniä.

25.10.3 KÄSIVARSIHIHNAT (ARM STRAPS)

Mikäli luokkasäännöt edellyttävät on käsivarsihihnoja käytettävä siten, etteivät kuljettajan kädet tai käsivarret voi ulottua turvakehikon ja/tai korilinjan ulkopuolelle. Käsivarsihihnat voidaan yhdistää kuljettajan turvavöihin siten, että hihnat irtoavat yhdessä turvavöiden kanssa. Tarkemmat tiedot valmistajilta.

25.10.4 ASIAPAPERIT

Jokaisella kuljettajalla, joka osallistuu FHRA:n ja/tai FIA:n alaisuudessa järjestettävään kilpailuun tulee olla henkilöllisyystodistus, voimassa oleva AKK:n tai oman maansa ASN:n myöntämä kansainvälinen, kyseisen luokan dr-lisenssi, auton katsastuskortti. Poikkeuksena Junior kuljettajat, katso 3 KIIHDYTYSAJON SÄÄNNÖT .

Asiapaperit voidaan tarkastaa järjestäjän taholta koska tahansa.

25.10.5 KULJETTAJAN KIINNITYS JA TURVAVYÖT

25.10.5.1 KULJETTAJAN KIINNITYS

Pikalukitteinen SFI 16.1/SFI 16.5, FIA8853-2016 11.49 s ja nopeammissa umpiautoissa ja 13.49 ja nopeammissa avoautoissa. Vöistä pitää selkeästi ilmetä SFI 16.1/16.5 hyväksyntä tai FIA8853-2016, Hans-yhteensopivuus, sekä valmistuspäivämäärä/voimassaoloaika. FIA-vyöt on päivitettävä vähintään viiden vuoden välein valmistuspäivästä lukien, jollei valmistaja vaadi lyhyempää päivitysväliä. SFI vöiden päivitysväli on valmistajan ilmoittama. Junior-luokissa maksimi käyttöaika viisi (5) vuotta ostopäivästä tai vyöhön merkattu viimeinen käyttöpäivä. Istuinosan vöiden pitää olla samaa sarjaa hartiavöiden kanssa.

Törmäyksen tai auton katolleen kääntymisen seurauksena auton turvavöistä poistetaan SFI/FIA -hyväksyntätarra/lappu katsastajan toimesta. Tällä varmistetaan se, että vyöt uusitaan ennen seuraavaa ajoa.

Vain sellaiset vyöt tai vyölukko käy, joka vapauttaa kaikki vyöt (5 – 7 kpl) kerralla. Jos käsivarsihihnat ovat käytössä, tulee varmistaa, että ne eivät pääse takertumaan tai avaamaan vahingossa turvavöiden lukitusta. Hartiavöiden tulee kiinnittyä kehikkoon tai rungon poikittaisputkeen ja niiden tulee estää kuljettajan liikkuminen ylös-eteen-suunnassa.

Istuinosan vyöt eivät saa olla alimpiin runkoputkiin kietomalla kiinnitetyt. Mitään vyön osia ei saa kiinnittää autoon pulttaamalla turvavyöstä läpi. Tarkista lisäohjeet valmistajalta.

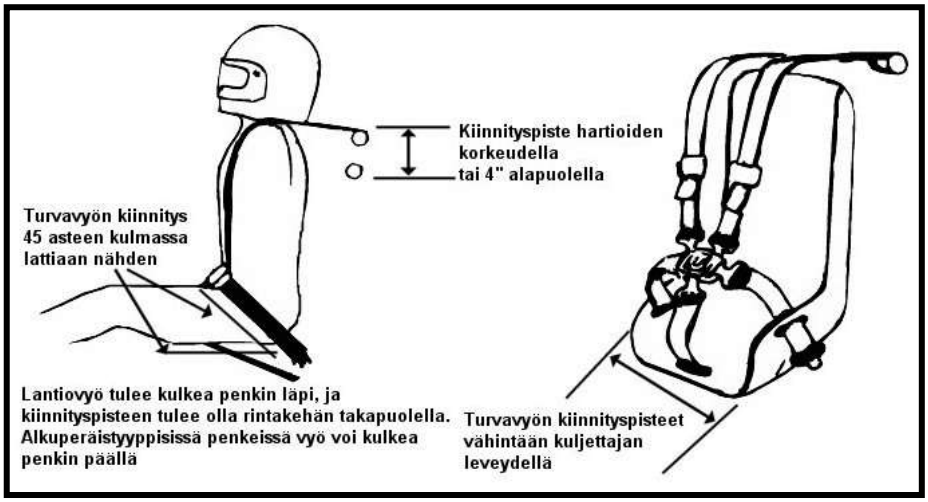

Kuva 22: Turvavyöt

25.10.5.2 TURVAVYÖT

Turvavyöt pakolliset kaikissa autoissa. Kaksi tai kolme tuumaa leveät. Turvavyöt SFI 16.1 / 16.5 tai FIA 8853-2016 pakolliset autoissa, jos aika on 11.49 s tai nopeampi, avoautoissa jos aika on 13.49 s tai nopeampi ja kaikissa hiekka-kirpputyyppisissä ajoneuvoissa, jos aika on 12.00 s tai hitaampi. Kun ajan perusteella vaaditaan SFI 16.1-, tai 16.5-turvavyöt, niihin kuuluvaa lattiaan kiinnitettävää vyötä tulee myös käyttää. (SFI-vöissä valmistajan tekemä kavennus HANS:ia/HYBRIDI:ä varten sallittu.)

1.1.2024 alkaen tulee 7.50 s (1/8 mile 4.50 s) ja nopeammat autot tulee varustaa vähintään 6-pisteturvavöillä.

Kaikki autot, joissa ei vaadita SFI 16.1/16.5 tai FIA 8853-2016, tulee varustaa hyväkuntoisilla 5-piste istuinvöillä. Alkuperäiset kolmipistevyöt sallitaan kaikissa 11.50 s ja hitaammissa alkuperäistyyppisillä istuimilla varustetuissa autoissa, sekä 2007 ja uudemmissa kaikilla alkuperäisillä tehtaan turvavarusteilla varustetuissa 9.50 s ja hitaammissa autoissa.

Vöiden tulee kiinnittyä kehikkoon tai rungon poikittaisputkeen tai vahvistettuun kiinnikkeeseen, niin että kaikki sovitteet ovat suorassa linjassa vetosuuntaan nähden. Istuinosan vyöt eivät saa kietoutua alimpien runkoputkien ympäri. AKK:n ja FIA:n suosittelemat teräsvalu- tai U-pultti tyyppiset asennukset hyväksyttyjä. Mikäli asennuksessa käytetään litteitä teräslevyjä, on niiden minimipaksuus oltava 6 mm (1/4") ja niiden reunat on pyöristettävä ehkäisemään vöiden leikkautumista. Mitään turvavyön osia ei missään tapauksessa saa kiinnittää autoon pulttaamalla turvavyöstä läpi. Kaikissa lasikuitulattiaisissa autoissa on asennettava vähintään 50 mm x 50 mm x 2 mm (2" x 2" x 0.83") seinämä vahvuinen nelikulmainen poikkiputki runkoputkien väliin kuljettajan istuinvöiden kiinnitystä varten.

25.10.6 PÄÄN SUOJUKSET

Kaikissa autoissa, joissa on turvakaari tai kehikko, on ne oltava pehmustettuja kuljettajan pään takaa ja suunniteltuja estämään niskan retkahtamista törmäyksen sattuessa. Turvakaari tai kehikko tulee pehmustaa kaikkialta missä se saattaa joutua kosketukseen kuljettajan kypärän kanssa. Tarpeellinen pehmusteen paksuus on vähintään 6 mm (1/4") 9.99 ja nopeammissa ajoneuvoissa SFI 45.1 ja 45.2/FIA 8857-2001 vaatimusten mukainen. Teippien tai muiden vastaavien ohuiden materiaalien käyttö pehmikkeenä kielletty. Pehmustettu turvakaari tai kehikko on oltava enintään 100 mm (4") etäisyydellä kuljettajan kypärästä. Istuimessa oleva vahvistettu niskatuki sallittu. Katso Kuva pään suojus.

7.50 s (1/8 mile 4.50 s) nopeammat pehmuste verhoiltava palamattomalla suojakankaalla.

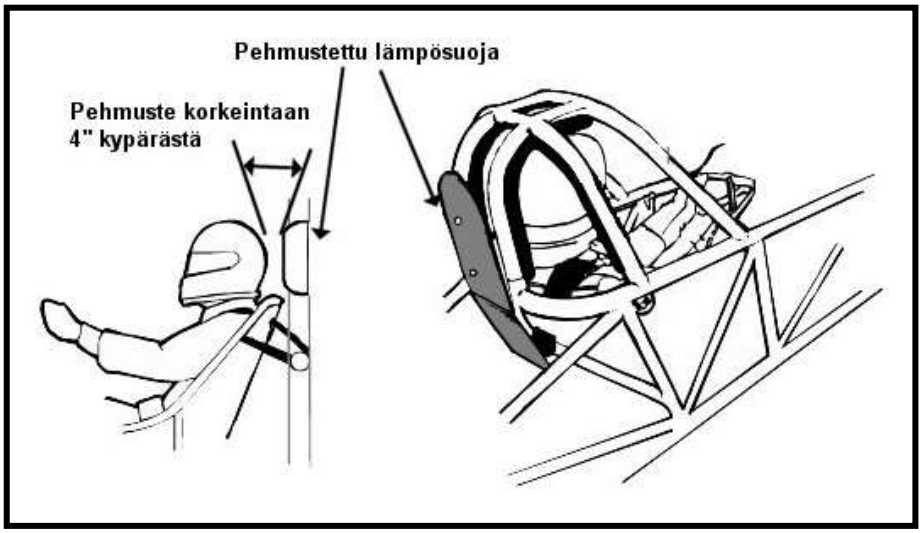

Kuva 23: Pään suojus

25.10.7 KYPÄRÄ JA AJOLASIT

Kaikkien kilpailuun osallistuvien kuljettajien on käytettävä kypärää. Katso tunnustetut ja sallitut kypärästandardit, esimerkit hyväksyntä -tarroista / -merkeistä voimassaolo, sopivuus ja hyväksynnän viimeiset käyttöpäivämäärät listalta: FIA Technical list nro.25, 29, 33, ja 41 (www.fia.com/regulation/category/761)

Lisäksi Snell SA2020 Standardin tai SFI Spec. 31.1/2010, 31.1/2015, 31.1/2020 mukaisten kypärien käyttö on myös sallittua.

FIA-Standardin 8860-2010 tai 8860-2018 mukaista kypärää suositellaan ehdottomasti kaikkiin avokoriautoihin, jotka kulkevat 6,00 sekuntia tai nopeammin.

FHRA:n sääntövaliokunta on päättänyt 24.4.2023 sallia myös kiihdytysajossa kansallisen jatkoajan Suomessa ajettavissa kilpailuissa SNELL SA 2010 kypärästandardille 31.12.2025 saakka. Mikäli käyt ajamassa kansainvälisissä kilpailuissa, tarkista maakohtaiset kypärä vaatimukset.

On suositeltavaa, että kaikilla kilpailijoilla on oikein valittu kypärä heidän oman painonsa ja kokonsa mukaan (määräysten mukaisesti).

25.10.8 PÄÄN JA NISKAN TUKI (HANS/FHR)

Pään ja niskan tuki (HANS = Head And Neck Support, FHR = Frontal Head Restraint) pakollinen 9.99 s tai 217 km/h (135 mph) nopeammissa autoissa. Tarkista ryhmäkohtaiset määräykset. Käytettäessä pään ja niskan tukea on kypärässä oltava helmat SFI Spec 3.3 tai kuljettajan tulee käyttää kypärähuppua kaulan suojaamiseksi. Tai ”Eject Helmet Removal System” (SDR 890-01-30) tai kypärähuppu ulosvetoremmein pakollinen. Muutokset laitteeseen kielletty. Täytettävä SFI 38.1 tai FIA luokituksen vaatimukset. Tarkista kypärän yhteensopivuus pään ja niskan tuen kanssa, FIA Technical List No. 25, 29, 33 ja 41. Kiinnikkeiden asennus ainoastaan valmistajan voimassa olevien ohjeiden mukaisesti.

25.10.9 KILPA-AUTON/HUOLTOAUTON KULJETTAJAT JA MUKANAOLIJAT

Ainoastaan yhden henkilön sallitaan olla kilpa-auton ohjaamossa lähdön aikana pois lukien 14.00 s ja hitaammat ET-ryhmän autot. Minimi-ikä apukuljettajalle on 16 vuotta, turvavarusteet kuten kuljettajalla.

Niiden autojen (kilpa- tai huoltoautot), joita työnnetään tai vedetään tai, jotka työntävät tai vetävät, kuljettajien on istuttava normaalissa ajoasennossa. Ei nojaten turvarakenteisiin tai ohjaten seisten autoa ajon aikana työnnettäessä tai vedettäessä.

Kilpailun järjestäjä voi sallia poikkeustapauksissa näytös- tai esittelyajoja kilpa-autolla kuljettaja plus yksi matkustaja. Tällöin on erityisesti huomioitava matkustajan osalta turvallisuusnäkökohdat ja mahdolliset rajoitukset.

Kun kilpa-auto käynnistetään varikolla tai missä tahansa rata-alueella, on kuljettajan istuimella oltava auton käytön hallitseva henkilö.

25.10.10 KULJETTAJAN SUOJAVARUSTEET

JUNIOR DRAGSTER / JUNIOR FUNNY CAR:

Ajopuku joka täyttää FIA Standard 8856-2000, 8856-2018 tai SFI Spec. 3.2A/1, ajokengät ja käsineet jotka täyttää FIA Standard 8856-2000, 8856-2018 tai SFI spec 3.3/1 pakollinen. Kypärähuppu joka täyttää FIA Standard 8856-2000, 8856-2018 tai SFI Spec. 3.3, tai kypärä varustettuna helmoin, joka täyttää SFI Spec. 3.3/5 pakollinen.

AUTOT 12.00 S (1/8 MILE 7.7 S) TAI HITAAMPI:

Pitkälahkeiset housut, pitkähihainen pusero, umpinaiset kengät sekä tarkoituksen mukaiset ajokäsineet vaaditaan.

AUTOT 10.00 S (1/8 MILE 6.4 S) TAI HITAAMPI:

Ajopuku joka täyttää FIA Standard 8856-2000; 8856-2018 tai SFI Spec. 3.2A/1 ja käsineet jotka täyttää FIA Standard 8856-2000, 8856-2018 tai SFI spec 3.3/1 pakolliset.

Mikäli moottori on mekaanisesti- tai turbo ahdettu tai polttoaineena metanoli: Ajopuku joka täyttää FIA Standard 8856-2000, 8856-2018 tai SFI Spec. 3.2A/5, käsineiden ja kenkien on täytettävä FIA Standard 8856-2000; 8856-2018 tai SFI spec 3.3/1 vaatimukset.

AUTOT 7.50 – 9.99 S (1/8 MILE 4.7 – 6.30 S) TAI LOPPUNOPEUS YLITTÄÄ 217KM/H:

Ajopuku joka täyttää FIA Standard 8856-2000, 8856-2018 tai SFI Spec. 3.2A/5, käsineiden ja kenkien on täytettävä FIA Standard 8856-2000, 8856-2018 tai SFI Spec. 3.3/1 vaatimukset.

Kaikki avo- tai umpikoriset autot ilman alkuperäistä teräksistä tuliseinää, käyttävät ilokaasua ja / tai ovat mekaanisesti- tai turboahdettuja, polttoaineena metanoli, sekä kaikki autot automaattivaihteistolla joka sijaitsee ohjaamossa (ei lattiaa vaihteiston päällä): Ajopuvun täytettävä SFI Spec. 3.2A/15, käsineiden ja kenkien täytettävä FIA Standard 8856-2000, 8856-2018 tai SFI spec 3.3/5 vaatimukset.

Alusasun ja kupärähupun täytettävä FIA Standard 8856-2000, 8856-2018 tai SFI Spec. 3.3 vaatimukset. Kypärää joka on varustettu SFI Spec 3.3/5 helmoilla voi käyttää kypärähupun sijaan.

AUTOT 6.00 – 7.49 S (1/8 MILE 4.69 S JA NOPEAMMAT):

Ajopuvun täytettävä SFI spec 3.2A/15, käsineiden ja kenkien täytettävä FIA Standard 8856-2000, 8856-2018 tai SFI Spec. 3.3/5 vaatimukset.
Kaikki avo- tai umpikoriset autot ilman alkuperäistä teräksistä tuliseinää, käyttävät ilokaasua ja / tai ovat mekaanisesti- tai turboahdettuja, polttoaineena metanoli, sekä kaikki autot automaattivaihteistolla joka sijaitsee ohjaamossa (ei lattiaa vaihteiston päällä):
Ajopuvun täytettävä SFI spec 3.2A/15, käsineiden ja kenkien täytettävä SFI Spec. 3.3/15 vaatimukset.

Alusasun ja kupärähupun täytettävä FIA Standard 8856-2000, 8856-2018 tai SFI Spec. 3.3 vaatimukset. Kypärää joka on varustettu SFI Spec 3.3/5 helmoilla voi käyttää kypärähupun sijaan.
Funny Car-tyyppiset tai etumoottoriset avoimella ohjaamolla olevat ajoneuvot Ilokaasuilla ja / tai mekaanisesti- tai: Ajopuvun täytettävä SFI Spec 3.2A/20, käsineiden ja kenkien täytettävä SFI Spec 3.3/20 vaatimukset.

Alusasun ja kupärähupun täytettävä FIA Standard 8856-2000, 8856-2018 tai SFI Spec 3.3 vaatimukset. Kypärää joka on varustettu SFISpec 3.3/5 helmoilla voi käyttää kypärähupun sijaan.

25.10.11 MAINONTA JA MUU MATERIAALI

FHRA pidättää itsellään oikeuden muuttaa autojen korimainontaa koskevia ohjesääntöjä.

26 MUUTA HYÖDYLLISTÄ

26.1 LASKUKAAVOJA

Deck Tilavuus (cc)	Poraus x poraus * 12.87 * deckin korkeus
Hevosvoimat HV	(RPM * vääntö) / 5.252
Kannentiivisteen (cc) tilavuus	Poraus x poraus * 12.87 * kannentiivisteen paksuus
Keskimääräinen männän nopeus	Kampiakselin isku * RPM/6
Kiertokankisuhde	Kiertokangen pituus/kampiakselin isku
Puristussuhde	palotilan cc + tiivisteen cc + deckin cc x (tilavuus x *2.0483) palotilan cc + tiivisteen cc + deckin cc *2.0483 8 sylinteriä, *2.7311 6 sylinteriä, *4.0967 4 sylinteriä
Sylinteritilavuus CID	Poraus * poraus * isku * 0.7854 * sylinterien lukumäärä
Sylinterin tilavuus	π * säde^2 * korkeus
Venttiilin ala	Venttiilin halkaisija * venttiilin halkaisija * 0.7854
Vetopyörästön välityssuhde	(RPM maaliviivalla * renkaan halkaisija) / (MPH * 336)
Vääntö	(5.252 * HP) /RPM
Ympyrän kehä	π * halkaisija
Ympyrän pinta-ala	π * säde^2

Nesteiden painoja	**Öljy**	1 gal = 7.0 lb
	Bensiini	1 gal = 6.2 lb
	Vesi	1 gal = 8.4 lb

säde^2	säde * säde
π (pii)	3,1416

26.2 MUUNTOTAULUKOITA

PITUUS	inch (in)	tuuma	2.54 cm
	foot (ft)	jalka	30.48 cm
	yard (yd)	jaardi	91.44 cm
	mile	maili	1.609 km
PINTA-ALA	square inch	neliötuuma	6.45 cm^2
	square foot	neliöjalka	929 cm^2
TILAVUUS	cubic inch (cu.in/cid)	kuutiotuuma	16.39 cm^3
	US gallon (gal)	gallona (US)	3.785 l
	quart (qrt)	1/4 gallona	0.946 l
PAINO, VOIMA, PAINE	pound (lb)	naula, pauna	0.4536 kg
	ounce (oz)	unssi	28.35 g
	horse power (hp)	hevosvoima	0.7457 kW
	feet pound (ftlb)	jalkanaula, jalkapauna	0.138 kpm
	feet pound (ftlb)	jalkanaula, jalkapauna	1.11524 Nm
	pounds per square inch	pauna/neliötuuma	6.895 kPa = 0.06895 bar (psi, lb/sq.in)

26.3 SFI SPESIFIKAATIOT

**** Uusintatarkistettava kun SFI-luokitus muuttuu sekä aina muutostöiden jälkeen.*

		VOIMASSA	
SFI	**Tuote**	**7.50 s ja nopeampi**	**Kansalliset ryhmät**
1.1	Yksilevykytkin & vauhtipyörä	- FIA 4 vuotta	- FIA 4 vuotta
1.2	Monilevykytkin & vauhtipyörä, E.T., Comp, PRO 8.50 s. Hitaammat ahtamattomat ei jälkitarkastusta	4 vuotta	4 vuotta
1.3	Monilevykytkin & vauhtipyörä PM, TMD, TMFC, PRO, TF, 1 vuosi	2 vuotta	4 vuotta
1.4	Monilevykytkin & vauhtipyörä, PM, TMD, TMFC	2 vuotta	4 vuotta
1.5	Monilevykytkin & vauhtipyörä (ahtimet, N_2O)	2 vuotta	4 vuotta
2.1A	Takamoottoridragsterin runko, 5.99 s ja nopeampi, TMD (mukaan lukien siipi ja taka-akselin kiinnitys)	***	
2.2C	Etumoottoridragsterin runko, 5.99 s ja nopeampi, TMD	***	
2.3T	Takamoottoridragsterin runko, TF (mukaan lukien taka-akselin kiinnitys)	***	
2.4D	Etumoottoridragsterin runko, 6.00 – 7.49 s, Comp A/D, B/D, C/D, A/ED, B/ED, A/ND, B/ND	***	
2.5E	Takamoottoridragsterin runko, 6.00 – 7.49 s	***	
2.6C	Etumoottoridragsterin runko, 7.50 s ja hitaampi	***	
2.7E	Takamoottoridragsterin runko, 7.50 s ja hitaampi	***	
3.2A/1, 3.2A/5	Ajopuvun takki (myös housut, jos sisältyvät)		
3.2A/15	Ajopuku	Ehjä hyväkuntoinen	Ehjä ja hyväkuntoinen
3.2A/20	Ajopuku	Ehjä hyväkuntoinen	Ehjä ja hyväkuntoinen
3.3,3.3/10	Niskakauluri ja kypärähuppu ym.		
3.3/1	Käsineet, Kengät		
3.3/5	Käsineet, Kengät, Saappaat		
3.3/15	Käsineet, Saappaat		
3.3/20	Käsineet, Saappaat		
4.1	Automaattivaihteistonsuoja, joustamaton	- FIA 5 vuotta	- FIA 5 vuotta
	Automaattivaihteistonsuoja, joustava	- FIA 5 vuotta	- FIA 5 vuotta
6.1	Kytkimen suoja 1.1 & 1.2 kytkimille (enintään kaksi levyä tai kolme levyä 8” halkaisija max.)	- FIA katso valmistajan ohje osan tarrasta	- FIA katso valmistajan ohje osan tarrasta
6.1W	Kytkimen suoja 1.1 & 1.2 säätöluukulla	FIA katso valmistajan ohje osan tarrasta	FIA katso valmistajan ohje osan tarrasta
6.2	Kytkimen suoja 1.2, 1.3, 1.4 & 1.5 kytkimille (titaaninen, tarkista valmistajalta saattaa olla 1 vuosi)	FIA katso valmistajan ohje osan tarrasta	FIA katso valmistajan ohje osan tarrasta

SFI	Tuote	VOIMASSA 7.50 s ja nopeampi	Kansalliset ryhmät
6.3	Kytkimen suoja 1.2, 1.3 & 1.4 kytkimille (tarkasta valmistajalta, saattaa olla 1 vuosi)	- FIA katso valmistajan ohje osan tarrasta	- FIA katso valmistajan ohje osan tarrasta
7.1	Moottorin alasuoja	Ehjä ja hyväkuntoinen	Ehjä ja hyväkuntoinen
7.2	Moottorin alasuoja	Ehjä ja hyväkuntoinen	Ehjä ja hyväkuntoinen
10.1G	TMFC runko	***	***
10.2A	Altered runko 6.00 – 7.49 s	***	***
10.3	Altered runko 7.50 s ja hitaampi		***
10.4B	Sivuohjausroadster 9.99 s ja nopeampi	***	***
10.5A	FC runko, 4.99 s ja nopeampi	***	
14.1	Ahtimen pidikkeet (Roots)	- FIA 4 vuotta	- FIA 4 vuotta
14.2	Ahtimen pidikkeet (Roots)	- FIA 4 vuotta	- FIA 4 vuotta
14.21	Ahtimen pidikkeet (Screw)	- FIA 4 vuotta	- FIA 4 vuotta
14.3	Ahtimen pidikkeet (Top Fuel)	4 vuotta	
14.4	Venttiilikannen suoja	4 vuotta	
14.5	Imusarjan räjähdyssuoja	4 vuotta	
15.1	Takavanteet, TMD, TMFC, PS ja PM		
15.2	Etuvanteet		
15.3	Takavanteet	FIA 4 vuotta	
15.4	Takavanteet, TF, FC	FIA 2 vuotta	
16.1 – 16.5	Turvavyöt, FIA ryhmät	2 vuotta	
16.1 – 16.5	Turvavyöt, muut ryhmät	4 vuotta	
17.1	Sammutusjärjestelmä	2 vuotta	2 vuotta
18.1	Värinänvaimennin		
23.1	Imusarjan pullahduspaneeli		
25.1H	Umpikoriauton runko, 7.49 s ja nopeampi, enintään 1270 kg, katso ryhmäkohtaiset säännöt	***	
25.2C	Umpikoriauton runko, 6.00 – 7.49 s, enintään 1452 kg painava auto, katso ryhmäkohtaiset säännöt	***	
25.3C	Umpikoriauton runko, 6.50 – 7.49 s, enintään 1633 kg painava auto		***
25.4C	Umpikoriauton runko, 7.50 – 8.49 s, enintään 1633 kg painava auto		***
25.5D	Umpikoriauton runko, 7.50 – 8.49 s, alkuperäinen tai muutettu lattia ja rintapelti, alkuperäisellä rungolla tai itsekantavalla korilla enintään 1633 kg painava auto		***
25.6A	Umpikoriauto/truck alkuperäisellä tai alkuperäistä vastaavalla lattialla tai tulipellillä varustettu tungollinen tai itsekantavalla korilla 7.99 – 8.49 enintään 2267kg (5000 lbs.)		***
27.1	Ikkunaverkko	Ehjä ja hyväkuntoinen	Ehjä ja hyväkuntoinen
	Ikkunaverkko FIA ryhmät	Ehjä ja hyväkuntoinen	

SFI	Tuote	VOIMASSA 7.50 s ja nopeampi	Kansalliset ryhmät
28.1	Polttoainesäiliö		
28.3	FIA 5 vuotta		
29.1	Automaatin vetolevy	10 vuotta FIA 3 vuotta	N/A FIA 3 vuotta
29.2	Automaatin vetolevy ”High Horsepower"	3 vuotta	3 vuotta
29.3	Automaatin vetolevy, diesel ajoneuvot	3 vuotta	3 vuotta
30.1	Automaatin vetolevyn suoja	5 vuotta	8 vuotta
34.1	Ahdin (Screw)	3 vuotta	3 vuotta
38.1	Pään ja niskan tuki (HANS)	5 vuotta	5 vuotta
42.1	Ohjauspyörän keskiö		
43.1	Kardaani		
45.1, 45.2	Turvakaari- / kehikko putken pehmuste		
49.1, 49.2	TF taka- ja etusiiven perusosa	5 vuotta	
54.1	Paloeristyspinnoite		
61.1	Turboahdin PM	5 vuotta	

26.4 FHRA 2024 VAATIMUSTAULUKKO

Aika (s) Tuote	6.00 – 7.49 s	7.50 – 9.99 s	10.00 – 10.99 s	11.00 – 11.49 s	11.50 – 13.99 s	14.00 s tai enemmän
Ahtimen pidikkeet	P	1:13	1:13	1:13	1:13	1:13
Ajoasu	P	P	P	P	10:10	10:10
Automaatin peruustusvaihdelukko	P	P	P	P	P	P
Automaatin suoja (SFI 4.1)	P	P	P	2:16	2:16	2:16
Automaatin vetolevy (SFI 29.1)	P	P	2:16	2:16	2:16	2:16
FHRA runkokatsastus		P				
Ikkunaverkko (umpikori)	P	6:3 / 10:3	6:3 / 10:3	6:3 / 10:3	6:3 / 10:3	6:3 / 10:3
Jarruvarjo	P	P	4:8	4:8	4:8	4:8
Kaaren / kehikon pehmuste	P/SFI	P/SFI	P/SFI	P	10:6	10:6
Kardaanilenkki	P	P	P	P	2:4	2:4
Kypärä	P	P	P	P	P	10:7
Kytkimensuoja (SFI 6.1/6.2)	P	P	P	P	2:12	2.12
Käsivarsihihnat (avokori)	P	P	P	P	10:3	10:3
Lisenssi	P	P	10:4	10:4	10:4	10:4
Nesteiden ylivuotosäiliö	P	P	P	P	P	P
Niskakauluri			10:8	10:8	10:8	10:8
Painepullo 124 Bar (DOT 1800)	P	P	P	P	P	P
Pään- ja niskan tuki (HANS/FHR)	P	P	10:8	10:8	10:8	10:8
Päävirtakatkaisija	P	P	8:4	8:4	8:4	8:4
SFI runkokatsastus						
Takavalo	P	P	P	P	P	P
Teräsvetoakselit	P	P	P	2:13	2:13	2:13
Turvakaari			P	P	4:7*	4:10
Turvakehikko	P	P	P	4:11	4:11	4:11
Turvavyöt (SFI 16.1)	P	P	P/10:5	P/10:5	P/10:5	P/10:5
Vaihteiston suojakaukalo	P					
Vauhtipyörä / Kytkin (SFI 1.1/1.2)	P	P	P	P	2:3	2:3
Vetolevyn suoja (SFI 30.1)	P	P	2:16	2:16	2:16	2:16
Värinävaimennin (SFI 18.1)	P	P	P	S	S	S
P = Pakollinen **S = Sallittu**	Numerointi tarkoittaa sääntökirjan tekniset yleissäännöt kappalenumeroa * Street säännöt					
Tämä taulukko on vain ohjeellinen eikä korvaa tai kumoa FHRA sääntökirjan määräyksiä						

26.5 SANASTO

Sana	Tarkoitus
Aftermarket	Jälkituotanto
Big block	Isolohko
Bore	Poraus, sylinterin halkaisija
Cfm, cubic feetperminute	Kuutiojalkaa minuutissa
Cid, cubic inch displacement	Iskutilavuus kuutiotuumina
Compression ratio	Puristussuhde
Cowl induction	Ulkoilman sisäänotto painealueelta tuulilasin etupuolelta
Fuel injection	Polttoaineen ruiskutus
Full size	Täysikokoinen, isokorinen
Heavy duty	Vahvistettu
Highperformance	Suuritehoinen suorituskyky
Highriser	Korkea imusarja
Line lock	Järjestelmä, jolla ohjataan jarrupaine ainoastaan etujarruihin
Mph, miles per hour	Mailia tunnissa
OEM	Original Equipment Manufacturer, alkuperäisosavalmistaja
Ohv, overhead valve	Kansiventtiilimoottori
Optional	Valinnainen
Overbore	Yliporattu
Performance	Suorituskyky
Ram air	Ulkoilman sisäänotto kaasuttimeen, yleensä etupäästä
Rpm / revs per minute	Kierrosta minuutissa
Scoop	Ilmanottoaukko
Slicks	Kuvioton, pehmeästä kumiseoksesta valmistettu kisarengas
Small block	Pikkulohko
Strip	Kiihdytysajorata
Stroke	Iskun pituus
Throttle stop	Laite, joka lukitsee kaasuläpän haluttuun kierroslukuun
Torque	Vääntömomentti
Transbrake	Lukitsee vaihteiston lähtöhetkellä
Transmission	Vaihteisto
Wheelie bars	Liian keulimisen estävät tangot, joiden päissä pienet pyörät
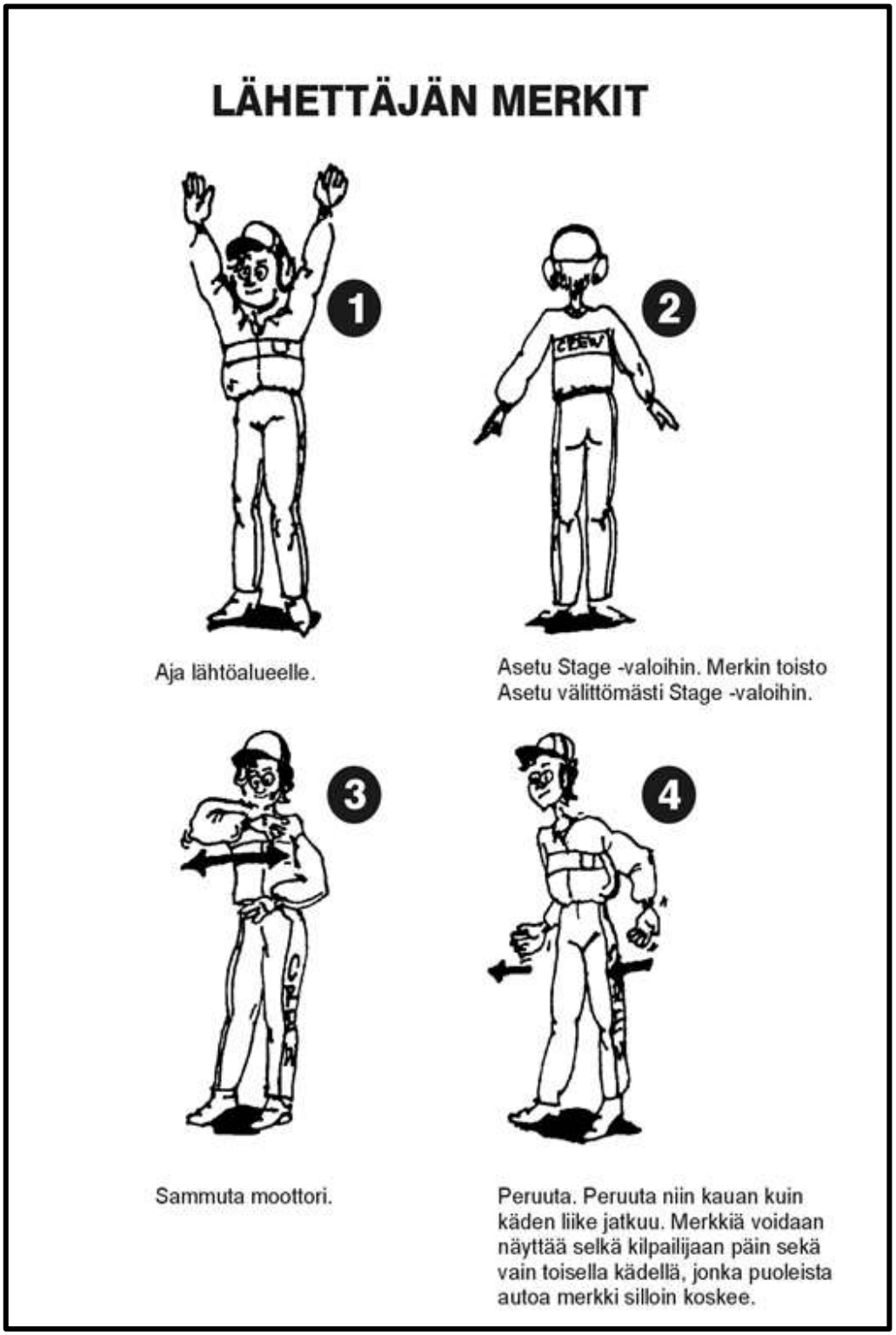
26.6 LÄHETTÄJÄN MERKIT